Hisense

FIFA WORLD CUP Qatar2022

OFFICIAL AIR CONDITIONER

KLIMATIZACE 2022-2023

EUROVENT CERTIFIED PERFORMANCE

www.eurovent-certification.com

Dáváme technologiím smysl

Hisense

FIFA WORLD CUP Qatar2022

OFFICIAL AIR CONDITIONER

OBSAH

01
Hisense

02
Rezidenční klimatizace
Monosplit

03
Rezidenční klimatizace
Multisplit

04
Light Commercial

05
Ovládací systémy a
príslušenství

06
VRF systémy

01 | Hisense

Důvěřují nám miliony na celém světě

Skupina Hisense je předním celosvětově působícím výrobcem inovativního sortimentu technologických produktů, které výrazně zasahují do mnoha oborů spotřební elektroniky – konkrétně domácích spotřebičů, klimatizací, mobilních komunikačních zařízení nebo řešení pro infrastrukturu a zdravotnictví. Je čtvrtým největším výrobcem televizorů na světě. Skupina zaměstnává více než 80 000 pracovníků téměř po celé planetě. Tato společnost působí prostřednictvím 54 zámořských obchodních společností, 16 výzkumných center a 16 výrobních závodů ve více než 130 zemích.

Hisense ve světě

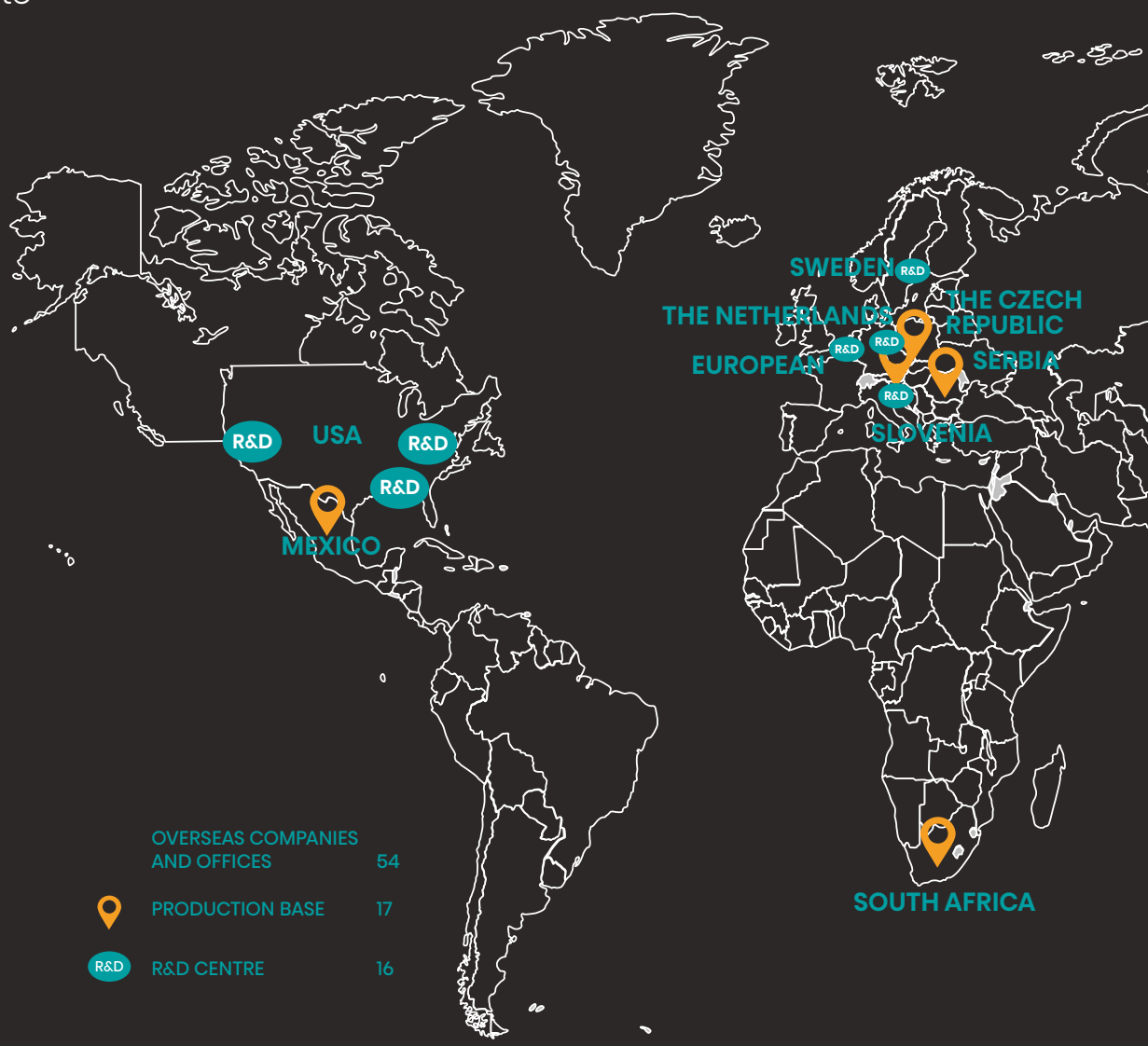

V roce 2018 se společnost Hisense International stala 100% strategickým vlastníkem světové skupiny Gorenje Group. Tato akvizice dále posílila pozici Hisense na evropských trzích a také přinesla řadu synergií ve vývoji a výrobě, provozní efektivitě a distribuci.

V České republice je společnost Hisense zastoupena od roku 2015. Postavení si postupně buduje nejen v segmentu televizorů s uhlopříčkou od 32" až do 100", vybavených patentovanou technologii ULED a všemi typy tunerů, ale i chladniček, praček a klimatizací.

Hisense je oficiálním partnerem největšího fotbalového svátku - Mistrovství světa ve fotbale, které se uskuteční v Kataru v letošním roce. Je také oficiálním partnerem prestižního prvoligového fotbalového klubu Paris Saint-Germain.

Hisense

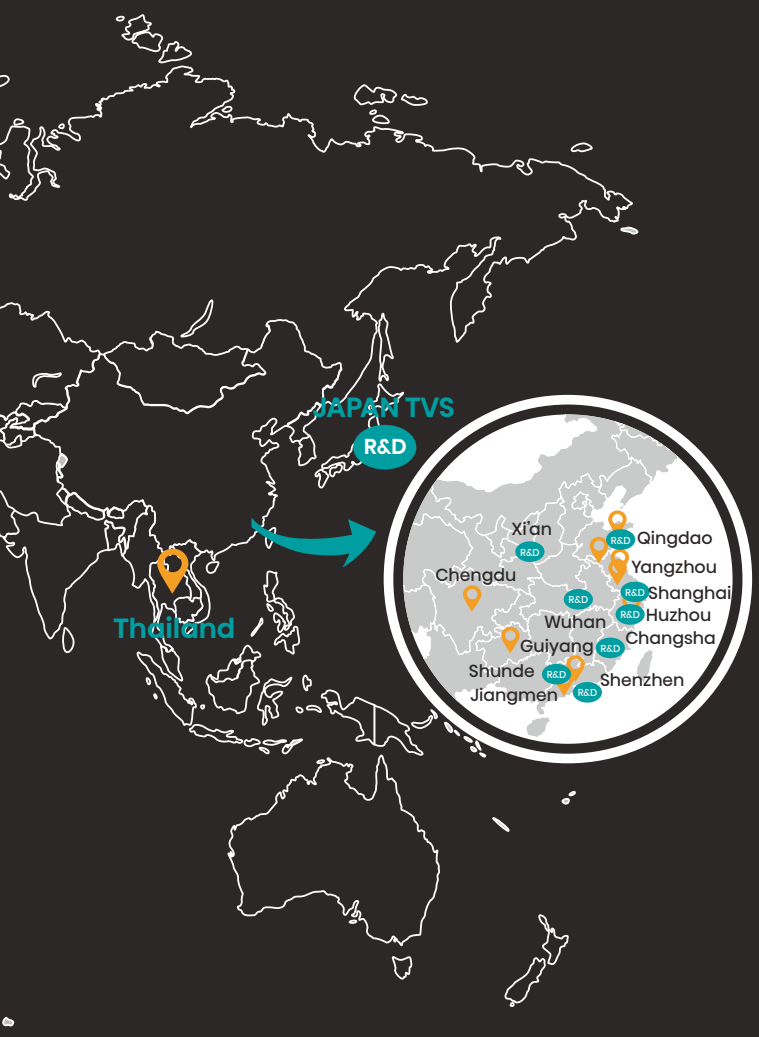

02 | Rezidenční klimatizace Monosplit

ENERGY PRO

2,5 kW	3,5 kW
QE25XV0E	QE35XV0E

NEW ENERGY

5,0 kW	7,0 kW
KA50BS0E	KA70KT0E

COMFORT

2,5 kW	3,5 kW	5,0 kW	7,0 kW
DJ25VE0B	DJ35VE0B	DJ50XA0B	DJ70BB0C

EASY

2,5 kW	3,5 kW
CA25YR03	CA35YR03

Záruka 5 let

Při kvalitní a pravidelné starosti o klimatizaci může být její životnost více i 20 let. Jako profesionálové v oblasti klimatizační techniky si uvědomujeme důležitost pravidelného servisu, proto při jeho vykonávání přinášíme možnost prodloužení záruky na zařízení až na 5 let.

Hlavnou podmínkou prodloužené záruky je:
- registrace na hisense-klima.cz / hisense-klima.sk
- Pravidelný roční servis certifikovanou firmou.

Zdraví

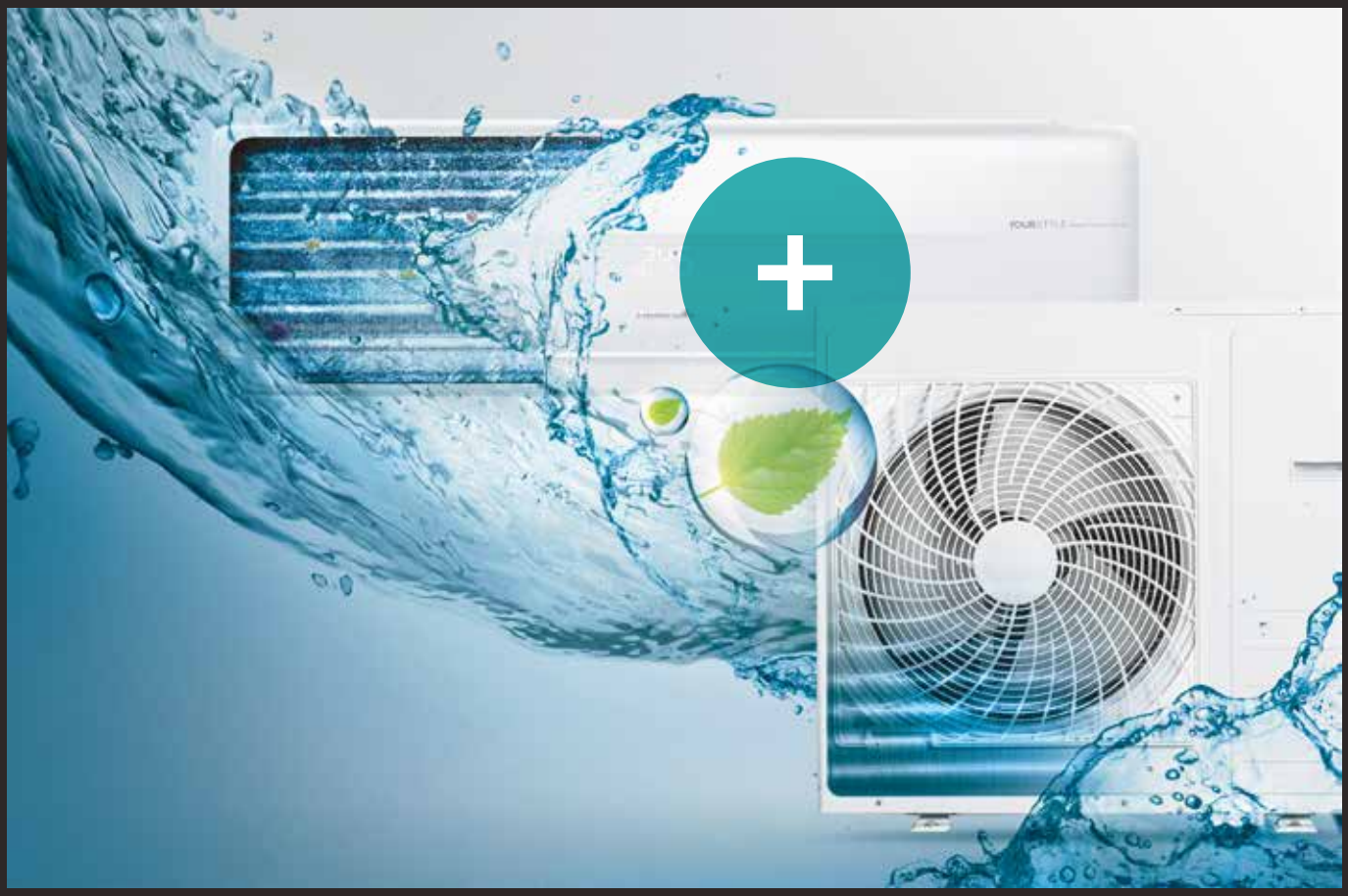

Samočištění a speciální povrchová úprava

Klimatizace se dokáže pomocí funkce samočištění pravidelně zbavit různých nečistot jako prachu, mikroorganismů či olejů. Speciální povrchová úprava výměníku umožňuje pomocí namrznutí a následného rozpuštění námrazy mechanicky odstranit nečistoty. Kromě toho, se vždy při vypnutí spustí režim proti tvorbě plísní a vnitřek klimatizace se zcela vysuší. Tato technologie umožňuje nejen udržovat klimatizaci čistou, ale i dodatečně

HI - NANO

HI-NANO je druhem účinného plazma ionizátoru. Ve srovnání s běžnou plazmou, která generuje 0,4 ~ 0,6 milionu iontů / cm3, může generovat až 1 milion iontů / cm3. Díky své silné produkci iontů dokáže účinně eliminovat více než 99% H1N1 do dvou hodin. Ve srovnání s běžnou plazmou produkuje pouze polovinu ozonu (0,007 mg / m3) a nezpůsobuje poškození životního prostředí. Účinně odstraňujte bakterie a proto si každý den budete moci užívat čistý vzduch.

Francouzská laboratoř Texcell prokázala, že HI-NANO může účinně inhibovat nový koronavirus (SARS-CoV-2) až o 93,54% během dvou

Ionizace

Účinná eliminace virů a bakterií

Čistý a zdravý vzduch

Pokročilé technologie filtrace

Různé druhy filtrů efektivně odstraňují pyl, prachové částice, bakterie a virusy. Kromě toho deodorizují – ničí různé pachy, například od cigaret, domácích mazlíčků či jídla.

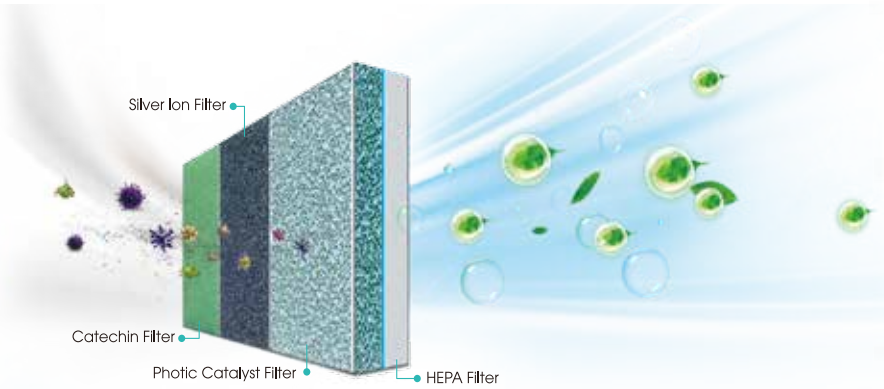

Katechinový filtr

Filtr se stříbrem

Foto-katalyzátorový

Vitamín C

HEPA filtr

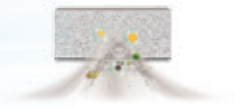

Aromatický filtr

Komfort

Inteligentní Wifi ovládání

Ovládejte svoji klimatizaci ať jste kdekoli, či na cestě domů a chcete přijít do vychlazeného bytu ,nebo jste klimatizaci zapomněli vypnout.

Kromě toho je možné nastavit si pomocí WiFi aplikace i týdenní časovač, optimální teplotu podle spánku, spustit autodiagnostiku či skupinově ovládat klimatizace ve větších prostorech jako například prodejny, kanceláře nebo sklady.

HiSmart Life APP

HiSmart Life je jednoduchá a intuitivní aplikace do vašeho smartphonu nebo tabletu s operačním systémem
iOS nebo Android.

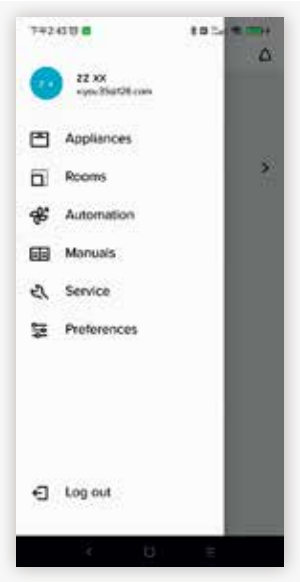

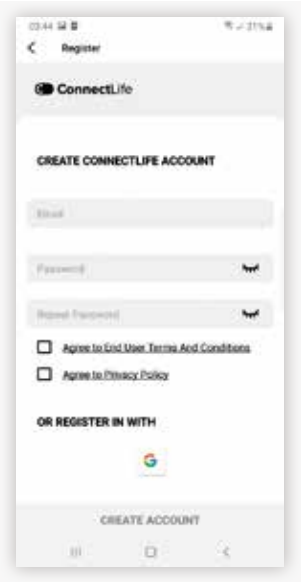

Ovládání hlasem

Nová aplikace HiSmart Life je kompatibilní s Alexou a asistentem Google, díky hlasové interakci je možné zapínat, vypínat,
regulovat teplotu nebo nastavit provozní režim (chlazení nebo topení).
Hledejte HiSmart Life v Alexa Skills nebo v katalogu asistentů Google.

Technologie

Vytápění až do -22 ° C a chlazení do -15 ° C

I během nejtužších mrazů, které se na území ČR a SK republiky objevují jen velmi málo, klimatizace dokáže zajistit dostatečný topný výkon. Zároveň jsou vnější jednotky vybavené elektricky vyhřívanou vaničkou a upraveným softwarem na odmrazování. Zároveň chlazení i při -15 ° C je důležité pro celoroční chlazení technologií.

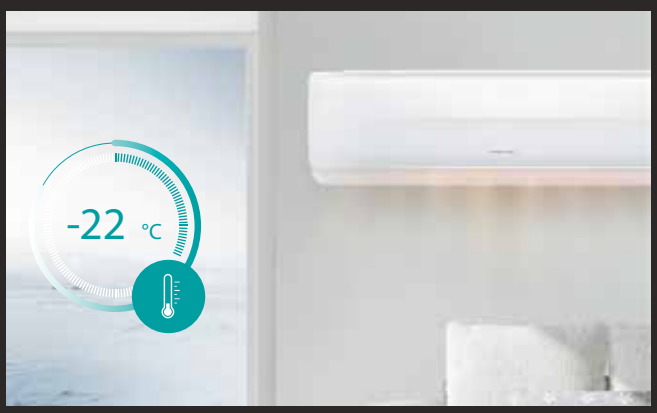

Topení do -22°C

Elektricky vyhřívaná vanička

360 ° DC invertorová technologie

Tato špičková technologie přináší inteligentní řízení klimatizace s ohledem na maximální efektivitu. Další významnou výhodou je, že hlučnost bude snížena na minimum.

Vysokofrekvenční elektromagnetická technologie ovládání (> 70 Hz)
- Rychlé vychlazení
- Rychlé vytápění

Ovládání sinusové vlny elektromotoru celých 180 °
- Zvýšená efektivita
- Zvýšená stabilita provozu
- Zvýšený rozsah využití

Kompenzace točivého momentu při nízkých otáčkách
- Konstantní teplota
- Úspora energie

3D inverterová technologie
- Vysoká efektivita
- Vysoká spolehlivost
- Minimální požadavky na údržbu a servis

Velmi široký frekvenční rozsah
- Možnost nepřetržitého provozu
- Velmi přesné ovládání kompresoru

Inteligentní řízení otáček kompresoru

Invertorová technologie umožňuje řídit otáčky kompresoru tak, aby bylo možné dosáhnout přesnosti teploty vyfukovaného vzduchu s odchylkou maximálně ± 0,5 ° C.

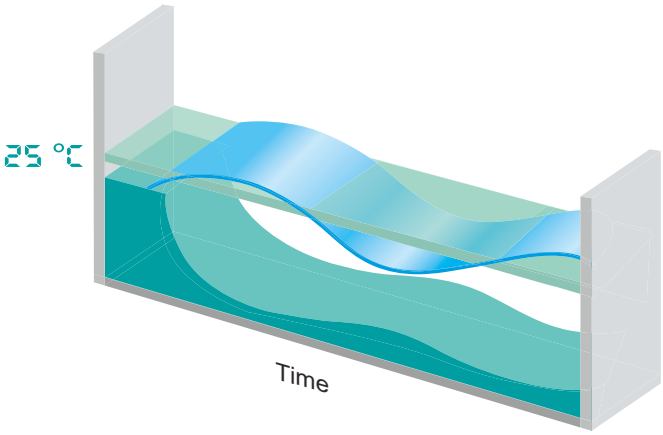

AI Smart

Aktivací inteligentího režimu pomoci dálkového ovladače bude klimatizace automaticky regulovat teplotu, vlhkost a průtok vzduchu.

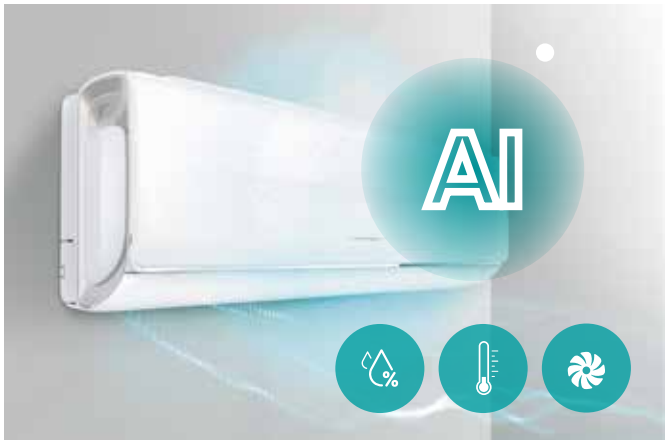

Rychlé vychlazení místnosti a dva režimy provozu klimatizace

Klimatizace v režimu rychlého vychlazení citelně sníží teplotu v místnosti během pár minut. Následně se přepne do ekonomického režimu, kde udržuje požadovanou teplotu vzduchu a zároveň výrazně šetří elektricou energii.

Super tichý režim

Se speciálně navrženým vnitřkem klimatizace a pokrokovou elektronikou lze provozovat klimatizaci pouze při 16dB (A), to je hodnota kterou i v té nejtišší místnosti jen těžko možné zaslechnout. (iba pre model Silentium Pro)

Automatická ochrana a diagnostika

Klimatizace Hisense jsou vybavené real-time diagnostikou (v reálném čase), která v případě poruchy zobrazí poruchový kód. Kromě toho v případě přetížení zařízení se klimatizace díky technologii automatické ochrany nouzově vypne.

Temperování na 8 ° C

V případě ,že navštěvujete svou chatu jen několik krát měsíčně, je velmi výhodné využít funkci temperování kterou klimatizace HISENSE nabízejí a zamezit tak poklesu vnitřní teploty pod bod mrazu.

Vícevrstvá ochrana proti korozi

Konstrukce venkovní jednotky je chráněna až 7-mi vrstvami různých typů. Nejdříve se nanesou dvě vrstvy zinku pomocí technologie ponoroného zinkování, následně se nanesou další dvě vrstvy galvanickým pozinkováním. Pak se přidá jemná ocelová mřížka, nanese vrstva barvy pomocí technologie práškového vytvrzování a na závěr se na povrch nanese vrstva

Potrubí pro odvod kondenzátu

Potrubí pro odvod kondenzátu lze snadno umístit na obě strany vaničky vnitřní jednotky.

Ochranný kryt elektrické části

Ochranný kryt elektrické části je vyrobený z materiálů, které zabraňují šíření plamene a zabraňují mechanickému poškození.

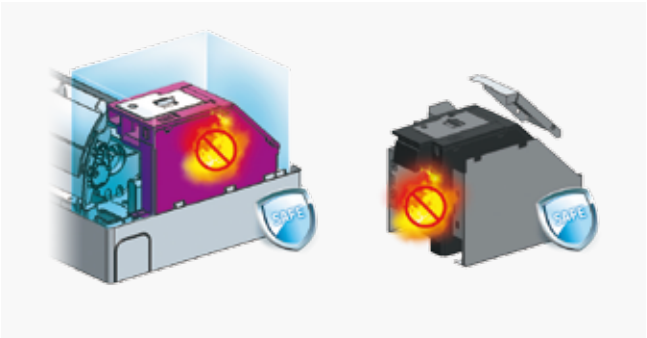

Časovač

Nastavení denního režimu. 24 h časovač můžete nastavit na konkrétní čas během dne pro automatické zapnutí nebo vypnutí klimatizace.

Podsvícený displej

Jedním kliknutím získáte dokonalou pokojovou teplotu. Pro inteligentní režim stačí stisknout tlačítko „Smart“ a klimatizace se automaticky nastaví na nejpohodlnější teplotu podle teploty v místnosti.

Funkce I feel

Dálkový ovladač měří teplotu v místnosti a předává informace jednotce. Nejen vnitřní teplota, ale také teplota kolem uživatele se přenáší do vnitřní jednotky prostřednictvím senzoru na bezdrátovém dálkovém ovládání. Vnitřní jednotka je provozována a nastavována podle vnímané teploty, aby bylo dosaženo inteligentní regulace teploty v místnosti.

Různé typy spánkových režimů

Dobrý spánek je nenahraditelný, proto HISENSE přináší až 4 spánkové režimy optimalizované pro různé věkové kategorie uživatelů. Standardní režim, režim pro starší, dětský režim, režim pro mladistvé.

Další funkce

Technologie

Full DC Inverter
Digitální ovládání DC kompresoru, DC motor vnitřního ventilátoru, DC motor venkovního ventilátoru a DC elektronický expanzní ventil zaručují tichý provoz a snižují spotřebu elektrické energie.

Vyhřívaná vana venkovní jednotky
Venkovní jednotky jsou vybaveny topným kabelem, který chrání před namrzáním vaničky. Klimatizace je takto připravena i na nejchladnější zimy a vysokou vlhkost vzduchu.

Provoz při nízkém napětí
V případě že je síť nestabilní (energeticky náročné technologie jsou připojeny do sítě) klimatizace dokáže účinně fungovat pokud napětí poklesne až na 150V.

Zdraví

Prevence studeného vzduchu
Při přepnutí režimu chlazení nebo odvlhčování do režimu topení, začne klimatizace foukat, až když je výměník tepla ve vnitřní jednotce ohřátý, aby se zabránilo ofouknutí studeným vzduchem. Takto se klimatizace chová i při odmrazování v

Funkce proti tvorbě plísní
Po vypnutí klimatizace ventilátor ještě 30 sekund vysušuje zkondenzovanou vodu ve vnitřní jednotce, tím se zabrání tvorbě plísní.

Systém automatického odvlhčování

Komfort

Funkce Smart
Zvolením SMART módu na ovladači se klimatizace nastaví do nejkomfortnějšího provozu při dodržování požadované

24h časovač
Jednoduché nastavení automatického vypnutí a zapnutí klimatizace.

Stmívací displej
Tlačítkem „Dimmer" na dálkovém ovladači se vypne podsvícený displej na předním panelu vnitřní jednotky.

Pohotovostní ovládání
Funkce kontakt ON/OFF umožňuje klimatizaci vypnout nebo zapnout i bez dálkového ovladače pomocí hotelové karty nebo protipožárního senzoru.

Jednoduché čištění předního panelu a filtru
Přední panel a filtr je jednoduše odnímatelný, to umožňuje jednoduché a účinné čištění.

Funkce autorestart
Po výpadku elektřiny se jednotka automaticky restartuje a pracuje dál bez jakéhokoli manuálního zásahu.

Dálkové ovládání s podsvíceným displejem

Kontakt ON/OFF pro ovládání hotelového pokoje

	FUNKCE	Energy Pro	New Energy	Comfort	Easy
TECNOLOGIE	Nové chladivo R32	●	●	●	●
	360 Full DC Inverter	●	●	-	-
	Univerzální vnitřní jednotka	●	●	●	-
	WiFi ovládání	●	●	●	Volitelné
	Easy Installation, Easy service	-	-	●	●
	Ovládání hlasem	●	●	-	-
	Vyhřívaná vana venkovní jednotky	●	●	-	-
KOMFORT	Funkce AI (umělá inteligence)	●	-	-	-
	Automatická regulace proudění vzduchu	●	●	●	-
	Hlučnost dB(A)	19	19	19	19
	Temperování na 8 °C	●	●	●	●
	I FEEL	●	●	●	●
	Funkce SUPER	●	●	●	●
	Vytápění při venkovních teplotách	-22°C	-22°C	-20°C	-20°C
	Funkce SMART	●	●	●	●
	Funkce SLEEP	●	●	●	●
	Displej LED	●	●	●	●
	Časovač 24h	●	●	●	●
	Ovládání přes kabelový ovladač	Volitelné	Volitelné	Volitelné	-
	Kontakt ON/OFF	●	●	●	-
ZDRAVÍ	Filtrace 4v1	●	●	Volitelné	-
	Filtr s aktivním uhlíkem	●	●	●	-
	Funkce proti tvorbě plísní	●	●	●	●
	Samočisticí systém vnitřní + vnější / vnitřní jednotky	Vnitřní + vnější	Vnitřní	Vnitřní	Vnitřní
	Hi - Nano likviduje bakterie a viry	●	●	-	-

ENERGY PRO 2,5 kW – 3,5 kW

- Funkce AI (umělá inteligence)
- Intligentný směr proudění vzduchu
- Automatická regulace proudění vzduchu
- 19 dB(A)
- Display LED
- WiFi ovládání
- Ovládání hlasem
- Vyhřívaná vana venkovní jednotky
- Samočisticí systém
- Hi-Nano likviduje 94% virů SARS-CoV-2
- Univerzální vnitřní jednotka
- Vytápění při nízkých venkovních teplotách -22 °C
- Temperování na 8 °C
- I FEEL
- Záruka 5 let
- Filtrace 4v1
- Funkce proti tvorbě plísní
- Funkce SLEEP
- Funkce SUPER
- Filtr s aktivním uhlíkem
- Časovač 24h
- Kontakt ON/OFF
- Ovládání přes kabelový ovladač (Volitelné)
- Vyhřívaná vana venkovní jednotky
- Funkce SMART

Model			
Vnitřní jednotka		QE25XV0EG	QE35XV0EG
Venkovní jednotka		QE25XV0EW	QE35XV0EW
Chlazení			
Chladící výkon (Min~Max) (1)	kW	2,6 (1,0-4,0)	3,5 (1,0-4,4)
Elektrický příkon (Min~Max) (1)	kW	0,53 (0,18-1,05)	0,79 (0,18-0,90)
EER	-	4.86	4.43
SEER: Sezónní chladící faktor	-	8,8	8,5
Energetická třída	-	A+++	A+++
Návrhový výkon (Pdesignc) (2)	kW	2,6	3,5
Orientační roční spotřeba energie (3) (QCE)	kWh/a	103	144
Vytápění (Průměrná sezóna)			
Vytápěcí výkon (Min~Max) (1)	kW	3,2 (1,6-4,2)	4,2 (1,6-4,8)
Elektrický příkon (Min~Max) (1)	kW	0,72(0,3-1,25)	0,98 (0,3-1,28)
COP	-	4,44	4,29
SCOP: Sezónní vytápěcí faktor	-	5,1	5,1
Energetická třída	-	A+++	A+++
Návrhový výkon (Pdesignc) (2)	kW	2,4	2,6
Orientační roční spotřeba energie (3) (QCE)	kWh/a	659	714
Vnitřní jednotka			
Rozměry (Š x V x H)	mm	835x305x198	835x305x198
Hmotnost	Kg	10	10
Průtok vzduchu (MIn - Max)	m^3/h	400 - 600	460 - 650
Výkon odvlhčování	l/hr	0,9	1,2
Akustický výkon (Max)	dB(A)	53	54
Hladina akustického tlaku (Min-Max)	dB(A)	19-39	19-39
Venkovní jednotka			
Rozměry (Š x V x H)	mm	810x585x280	810x585x280
Hmotnost	Kg	33	33
Akustický výkon (Max)	dB(A)	60	61
Hladina akustického tlaku (Min-Max)	dB(A)	47-50	47-50
Elektrické připojení	V, Hz, Ø	220-240V~,50Hz,1P	220-240V~,50Hz,1P
Pracovní rozsah venkovních teplot (Chlazení)	°C	-15° ~43°	-15° ~43°
Pracovní rozsah venkovních teplot (Vytápění)	°C	-22° ~24°	-22° ~24°
Kompresor	-	GMCC	GMCC
Instalace			
Průměr potrubí Kapalina/Plyn	mm(palec)	6,35 (1/4) / 9,52 (3/8)	6,35 (1/4) / 9,52 (3/8)
Délka potrubí (Max)	m	20	20
Max převýšení (Vnitřní/Venkovní)	m	10	10
Náplň chladiva (Základní)	Kg	0,86	0,86
Náplň chladiva (Ekvivalent)	TCO2Eq	0,58	0,58
Délka chladivového potrubí bez přidání chladiva (Max)	m	5	5
Přídavek chladiva	g/m	20	20
Elektrický proud (Chlazení/Vytápění)	A	2,4 / 3,2	3,5 / 4,3
Elektrický proud (maximální hodnota)	A	7	7
Elektrické připojení	• Hlavní napájecí kabel do venkovní jednotky • Propojovací kabel mezi venkovní a vnitřní jednotkou: 4 vodiče + 1 uzemění		
Chladivo			
Typ chladiva (4)	-	R32	R32
GWP: Potenciál globálního oteplování Ekvivalent CO2 (Základní náplň)	-	675	675

(1)(2)(3)(4) - Pro detaily měření hodnot uvedených v tabulce konaktujte distributora.
Minimální délka trasy chladivového potrubí je 3m, na zařízení se nevztahuje záruka pokud bude trasa kratší.

V balení

Volitelné

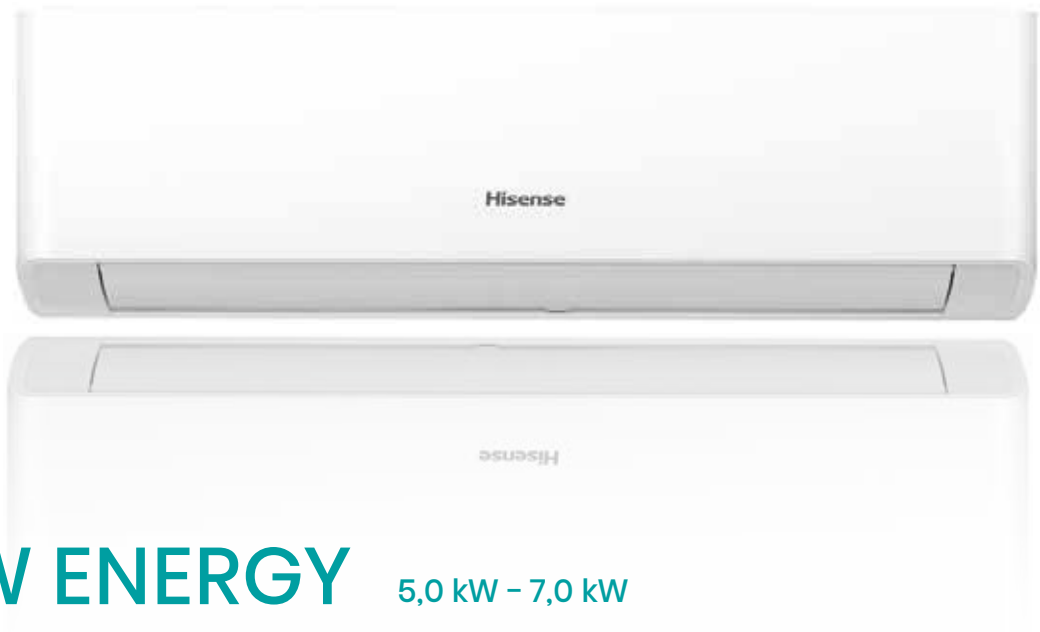

NEW ENERGY 5,0 kW – 7,0 kW

WiFi ovládání

Ovládání hlasem

Vyhřívaná vana venkovní jednotky

Vytápění při nízkých venkovních teplotách -22 °C

19 dB(A)

Automatická regulace proudění vzduchu

Hi-Nano likviduje 94% virů SARS-CoV-2

Záruka 5 let

Univerzální vnitřní jednotka

Temperování na 8 °C

I FEEL

Funkce SUPER

Funkce SMART

Funkce SLEEP

Filtr s aktivním uhlíkem

Filtrace 4v1

Funkce proti tvorbě plísní

Časovač 24h

Kontakt ON/OFF

Ovládání přes kabelový ovladač (Volitelné)

Model			
Vnitřní jednotka		KA50BS0EG	KA70KT0EG
Venkovní jednotka		KA50BS0EW	KA70KT0EW
Chlazení			
Chladící výkon (Min~Max) (1)	kW	5,0 (1,5-6,3)	7,0 (1,6-7,8)
Elektrický příkon (Min~Max) (1)	kW	1,2 (0,26-1,8)	2,0 (0,42-2,76)
EER	-	3,8	3,4
SEER: Sezónní chladící faktor	-	7,8	7,9
Energetická třída	-	A++	A++
Návrhový výkon (Pdesignc) (2)	kW	5,0	7,0
Orientační roční spotřeba energie (3) (QCE)	kWh/a	224	310
Vytápění (Průměrná sezóna)			
Vytápěcí výkon (Min~Max) (1)	kW	5,4 (1,6-6,2)	7,5 (1,8-8,0)
Elektrický příkon (Min~Max) (1)	kW	1,38(0,3-1,65)	2,1 (0,395-2,85)
COP	-	3,9	3,6
SCOP: Sezónní vytápěcí faktor	-	5,1	5,1
Energetická třída	-	A++	A++
Návrhový výkon (Pdesignc) (2)	kW	3,9	5,0
Orientační roční spotřeba energie (3) (QCE)	kWh/a	1217	1522
Vnitřní jednotka			
Rozměry (Š x V x H)	mm	896x300x214	1008x325x217
Hmotnost	Kg	12,3	14,5
Průtok vzduchu (Max)	m^3/h	950	1100
Výkon odvlhčování	l/hr	2,0	2,2
Akustický výkon (Max)	dB(A)	60	63
Hladina akustického tlaku (Min-Max)	dB(A)	19-44	19-48
Venkovní jednotka			
Rozměry (Š x V x H)	mm	860×667×310	900×750×340
Hmotnost	Kg	45	54
Akustický výkon (Max)	dB(A)	63	67
Hladina akustického tlaku (Min-Max)	dB(A)	47-56	47-58
Elektrické připojení	V, Hz, Ø	220-240V~,50Hz,1P	220-240V~,50Hz,1P
Pracovní rozsah venkovních teplot (Chlazení)	°C	-15° ~43°	-15° ~43°
Pracovní rozsah venkovních teplot (Vytápění)	°C	-22° ~24°	-22° ~24°
Kompresor	-	GMCC	GMCC
Instalace			
Průměr potrubí Kapalina/Plyn	mm(palec)	6,35 (1/4) / 12,7 (1/2)	9,52 (3/8) / 15,88 (5/8)
Délka potrubí (Max)	m	20	20
Max převýšení (Vnitřní/Venkovní)	m	15	15
Náplň chladiva (Základní)	Kg	1,15	1,5
Náplň chladiva (Ekvivalent)	TCO2Eq	0,77	1,05
Délka chladivového potrubí bez přidání chladiva (Max)	m	5	5
Přídavek chladiva	g/m	20	30
Elektrický proud (Chlazení/Vytápění)	A	5,8 / 6,2	8,9 / 9,4
Elektrický proud (maximální hodnota)	A	12,3	15,2
Elektrické připojení	• Hlavní napájecí kabel do venkovní jednotky • Propojovací kabel mezi venkovní a vnitřní jednotkou: 4 vodiče + 1 uzemění		
Chladivo			
Typ chladiva (4)	-	R32	R32
GWP: Potenciál globálního oteplování Ekvivalent CO2 (Základní náplň)	-	675	675

(1)(2)(3)(4) - Pro detaily měření hodnot uvedených v tabulce konaktujte distributora.
Minimální délka trasy chladivového potrubí je 3m, na zařízení se nevztahuje záruka pokud bude trasa kratší.

V balení

Volitelné

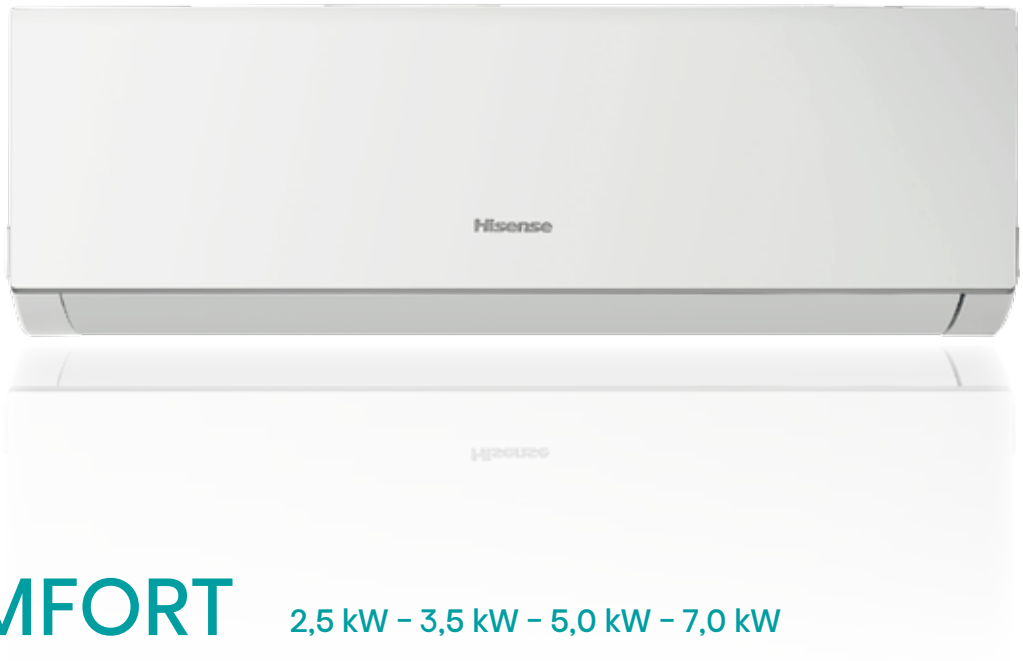

COMFORT

2,5 kW - 3,5 kW - 5,0 kW - 7,0 kW

Easy Installation
Easy service

WiFi ovládání

Displej LED

Automatická regulace proudění vzduchu

19 dB(A)

Záruka 5 let

Univerzální vnitřní jednotka

Vytápění při nízkých venkovních teplotách -20 °C

Temperování na 8 °C

I FEEL

Funkce SLEEP

Funkce SUPER

Funkce SMART

Filtr s aktivním uhlíkem

Filtrace 4v1

Funkce proti tvorbě plísní

Časovač 24h

Kontakt ON/OFF

Ovládání přes kabelový ovladač
(Volitelné)

Jednoduchá insalace a servis

1. Kotvící deska je vybavená dvěma podpěrami, kterými můžete přizvednout vnitřní jednotku a tak si vytvořit pohodlný manipulační prostor na připojení potrubí.

2. Dvěma šrouby jednoduše odmontujete spodní odnímatelný panel a máte lepší přístup k potrubí bez nutnosti rozebírání celého krytu zařízení.

3. Velmi rychle a spolehlivě je možné změnit připojení potrubí na odvod kondenzátu.

Model					
Vnitřní jednotka		DJ25VE0BG	DJ35VE0BG	DJ50XA0BG	DJ70BB0CG
Venkovní jednotka		DJ25VE0BW	DJ35VE0BW	DJ50XA0BW	DJ70BB0CW
Chlazení					
Chladící výkon (Min~Max) (1)	kW	2,6 (0,8-3,5)	3,5 (1,2-4,1)	5,0 (1,0-6,0)	7,0 (2,5-8,0)
Elektrický příkon (Min~Max) (1)	kW	0,735 (0,18-1,5)	1,0 (0,19-1,5)	1,54 (0,26-2,3)	2,23 (0,42-3,0)
EER	-	3,54	3,50	3,25	3,14
SEER: Sezónní chladící faktor	-	6,1	6,1	6,1	6,3
Energetická třída	-	A++	A++	A++	A++
Návrhový výkon (Pdesignc) (2)	kW	2,6	3,5	5,0	7,0
Orientační roční spotřeba energie (3) (QCE)	kWh/a	149	201	287	389
Vytápění (Průměrná sezóna)					
Vytápěcí výkon (Min~Max) (1)	kW	2,8 (0,8-3,5)	4,0 (1,6-4,3)	5,6 (1,6-6,25)	7,1 (2,5-8,5)
Elektrický příkon (Min~Max) (1)	kW	0,68 (0,18-1,5)	1,025 (0,19-1,50)	1,55 (0,35-2,30)	2,24 (0,42-3,20)
COP	-	4,12	3,90	3,62	3,17
SCOP: Sezónní vytápěcí faktor	-	4	4	4	4
Energetická třída	-	A+	A+	A+	A+
Návrhový výkon (Pdesignc) (2)	kW	2,4	3,3	4,7	5,3
Orientační roční spotřeba energie (3) (QCE)	kWh/a	840	1155	1645	1855
Vnitřní jednotka					
Rozměry (Š x V x H)	mm	815×270×212	815×270×212	915x315x235	1085×315×235
Hmotnost	Kg	9	9	12	13
Průtok vzduchu (Max)	m^3h	550	600	1000	1100
Výkon odvlhčování	l/hr	0,9	1,2	2	2,5
Akustický výkon (Max)	dB(A)	56	56	60	65
Hladina akustického tlaku (Min-Max)	dB(A)	19-39	19-40	21-46	21-48
Venkovní jednotka					
Rozměry (Š x V x H)	mm	715×240×482	715×240×482	810x585x280	860x667x310
Hmotnost	Kg	26	27	38	48
Akustický výkon (Max)	dB(A)	63	63	65	64
Hladina akustického tlaku (Min-Max)	dB(A)	47-54	47-54	47-56	48-56
Elektrické připojení	V, Hz, Ø	220~240/50/1	220~240/50/1	220~240/50/1	220~240/50/1
Pracovní rozsah venkovních teplot (Chlazení)	°C	-15° ~43°	-15° ~43°	-15° ~43°	-15° ~43°
Pracovní rozsah venkovních teplot (Vytápění)	°C	-20° ~24°	-20° ~24°	-20° ~24°	-20° ~24°
Kompresor	-	GMCC	GMCC	GMCC	HIGHLY
Instalace					
Průměr potrubí Kapalina/Plyn	mm(pollici)	6,35 (1/4) / 9,52 (3/8)	6,35 (1/4) / 9,52 (3/8)	6,35 (1/4) / 12,7 (1/2)	9,52 (3/8) / 15,88 (5/8)
Délka potrubí (Max)	m	20	20	20	20
Max převýšení (Vnitřní/Venkovní)	m	10	10	15	15
Náplň chladiva (Základní)	Kg	0,59	0,76	1,20	1,44
Náplň chladiva (Ekvivalent)	TCO2Eq	0,40	0,51	0,81	0,97
Délka chladivového potrubí bez přidání chladiva (Max)	m	5	5	5	5
Přídavek chladiva	g/m	20	20	20	30
Elektrický proud (Chlazení/Vytápění)	A	3,3 / 3,1	4,4 / 4,5	6,8 / 7	9,9 / 9,9
Elektrický proud (maximální hodnota)	A	7,5	8	12,3	15,2
Elektrické připojení	• Hlavní napájecí kabel do venkovní jednotky • Propojovací kabel mezi venkovní a vnitřní jednotkou: 4 vodiče + 1 uzemění				
Chladivo					
Typ chladiva (4)	-	R32	R32	R32	R32
GWP: Potenciál globálního oteplování Ekvivalent CO2 (Základní náplň)	-	675	675	675	675

(1)(2)(3)(4) - Pro detaily měření hodnot uvedených v tabulce konaktujte distributora.
Minimální délka trasy chladivového potrubí je 3m, na zařízení se nevztahuje záruka pokud bude trasa kratší.

V balení

Volitelné

EASY

2,5 kW – 3,5 kW

- Easy service
- WiFi ovládání (volitelné)
- Displej LED
- 19 dB(A)
- Záruka 5 let
- Vytápění při nízkých venkovních teplotách -20 °C
- Temperování na 8 °C
- I FEEL
- Funkce SLEEP
- Funkce SUPER
- Funkce SMART
- Funkce proti tvorbě plísní
- Časovač 24h

Jednoduchá insalace a servis

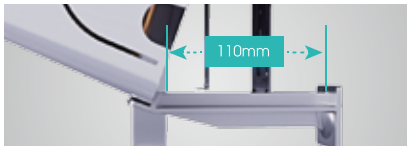

1. V balení naleznete podpěrný přípravek, díky kterému můžete pozvednout vnitřní jednotku a tak si vytvořit pohodlný manipulační prostor

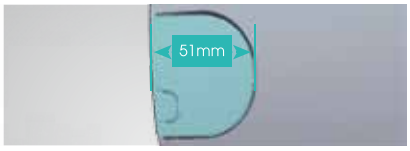

2. Nový model jednotky Easy zjednodušuje montáž i díky zvětšeným otvorem pro připojení potrubí

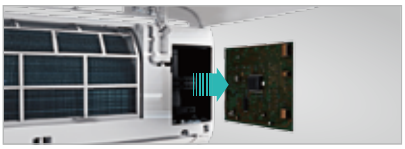

3. Při výměně řídící desky netřeba vnitřní jednotku rozebírat. Řídící desku jednoduše vysunete a odpojíte. Výrazně se tak zjednodušuje servis a šetří drahocenný čas.

Model			
Vnitřní jednotka		CA25YR03G	CA35YR03G
Venkovní jednotka		CA25YR03W	CA35YR03W
Chlazení			
Chladící výkon (Min~Max) (1)	kW	2,6 (1,0-3,0)	3,5 (1,0-4,0)
Elektrický příkon (Min~Max) (1)	kW	0,85 (0,19-1,50)	1,15 (0,19-1,60)
EER	-	3,04	2,95
SEER: Sezónní chladící faktor	-	6,1	6,1
Energetická třída	-	A++	A++
Návrhový výkon (Pdesignc) (2)	kW	2,6	3,4
Orientační roční spotřeba energie (3) (QCE)	kWh/a	149	195
Vytápění (Průměrná sezóna)			
Vytápěcí výkon (Min~Max) (1)	kW	2,7 (1,0-3,0)	3,8(1,0-4,2)
Elektrický příkon (Min~Max) (1)	kW	0,70(0,19-1,50)	1,05 (0,19-1,60)
COP	-	3,86	3,55
SCOP: Sezónní vytápěcí faktor	-	4,0	4,0
Energetická třída	-	A+	A+
Návrhový výkon (Pdesignc) (2)	kW	2,0	2,7
Orientační roční spotřeba energie (3) (QCE)	kWh/a	700	945
Vnitřní jednotka			
Rozměry (Š x V x H)	mm	790×255×200	790×255×200
Hmotnost	Kg	7,1	7,1
Průtok vzduchu (Max)	m^3/h	550	550
Výkon odvlhčování	l/hr	0,9	1,2
Akustický výkon (Max)	dB(A)	56	56
Hladina akustického tlaku (Min-Max)	dB(A)	19-39	19-39
Venkovní jednotka			
Rozměry (Š x V x H)	mm	660×483×240	660×483×240
Hmotnost	Kg	22	22
Akustický výkon (Max)	dB(A)	62	62
Hladina akustického tlaku (Min-Max)	dB(A)	47-51	47-52
Elektrické připojení	V, Hz, Ø	220-240V~,50Hz,1P	220-240V~,50Hz,1P
Pracovní rozsah venkovních teplot (Chlazení)	°C	-15° ~43°	-15° ~43°
Pracovní rozsah venkovních teplot (Vytápění)	°C	-20° ~24°	-20° ~24°
Kompresor	-	GMCC	GMCC
Instalace			
Průměr potrubí Kapalina/Plyn	mm(palec)	6,35 (1/4) / 9,52 (3/8)	6,35 (1/4) / 9,52 (3/8)
Délka potrubí (Max)	m	20	20
Max převýšení (Vnitřní/Venkovní)	m	10	10
Náplň chladiva (Základní)	Kg	0,46	0,58
Náplň chladiva (Ekvivalent)	TCO2Eq	0,31	0,43
Délka chladivového potrubí bez přidání chladiva (Max)	m	5	5
Přídavek chladiva	g/m	20	20
Elektrický proud (Chlazení/Vytápění)	A	3,9 / 3,1	5 / 4,7
Elektrický proud (maximální hodnota)	A	7,5	8
Elektrické připojení	• Hlavní napájecí kabel do venkovní jednotky • Propojovací kabel mezi venkovní a vnitřní jednotkou: 4 vodiče + 1 uzemění		
Chladivo			
Typ chladiva (4)	-	R32	R32
GWP: Potenciál globálního oteplování Ekvivalent CO2 (Základní náplň)	-	675	675

(1)(2)(3)(4) - Pro detaily měření hodnot uvedených v tabulce konaktujte distributora.
Minimální délka trasy chladivového potrubí je 3m, na zařízení se nevztahuje záruka pokud bude trasa kratší.

V balení

Volitelné

Všechny monosplit modely

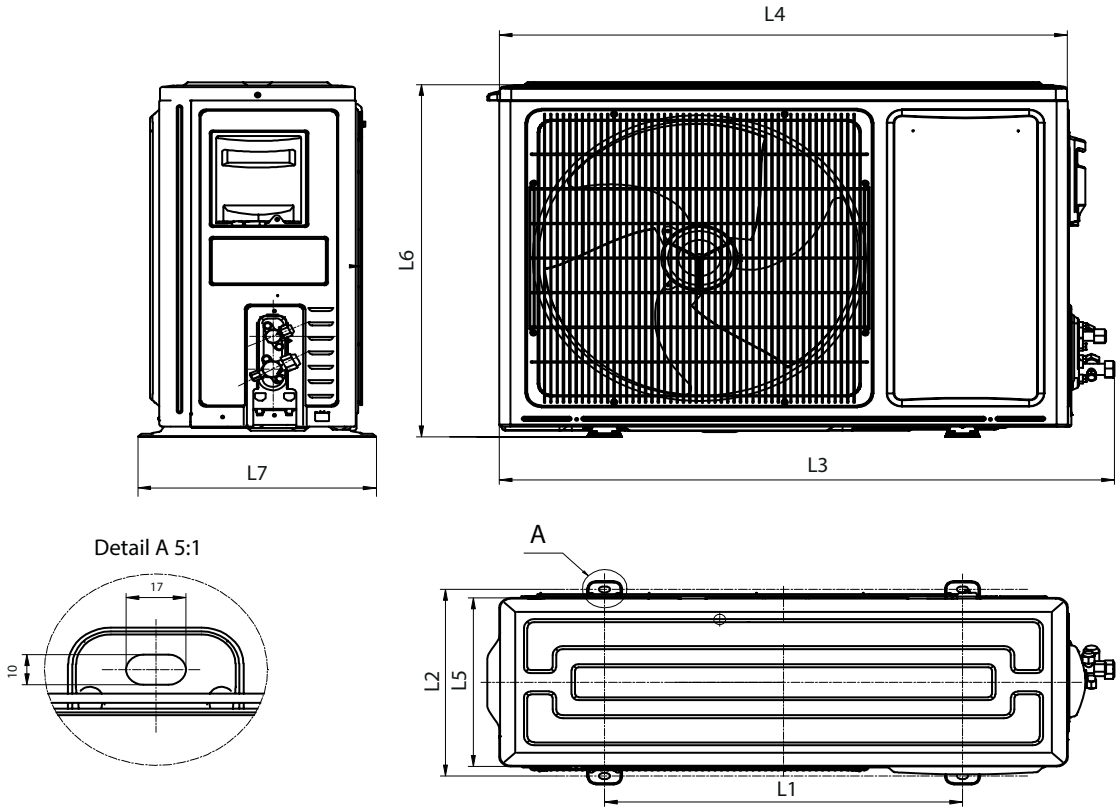

Energy PRO

Model	L1 (mm)	L2 (mm)	L3 (mm)	L4 (mm)	L5 (mm)	L6 (mm)	L7 (mm)
QE25XV__W	510	310	865	810	280	585	350
QE35XV__W	510	310	865	810	280	585	350

New Energy

Model	L1 (mm)	L2 (mm)	L3 (mm)	L4 (mm)	L5 (mm)	L6 (mm)	L7 (mm)
KA50BS__W	542	341	935	860	310	667	368
KA70KT__W	608	368	973	919	340	750	398

Comfort

Model	L1 (mm)	L2 (mm)	L3 (mm)	L4 (mm)	L5 (mm)	L6 (mm)	L7 (mm)
DJ25VE__W	443	264	776	715	240	486	290
DJ35VE__W	443	264	776	715	240	486	290
DJ50XA__W	510	310	865	810	280	585	350
DJ70BB__W	542	341	935	860	310	667	368

Easy

Model	L1 (mm)	L2 (mm)	L3 (mm)	L4 (mm)	L5 (mm)	L6 (mm)	L7 (mm)
CA25YR__W	438	264	722	660	240	493	290
CA35YR__W	438	264	722	660	240	493	290

Energy PRO - QE25XV__G, QE35XV__G

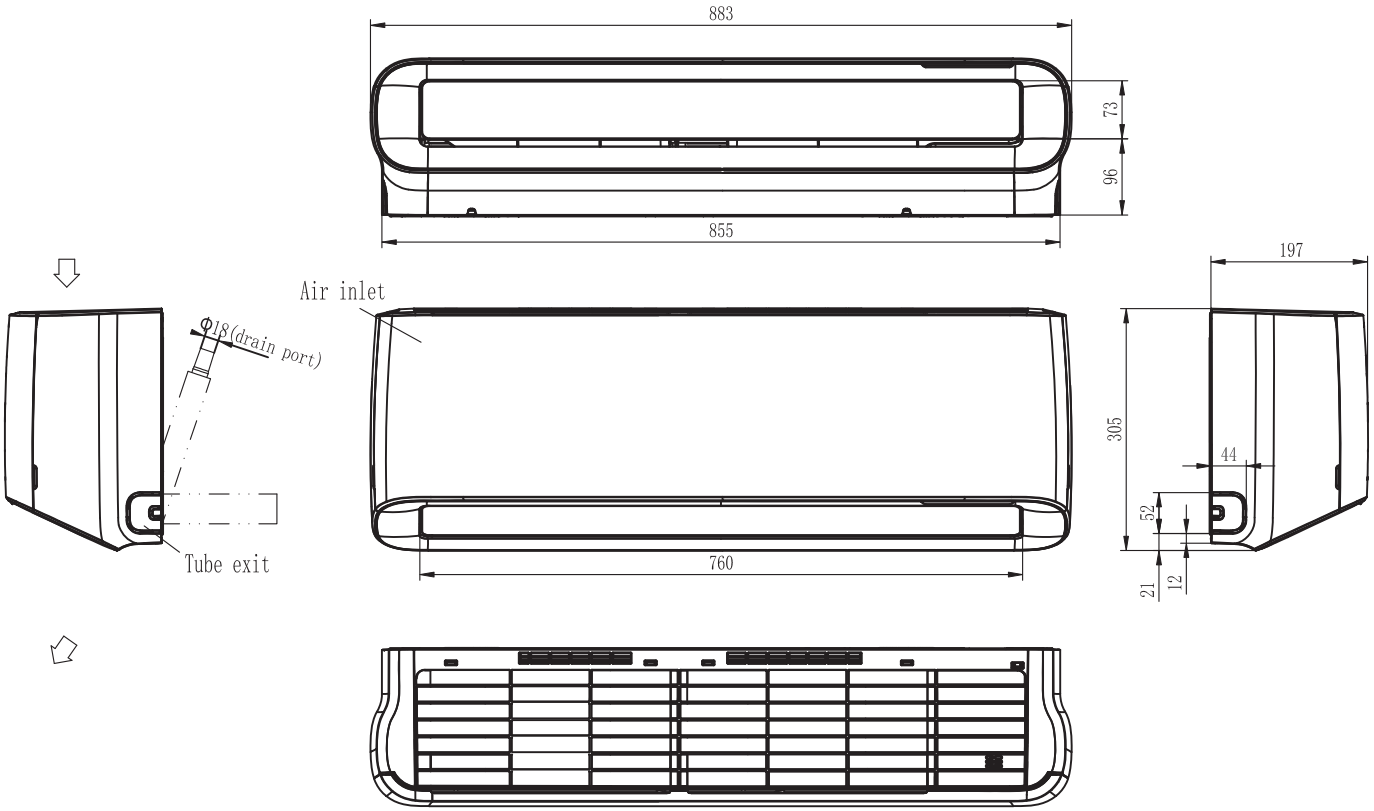

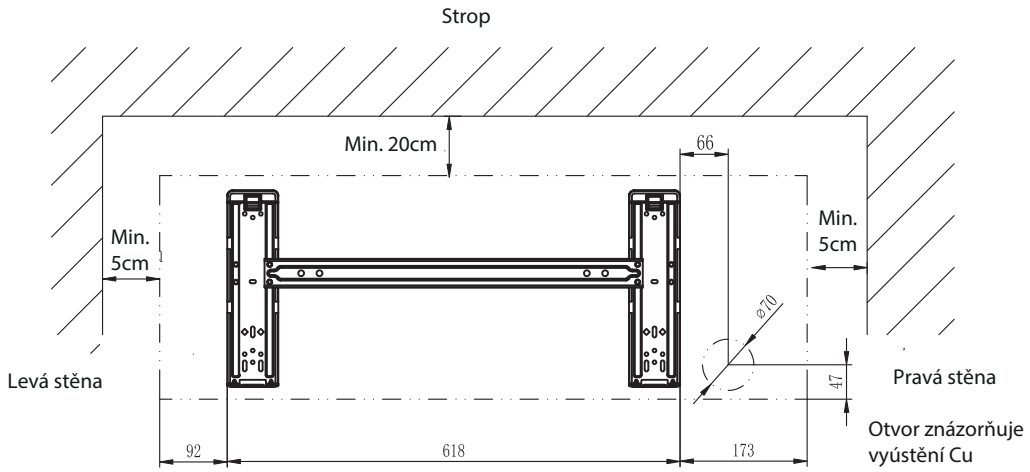

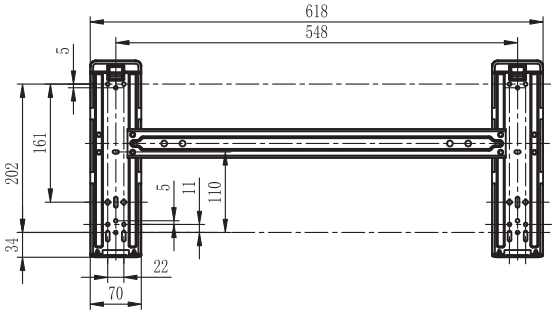

Poznámka: Potrubí pro odvod kondenzátu lze umístit na obě strany vaničky vnitřní jednotky.

New Energy - KA50BS__G

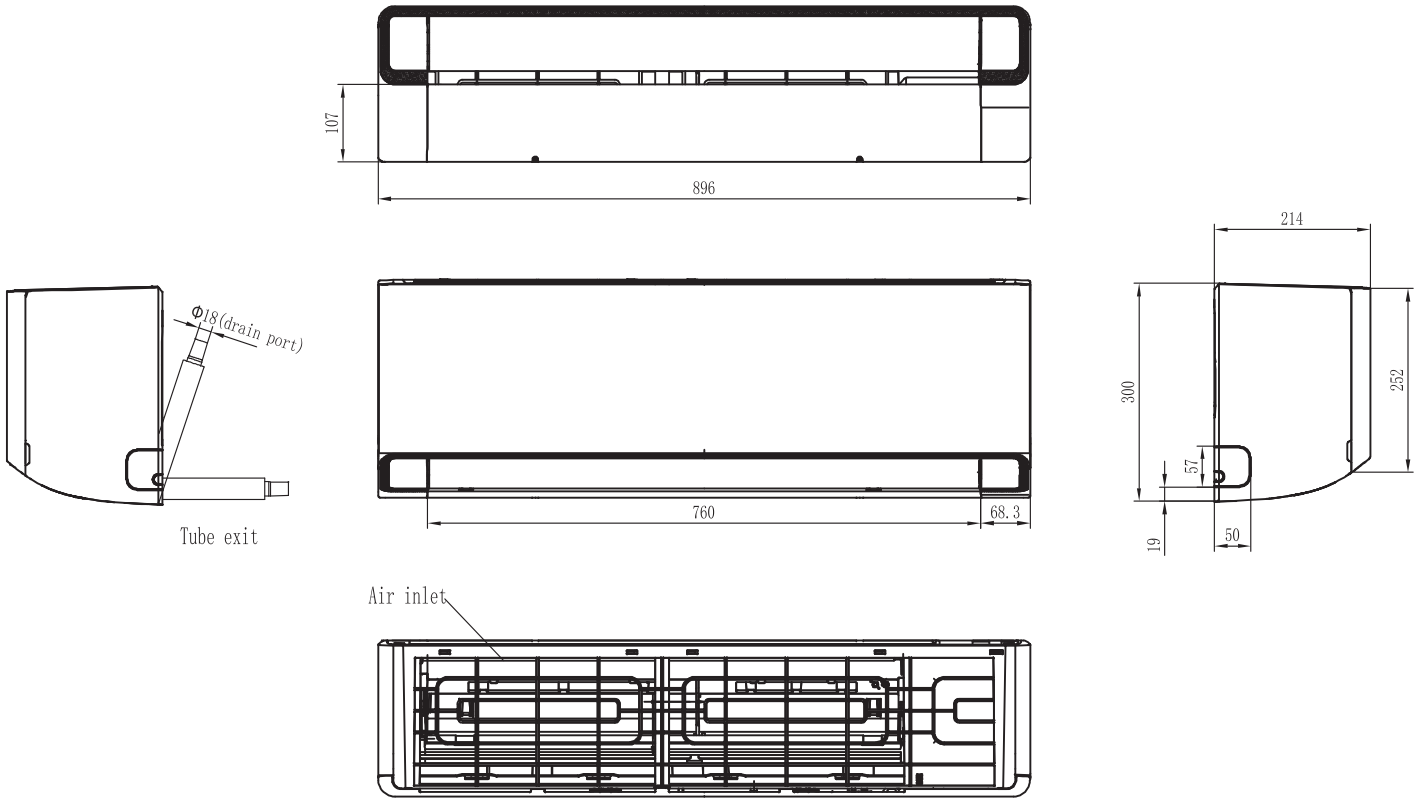

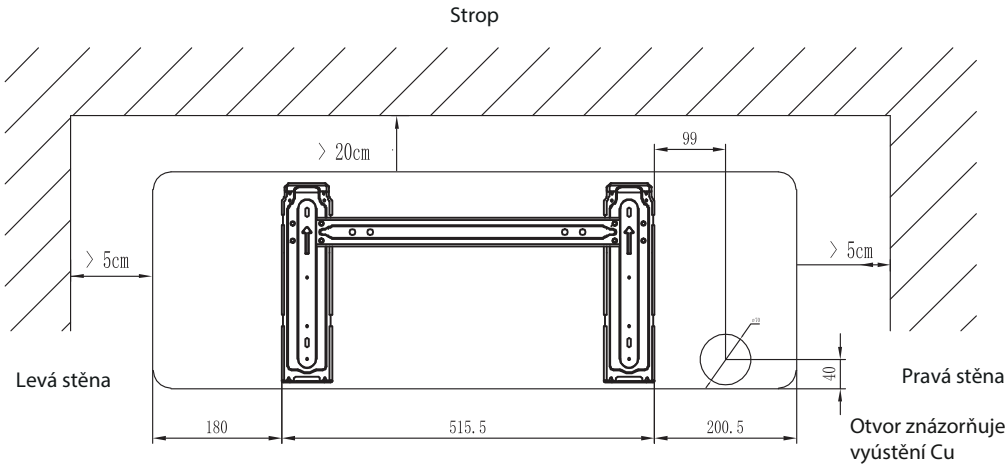

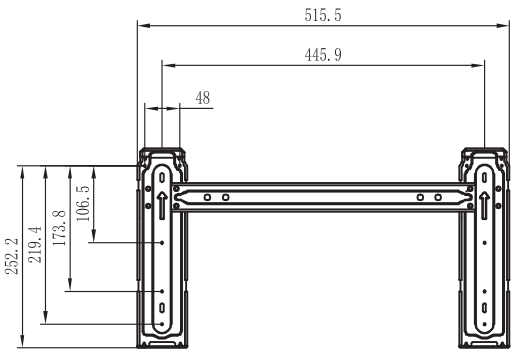

Poznámka: Potrubí pro odvod kondenzátu lze umístit na obě strany vaničky vnitřní jednotky.

New Energy - KA70KT__G

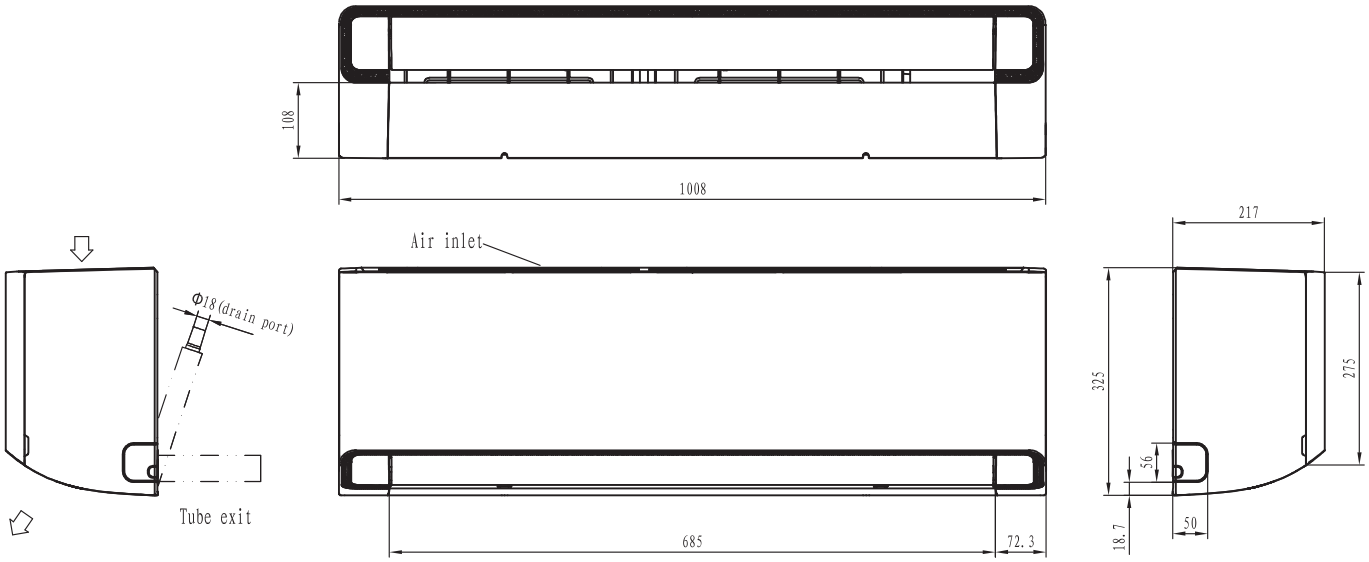

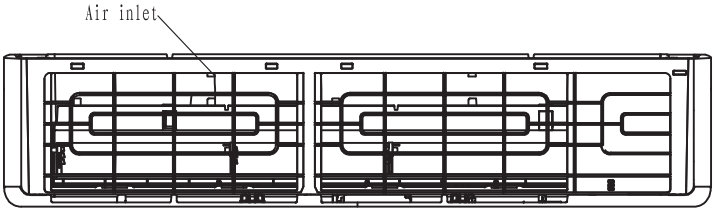

Strop

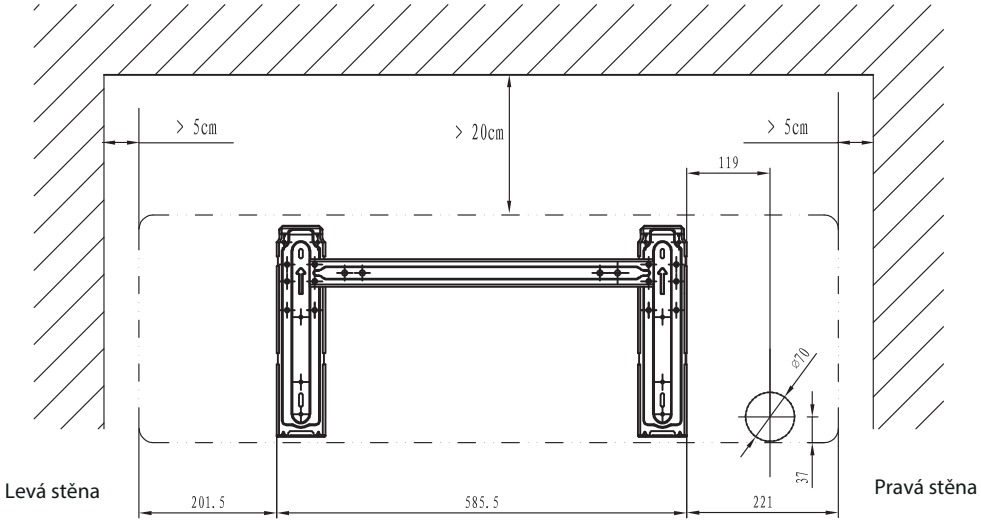

Levá stěna

Pravá stěna

Otvor znázorňuje vyústění Cu

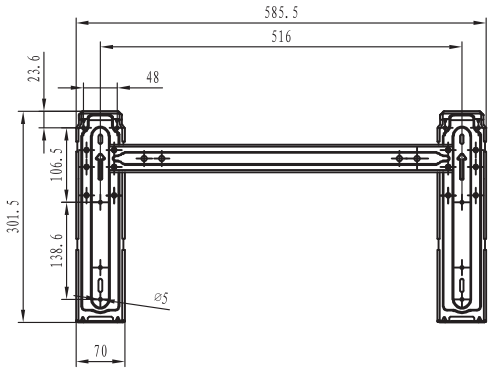

Poznámka: Potrubí pro odvod kondenzátu lze umístit na obě strany vaničky vnitřní jednotky.

Comfort - DJ25VE__G, DJ35VE__G, DJ50XA__G, DJ70BB__G

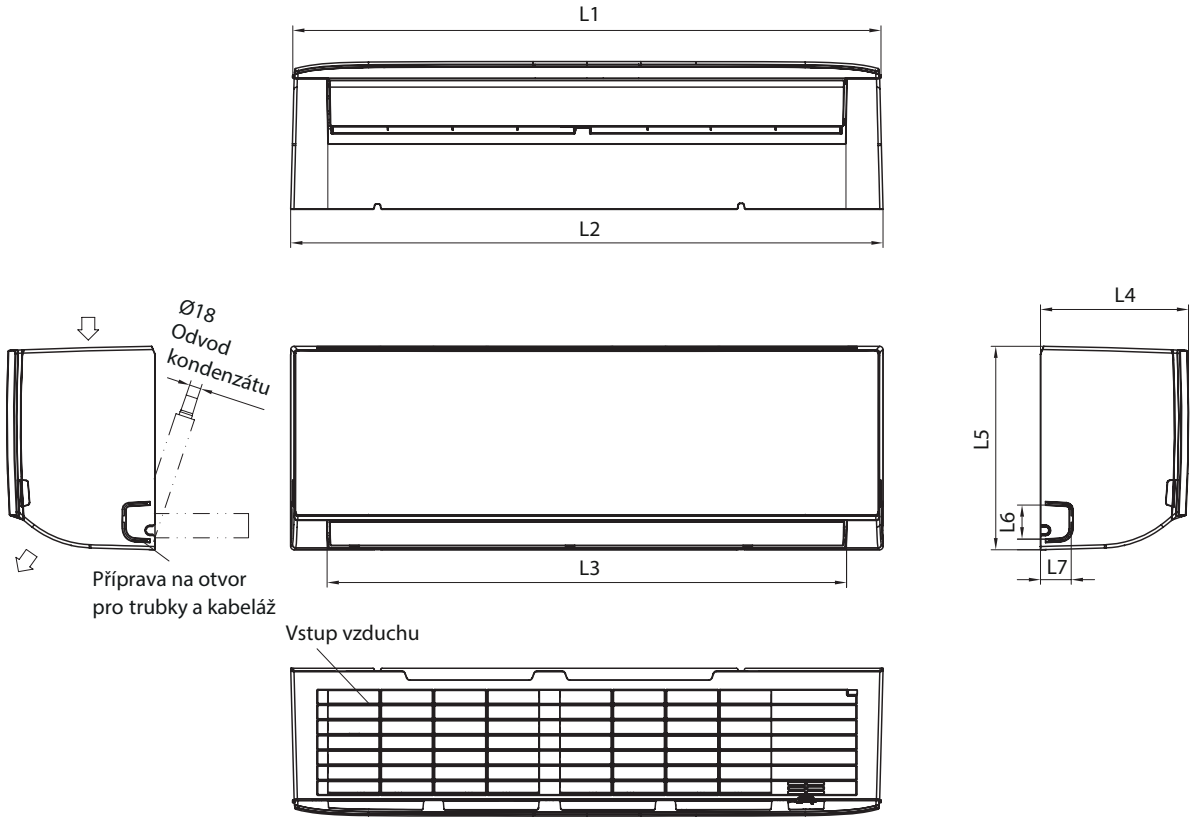

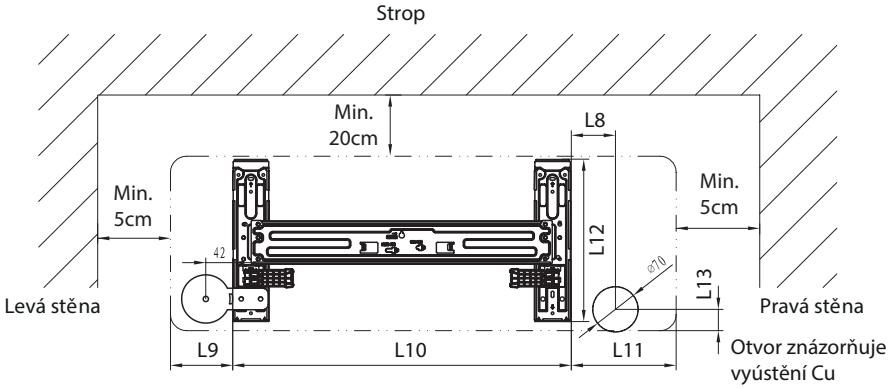

Model	L1 (mm)	L2 (mm)	L3 (mm)	L4 (mm)	L5 (mm)	L6 (mm)	L7 (mm)
DJ25VE0AG	807	815	721	210	275	46	55
DJ35VE0AG	807	815	721	210	275	46	55
DJ50XA0AG	907	915	801	228	315	53	47
DJ70BB0BG	1078	1085	970	228	315	53	47

Model	L8 (mm)	L9 (mm)	L10 (mm)	L11 (mm)	L12 (mm)	L13 (mm)
DJ25VE0AG	68	79	592	144	257	33
DJ35VE0AG	68	79	592	144	257	33
DJ50XA0AG	137	100	629	185	306	40
DJ70BB0BG	170	218	629	233	306	40

Poznámka: Potrubí pro odvod kondenzátu lze umístit na obě strany vaničky vnitřní jednotky.

Easy - CA25YR__G, CA35YR__G

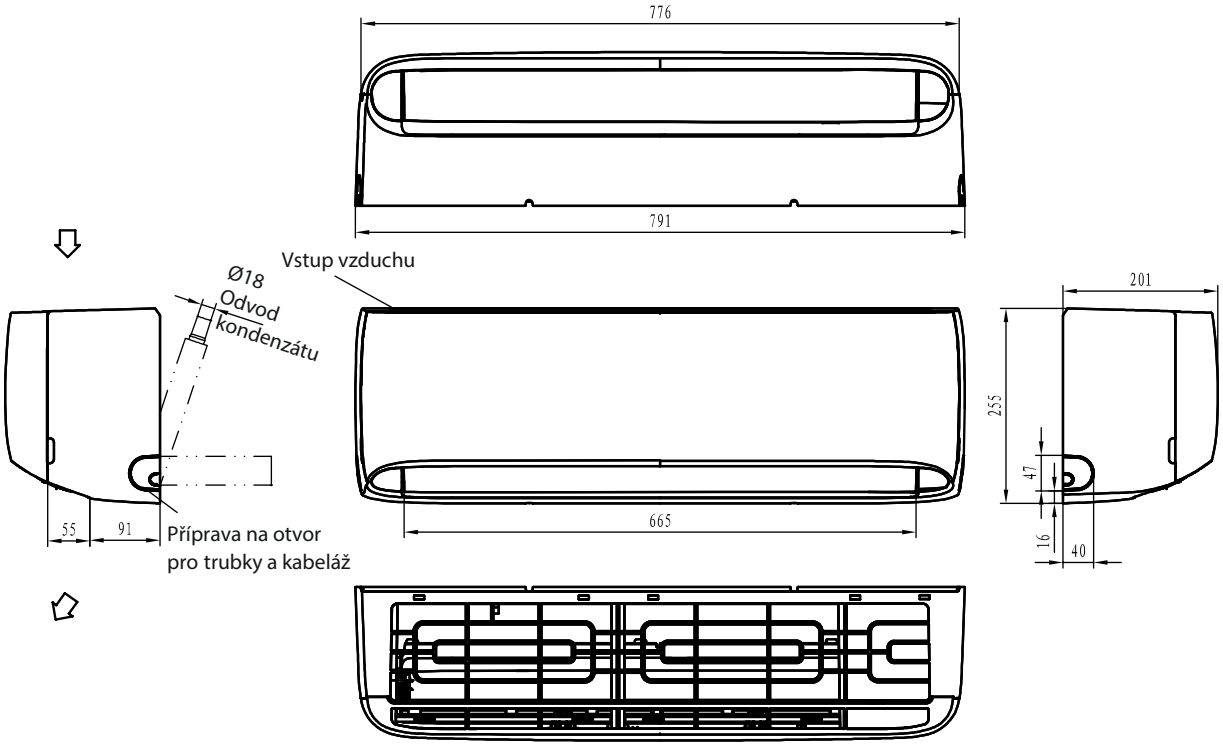

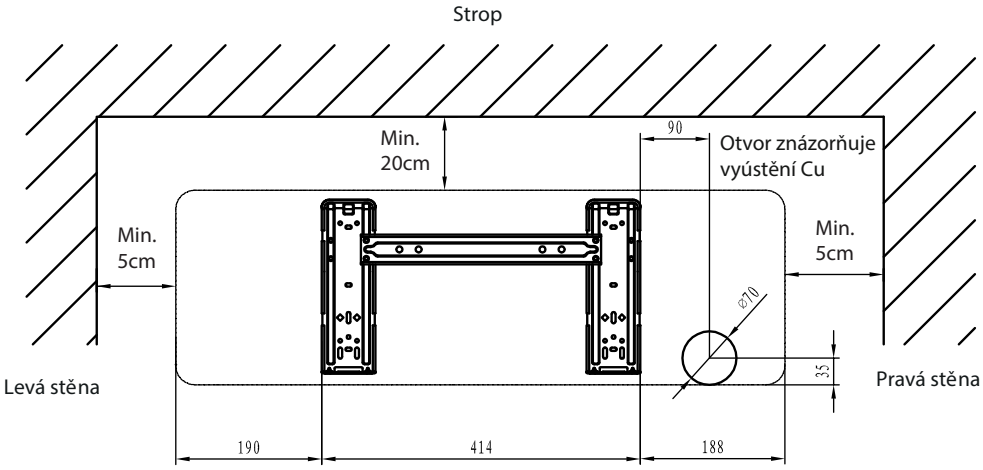

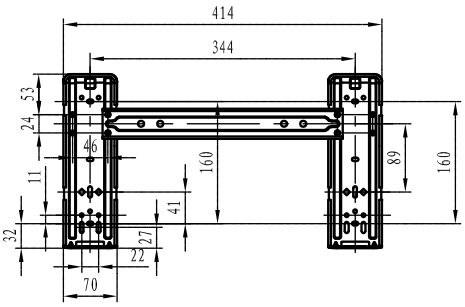

Poznámka: Potrubí pro odvod kondenzátu lze umístit na obě strany vaničky vnitřní jednotky.

03 | Rezidenční klimatizace Multisplit

Multisplit klimatizace

Kompaktní rozměry

Až 5 vnitřních na 1 venkovní

Široký výběr výkonů

Vylepšený dizjan výměníků

Kompaktní rozměry

Vynikající konstrukce s různými možnostmi instalace, kompaktní design, lehčí a kompaktnější jednotky pro snadnou instalaci, flexibilní umístění jednotek, větší objem balení a lepší variace přepravy.

Multisplit klimatizace pro 2 až 5 místností

Díky širokému výběru vnitřních modelů vždy najdete to správné řešení. Kromě nástěnných modelů je možné připojit i kazetové, kanálové a konzolové modely. Všechny se dají navzájem kombinovat podle vašich potřeb.

Široký provozní rozsah klimatizací

Hisense přináší široký teplotní rozsah, při kterém klimatizace plnohodnotně a efektivně vytápí nebo chladí prostory.

Diagnostika a servis

Efektivní diagnostika a servis přes zařízení Hi-checker

Vylepšený výměník tepla zlepšuje tepelnou výměnu s okolím

Protiproudový výměník tepla s vylepšeným trubkováním a průtokem chladící látky může lepšit chladící výkon a zvětšit délku mezi vnitřní a venkovní jednotkou. Technické provedení zabraňuje vzniku

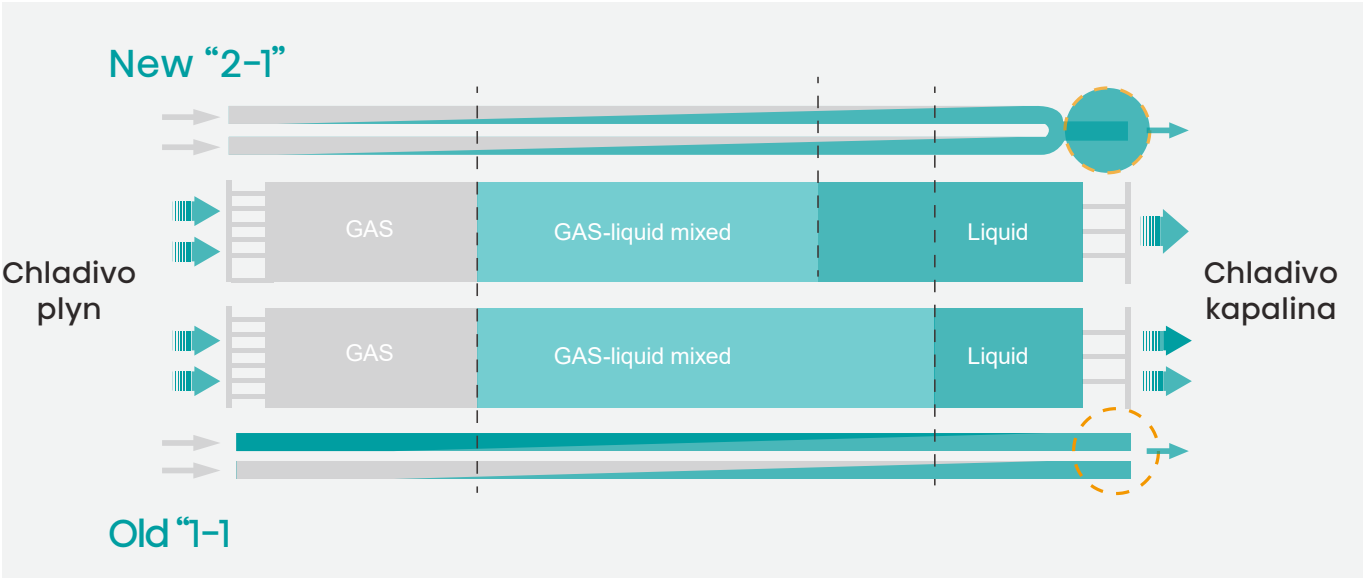

Další funkce

Venkovní jednotka

- WiFi ovládání (volitelné)
- Hi-Smart Invertor
- Full DC Invertorový kompresor
- DC motor ventilátoru
- Žebrové trubky
- H-PAM
- Jednoduchá instalace
- Tichý provoz
- Vytápění při nízkých teplotách -15 °C
- 16 rychlostí ventilátoru
- Smart odmrazování
- Kontrola úrovně naplnění chladiva
- Záruka 5 let

Vnitřní jednotka

- 24h časovač
- Kontakt ON/OFF
- Funkce Autorestart
- Stmívací displej
- Jednoduché čištění
- I Feel
- Mód SUPER
- SLEEP funkce
- Širokoúhlé nastavení výfukové lamely
- Funkce Smart
- Filtrace 4v1
- Funkce proti tvorbě plísní

Kombinační tabulka

		Silentium Pro		Energy Pro		New Energy		New Comfort				Parapetní/ podstropní			Kanálová			Kazetová		
Venkovní multisplit	V.J.	2.5 kW	3.5 kW	2.5 kW	3.5 kW	5.0 kW	7.0 kW	2.5 kW	3.5 kW	5.0 kW	7.0 kW	2.6 kW	3.5 kW	5.2 kW	2.5 kW	3.5 kW	5.2 kW	2.6 kW	3.5 kW	5.2 kW
DUAL 4.2	2	●	●	●	●			●	●			●	●		●	●		●	●	
DUAL 5.0	2	●	●	●	●			●	●			●	●		●	●		●	●	
TRIAL 6.2	3	●	●	●	●	●		●	●	●		●	●	●	●	●	●	●	●	●
TRIAL 7.2	3	●	●	●	●	●		●	●	●		●	●	●	●	●	●	●	●	●
QUADRI 8.1	4	●	●	●	●	●		●	●	●		●	●	●	●	●	●	●	●	●
QUADRI 10.5	4	●	●	●	●	●		●	●	●		●	●	●	●	●	●	●	●	●
PENTA 12.5	5	●	●	●	●	●	●	●	●	●	●	●	●	●	●	●	●	●	●	●

Venkovní jednotka

DUAL
4,2 kW

DUAL
5,0 kW

TRIAL
6,2 kW | 7,2 kW

QUADRI
8,1 kW | 10,5 kW

PENTA
12,5 kW

Vnitřní jednotka

ENERGY PRO
2,5 kW | 3,5 kW

NEW ENERGY
5,0 kW | 7,0 kW

KAZETOVÁ
2,5 kW | 3,5 kW | 5,2 kW

NEW COMFORT
2,5 kW | 3,5 kW | 5,0 kW | 7,0 kW

KANÁLOVÁ
2,5 kW | 3,5 kW | 5,2 kW

KONZOLOVÁ a PODSTROPNÍ
2,5 kW | 3,5 kW | 5,2 kW

ENERGY PRO

Model		QE25XV00G	QE35XV00G
Chladící výkon	kW	2,6	3,5
Vytápěcí výkon	kW	3,2	4,2
Příkon	W	26	30
Odběrový proud (nominální)	A	0,13	0,15
Průtok vzduchu	m³/h	600	650
Hladina akust.tlaku (Min - Max)	dB(A)	19 - 39	19 - 39
Rozměry (Š x V x H)	mm	835x305x198	835x305x198
Hmotnost	kg	10	10
Průměr potrubí - kapalina	mm	6,35 (1/4)	6,35 (1/4)
Průměr potrubí - plyn	mm	9,52 (3/8)	9,52 (3/8)

NEW ENERGY

Model		KA50BS0EG	KA70KT0EG
Chladící výkon	kW	5,0	7,0
Vytápěcí výkon	kW	5,4	7,1
Příkon	W	45	52
Odběrový proud (nominální)	A	0,2	0,24
Průtok vzduchu	m³/h	950	1100
Hladina akust.tlaku (Min - Max)	dB(A)	19 - 46	19 - 48
Rozměry (Š x V x H)	mm	896x300x214	1008x325x217
Hmotnost	kg	10,5	12
Průměr potrubí - kapalina	mm	6,35 (1/4)	6,35 (1/4)
Průměr potrubí - plyn	mm	12,7 (1/2)	15,88 (5/8)

COMFORT

Model		DJ25VE0AG	DJ35VE0AG	DJ50XA0AG	DJ70BB0BG
Chladící výkon	kW	2,6	3,5	5	7
Vytápěcí výkon	kW	2,8	4	5,6	7,1
Příkon	W	45	44	70	52
Odběrový proud (nominální)	A	0,2	0,2	0,3	0,24
Průtok vzduchu	m³/h	550	600	1000	1100
Hladina akust.tlaku (Min - Max)	dB(A)	19 - 39	19- 40	21 - 46	21 - 48
Rozměry (Š x V x H)	mm	815×275×210	815×275×210	914×315×228	1085×315×228
Hmotnost	kg	8,5	8,5	12,0	13,0
Průměr potrubí - kapalina	mm	6,35 (1/4)	6,35 (1/4)	6,35 (1/4)	9,52 (3/8)
Průměr potrubí - plyn	mm	9,52 (3/8)	9,52 (3/8)	12,7 (1/2)	15,88 (5/8)

KANÁLOVÁ

Model		ADT26UX4RBL4	ADT35UX4RBL4	ADT52UX4RCL4
Chladící výkon	kW	2,7	3,55	5,34
Vytápěcí výkon	kW	2,74	3,7	6,01
Příkon	W	20	25	87
Odběrový proud (nominální)	A	0,2	0,2	0,5
Průtok vzduchu	m³/h	520	600	900
Hladina akust.tlaku (Min - Max)	dB(A)	27 - 32	30 - 36	33 - 41
Externí statický tlak	Pa	0-50	0-50	0-50
Rozměry (Š x V x H)	mm	910×190×447	910×190×447	1180×190×447
Hmotnost	kg	18	18	22,5
Průměr potrubí - kapalina	mm	6,35 (1/4)	6,35 (1/4)	6,35 (1/4)
Průměr potrubí - plyn	mm	9,52 (3/8)	9,52 (3/8)	12,7 (1/2)

KAZETOVÁ

Model Panel		ACT26UR4RCA4 PE-EA-B29	ACT35UR4RCA4 PE-EA-B29	ACT52UR4RCA4 PE-EA-B29
Chladící výkon	kW	2,6	3,5	5,2
Vytápěcí výkon	kW	3	3,8	6,2
Příkon	W	20	23	77
Odběrový proud (nominální)	A	0,2	0,2	0,5
Průtok vzduchu	m³/h	500	600	700
Hladina akust.tlaku (Min - Max)	dB(A)	27 - 33	29 - 35	30 - 37
Rozměry (Š x V x H)	mm	570x570x215	570x570x215	570x570x215
Rozměry panelu (Š x V x H)	mm	620x620x37	620x620x37	620x620x37
Hmotnost	kg	15	15	16
Průměr potrubí - kapalina	mm	6,35 (1/4)	6,35 (1/4)	6,35 (1/4)
Průměr potrubí - plyn	mm	9,52 (3/8)	9,52 (3/8)	12,7 (1/2)

KONZOLOVÁ a PODSTROPNÍ / PARAPETNÍ

Model		AKT26UR4RK4	AKT35UR4RK4	AKT52UR4RK4	AVT52UR4SA4
Chladící výkon	kW	2,8	3,52	5,2	5
Vytápěcí výkon	kW	3	3,8	5,1	5,8
Příkon	W	20	25	70	34
Odběrový proud (nominální)	A	0,1	0,1	0,1	0,3
Průtok vzduchu	m³/h	520	600	700	800
Hladina akust.tlaku (Min - Max)	dB(A)	28 - 39	33 - 38	35 - 44	34 - 41
Rozměry (Š x V x H)	mm	700x630x220	700x630x220	700x630x220	990×680×230
Hmotnost	kg	15	15	15	29
Průměr potrubí - kapalina	mm	6,35 (1/4)	6,35 (1/4)	6,35 (1/4)	6,35 (1/4)
Průměr potrubí - plyn	mm	9,52 (3/8)	9,52 (3/8)	12,7 (1/2)	12,7 (1/2)

DUAL
4,2 kW

DUAL
5,0 kW

2AMW42U4RRA – 2AMW50U4RXA

Model		2AMW42U4RRA	2AMW50U4RXA
Maximální počet vnitřních jednotek		2	2
Chlazení			
Chladící výkon (Min~Max)	kW	4,1 (1,4-5,5)	5,2 (1,8-6,6)
Elektrický příkon (Min~Max)	kW	1 (0,33-1,9)	1,38 (0,39-2,2)
SEER: Sezónní chladící faktor	-	6,61	7,21
Energetická třída	-	A++	A++
Návrhový výkon (Pdesignc)	kW	4,1	5,2
Orientační roční spotřeba energie (QCE)	kWh/a	217	252
Vytápění (Průměrná sezóna)			
Vytápěcí výkon (Min~Max)	kW	4,5 (1,4-5,6)	6 (1,4-7,2)
Elektrický příkon (Min~Max)	kW	1 (0,2-1,6)	1,43 (0,29-2,3)
SCOP: Sezónní vytápěcí faktor	-	4,1	4,1
Energetická třída	-	A+	A+
Návrhový výkon (Pdesignc)	kW	4,2	5,5
Orientační roční spotřeba energie (QCE)	kWh/a	1434	1878
Venkovní jednotka			
Rozměry (Š x V x H)	mm	730×540×260	810×584×280
Hmotnost	Kg	34	37
Akustický výkon (Max)	dB(A)	62	64
Hladina akustického tlaku (Min-Max)	dB(A)	47-53	48-55
Elektrické připojení	V, Hz, Ø	220~240/50/1	220~240/50/1
Pracovní rozsah venkovních teplot (Chlazení)	°C	-15° ~48°	-15° ~48°
Pracovní rozsah venkovních teplot (Vytápění) °	°C	-15° ~24°	-15° ~24°
Potrubí a náplň			
Potrubí - kapalina Potrubí - plyn	mm	6,35 (1/4) x2 9,52 (3/8) x2	6,35 (1/4) x2 9,52 (3/8) x2
Délka potrubí (Max),(Celková/Jedna jednotka)	m	30/15	30/15
Max převýšení (Vnitřní/Venkovní)	m	15	15
Náplň chladiva (Základní)	Kg	0,95	1,07
Náplň chladiva (Ekvivalent)	TCO2Eq	0,64	0,72
Délka potrubí bez přidání chladiva (Max)	m	15	15
Přídavné množství chladiva nad max. délku	g/m	12	12
Chladivo			
Typ chladiva	-	R32	R32
GWP	-	675	675

TRIAL

6,2 kW | 7,2 kW

QUADRI

8,1 kW | 10,5 kW

PENTA

12,5 kW

3AMW62U4RFA - 3AMW72U4RFA - 4AMW81U4RAA 4AMW105U4RAA - 5AMW125U4RTA

Model		3AMW62U4RFA	3AMW72U4RFA	4AMW81U4RAA	4AMW105U4RAA	5AMW125U4RTA
Maximální počet vnitřních jednotek		3	3	4	4	5
Chlazení						
Chladící výkon (Min~Max)	kW	6,3 (2,0-9,0)	7,2 (2,0-10,0)	8 (2,6-11,5)	10 (2,6-11,5)	12,5 (3,8-15,3)
Elektrický příkon (Min~Max)	kW	1,47 (0,61-2,95)	1,87 (0,65-3,1)	2,25 (0,58-4)	3,1 (0,58-4)	3,61 (0,81-5,5)
SEER: Sezónní chladící faktor	-	6,9	6,8	7,01	6,50	6,5
Energetická třída	-	A++	A++	A++	A++	-
Návrhový výkon (Pdesignc)	kW	6,3	7,2	8	10	12,5
Orientační roční spotřeba energie (QCE)	kWh/a	320	371	399	538	673
Vytápění (Průměrná sezóna)						
Vytápěcí výkon (Min~Max)	kW	7,2 (2,2-9,2)	7,9 (2,3-10)	9 (2,2-12)	11 (2,2-12)	13,5 (3,3-17,2)
Elektrický příkon (Min~Max)	kW	1,78 (0,51-2,95)	2,03 (0,52-3,1)	2,25 (0,46-4)	2,8 (0,46-4)	3,79 (0,68-6,5)
SCOP: Sezónní vytápěcí faktor	-	4,01	4,01	4,05	4,01	3,72
Energetická třída	-	A+	A+	A+	A+	-
Návrhový výkon (Pdesignc)	kW	5,5	5,5	8	8	10,5
Orientační roční spotřeba energie (QCE)	kWh/a	1920	1920	2765	2793	3952
Venkovní jednotka						
Rozměry (Š x V x H)	mm	860×670×310	860×670×310	950×840×340	950×840×340	950x1050x340
Hmotnost	Kg	49	49	73	73	90
Akustický výkon (Max)	dB(A)	68	68	68	68	75
Hladina akustického tlaku (Min-Max)	dB(A)	49-55	49-55	54-60	54-60	55-61
Elektrické připojení	V, Hz, Ø	220~240/50/1	220~240/50/1	220~240/50/1	220~240/50/1	220~240/50/1
Pracovní rozsah venkovních teplot (Chlazení)	°C	-15° ~48°	-15° ~48°	-15° ~48°	-15° ~48°	-15° ~48°
Pracovní rozsah venkovních teplot (Vytápění) °	°C	-15° ~24°	-15° ~24°	-15° ~24°	-15° ~24°	-15° ~24°
Potrubí a náplň						
Potrubí - kapalina Potrubí - plyn	mm	6,35 (1/4) x3 9,52 (3/8) x3	6,35 (1/4) x3 9,52 (3/8) x3	6,35 (1/4) x4 9,52 (3/8) x4	6,35 (1/4) x4 9,52 (3/8) x4	6,35 (1/4) x5 9,52 (3/8) x5
Délka potrubí (Max),(Celková/Jedna jednotka)	m	45/20	45/20	60/20	60/20	80/20
Max převýšení (Vnitřní/Venkovní)	m	15	15	15	15	15
Náplň chladiva (Základní)	Kg	1,45	1,45	2,2	2,2	3
Náplň chladiva (Ekvivalent)	TCO2Eq	0,98	0,98	1,48	1,48	2,03
Délka potrubí bez přidání chladiva (Max)	m	15	15	20	20	25
Přídavné množství chladiva nad max. délku	g/m	12	12	12	12	12
Chladivo						
Typ chladiva	-	R32	R32	R32	R32	R32
GWP	-	675	675	675	675	675

Rozměry venkovních jednotek

2AMW42U4RRA

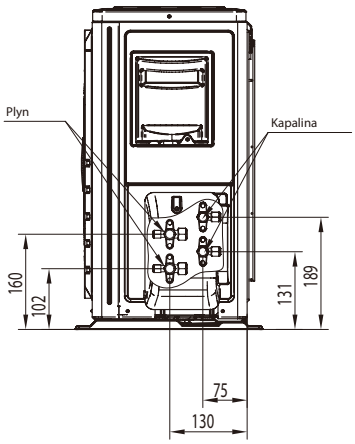

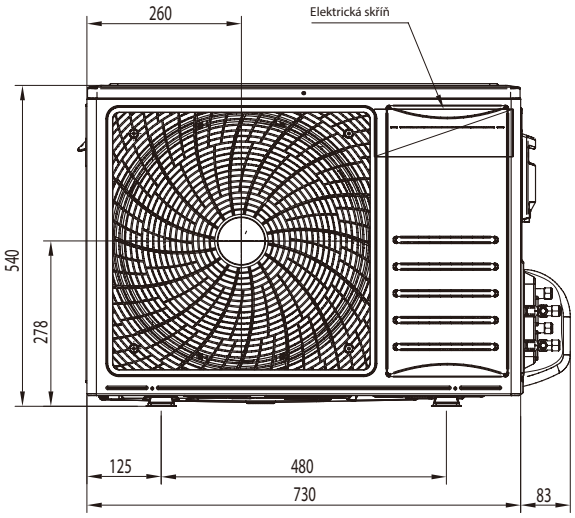

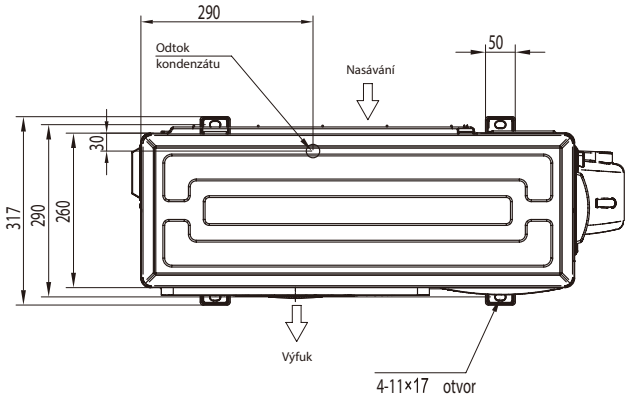

2AMW50U4RXA

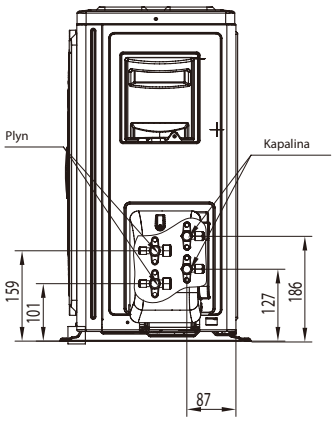

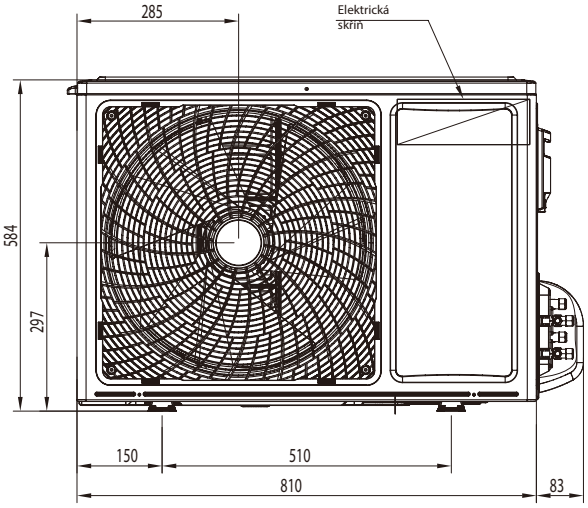

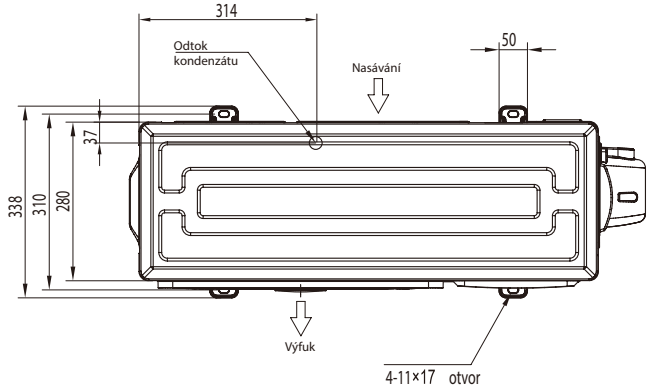

3AMW62U4RFA
3AMW72U4RFA

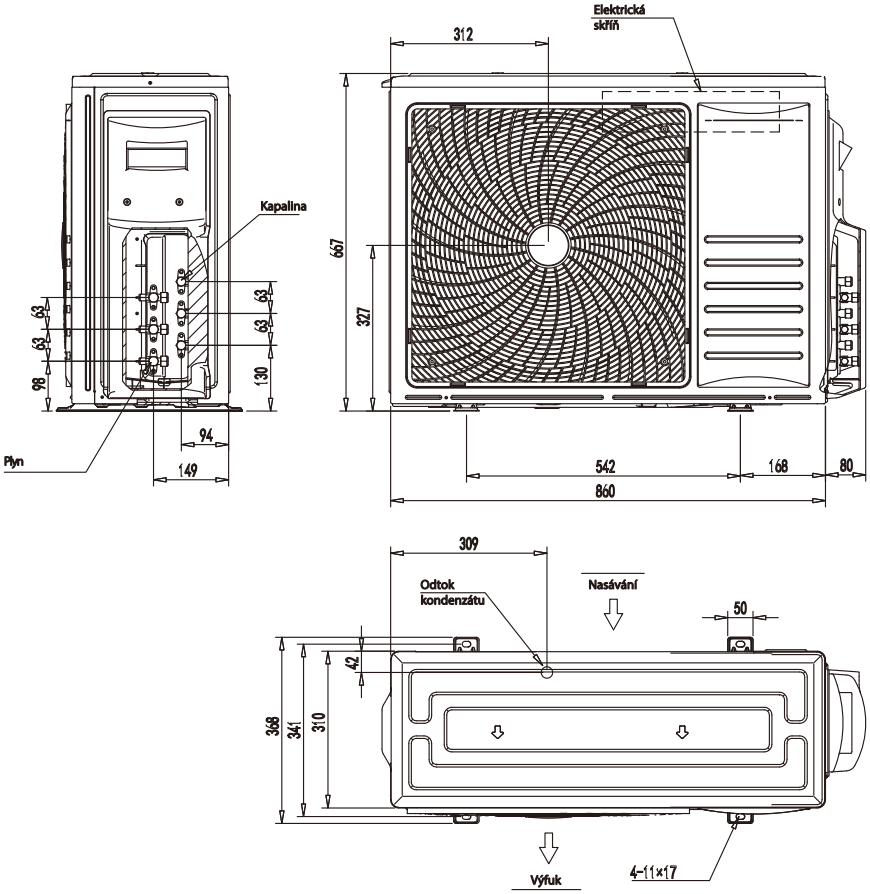

4AMW81U4RAA
4AMW105U4RAA

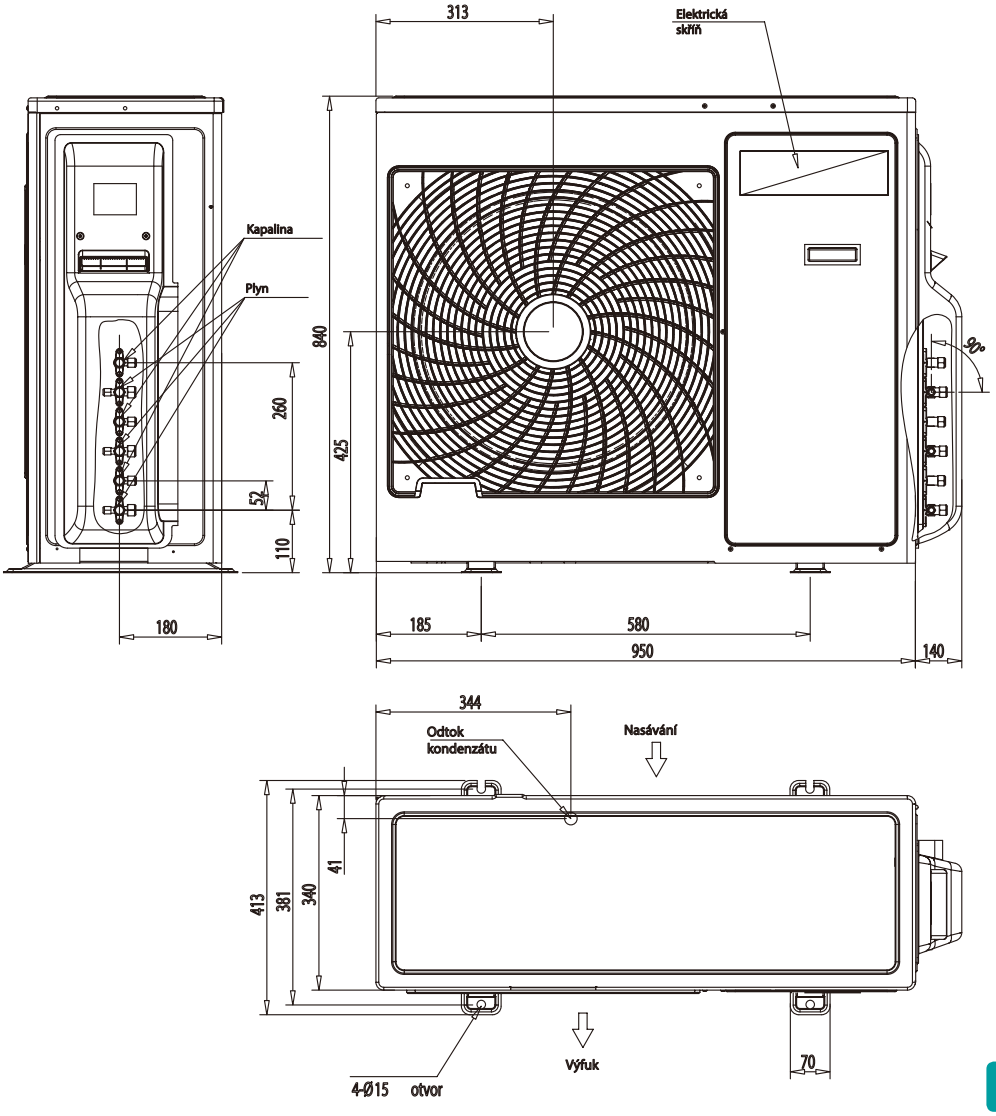

5AMW125U4RTA

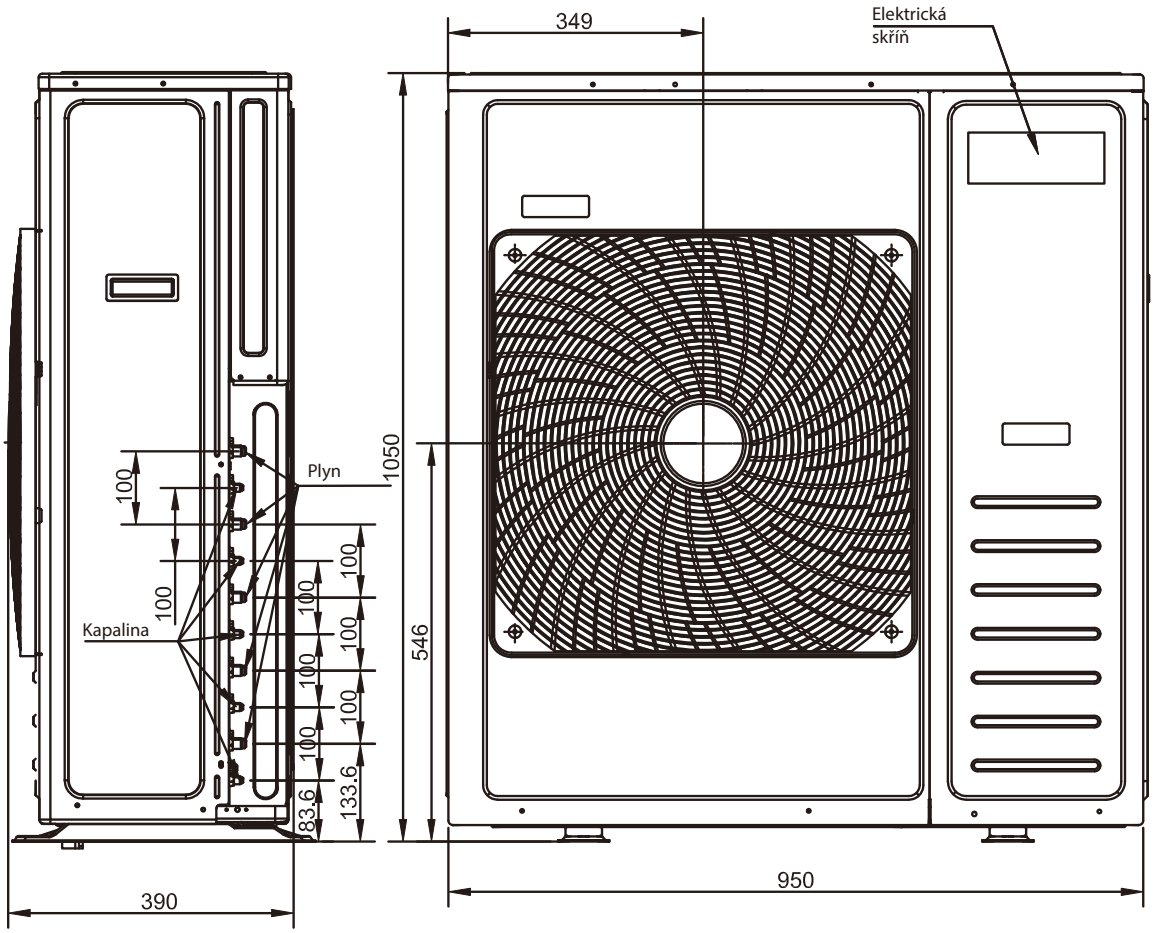

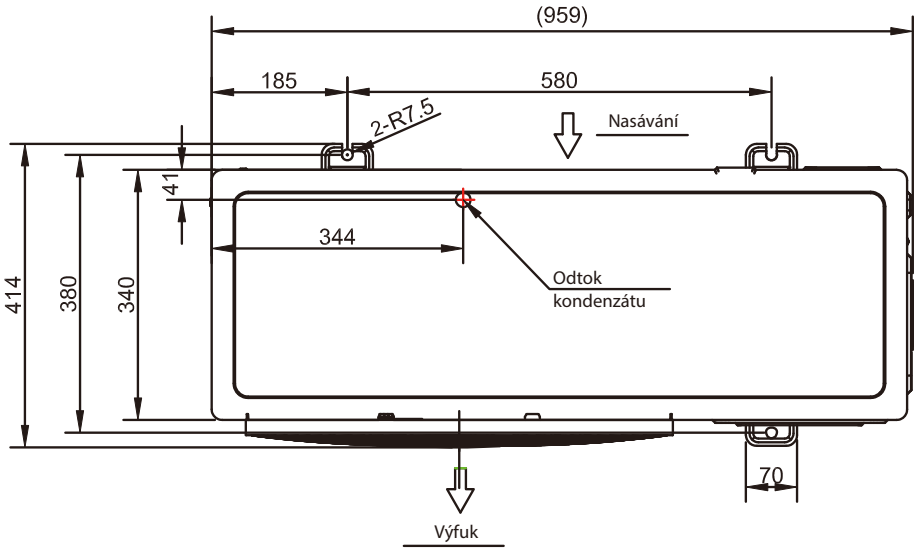

KOMBINAČNÍ TABULKY

2AMW42U4RRA

R32

Kombinace vnitřních jednotek	CHLAZENÍ															
	A	B	C	D	Celkový výkon (W)			Elektrický odběr (W)			(A)	EER	Pdc(W)	SEER	Energ. třída	Qce
	W	W	W	W	NOM	MIN	MAX	NOM	MIN	MAX		W/W				
1.5+2.0	1700	2000			3700	1400	5200	1000	330	1850	4,39	3,70	3700	6,0	A+	218
1.5+2.5	1950	2150			4100	1400	5500	1000	330	1900	4,39	4,10	4100	6,6	A++	217
1.5+3.5	1900	2200			4100	1400	5500	1020	330	1950	4,48	4,02	4100	6,6	A++	217
2.0+2.0	2050	2050			4100	1400	5500	1000	330	1900	4,35	4,10	4100	6,6	A++	217
2.0+2.5	1900	2200			4100	1400	5500	1020	330	1950	4,48	4,02	4100	6,6	A++	217
2.0+3.5	1800	2300			4100	1400	5500	1030	330	1960	4,52	3,98	4100	6,7	A++	216
2.5+2.5	2050	2050			4100	1400	5500	1030	330	1960	4,52	3,98	4100	6,7	A++	216
2.5+3.5	2000	2100			4100	1400	5500	1040	330	1970	4,57	3,94	4100	6,7	A++	215

Kombinace vnitřních jednotek	VYTÁPĚNÍ															
	A	B	C	D	Celkový výkon (W)			Elektrický odběr (W)			(A)	COP	Pdh(W)	SCOP	Energ. třída	Qhe
	W	W	W	W	NOM	MIN	MAX	NOM	MIN	MAX		W/W				
1.5+2.0	1900	2200			4100	1400	5300	1000	200	1550	4,39	4,10	4000	3,9	A	1436
1.5+2.5	2150	2350			4500	1400	5600	1000	200	1600	4,15	4,50	4200	4,1	A+	1434
1.5+3.5	2100	2400			4500	1400	5600	1010	200	1620	4,44	4,46	4200	4,1	A+	1427
2.0+2.0	2250	2250			4500	1400	5600	1000	200	1600	4,15	4,50	4200	4,1	A+	1434
2.0+2.5	2100	2400			4500	1400	5600	1010	200	1620	4,44	4,46	4200	4,1	A+	1427
2.0+3.5	2000	2500			4500	1400	5600	1020	200	1650	4,48	4,41	4200	4,1	A+	1420
2.5+2.5	2250	2250			4500	1400	5600	1020	200	1650	4,48	4,41	4200	4,1	A+	1420
2.5+3.5	2150	2350			4500	1400	5600	1040	200	1680	4,57	4,33	4200	4,2	A+	1417

2AMW50U4RXA

R32

Kombinace vnitřních jednotek	CHLAZENÍ															
	A	B	C	D	Celkový výkon (W)			Elektrický odběr (W)			(A)	EER	Pdc(W)	SEER	Energ. třída	Qce
	W	W	W	W	NOM	MIN	MAX	NOM	MIN	MAX		W/W				
1.5+2.5	1600	2800			4400	1800	6200	1210	390	2000	5,31	3,64	4400	6,6	A++	233
1.5+3.5	1500	3500			5000	1800	6200	1280	390	2000	5,62	3,91	5000	6,7	A++	263
2.0+2.0	2400	2400			4800	1800	6200	1310	390	2000	5,75	3,66	4800	6,7	A++	251
2.0+2.5	2300	2600			4900	1800	6400	1320	390	2100	5,80	3,71	4900	6,9	A++	249
2.0+3.5	2100	3100			5200	1800	6600	1370	390	2200	6,02	3,80	5200	7,1	A++	256
2.5+2.5	2600	2600			5200	1800	6600	1380	390	2200	6,20	3,77	5200	7,2	A++	252
2.5+3.5	2400	2800			5200	1800	6600	1400	390	2230	6,15	3,71	5200	7,2	A++	252
3.5+3.5	2600	2600			5200	1800	6600	1420	390	2250	6,24	3,66	5200	7,3	A++	251

Kombinace vnitřních jednotek	VYTÁPĚNÍ															
					Celkový výkon (W)			Elektrický odběr (W)			(A)	COP	Pdh(W)	SCOP	Energ. třída	Qhe
	A	B	C	D	NOM	MIN	MAX	NOM	MIN	MAX		W/W				
1.5+2.5	2200	3000			5200	1400	6200	1350	290	2000	5,93	3,85	4200	3,9	A	1508
1.5+3.5	2200	3700			5900	1400	7000	1410	290	2200	6,19	4,18	4200	4,0	A	1485
2.0+2.0	2700	2700			5400	1400	6200	1380	290	2000	6,06	3,91	4200	4,0	A	1489
2.0+2.5	2600	3200			5800	1400	6600	1420	290	2100	6,24	4,08	4200	4,1	A+	1452
2.0+3.5	2300	3700			6000	1400	7200	1440	290	2300	6,32	4,17	4800	4,1	A+	1639
2.5+2.5	3000	3000			6000	1400	7200	1430	290	2300	6,40	4,20	5500	4,1	A+	1878
2.5+3.5	2500	3500			6000	1400	7200	1450	290	2350	6,37	4,14	5500	4,1	A+	1869
3.5+3.5	3000	3000			6000	1400	7200	1480	290	2380	6,50	4,05	5500	4,2	A+	1855

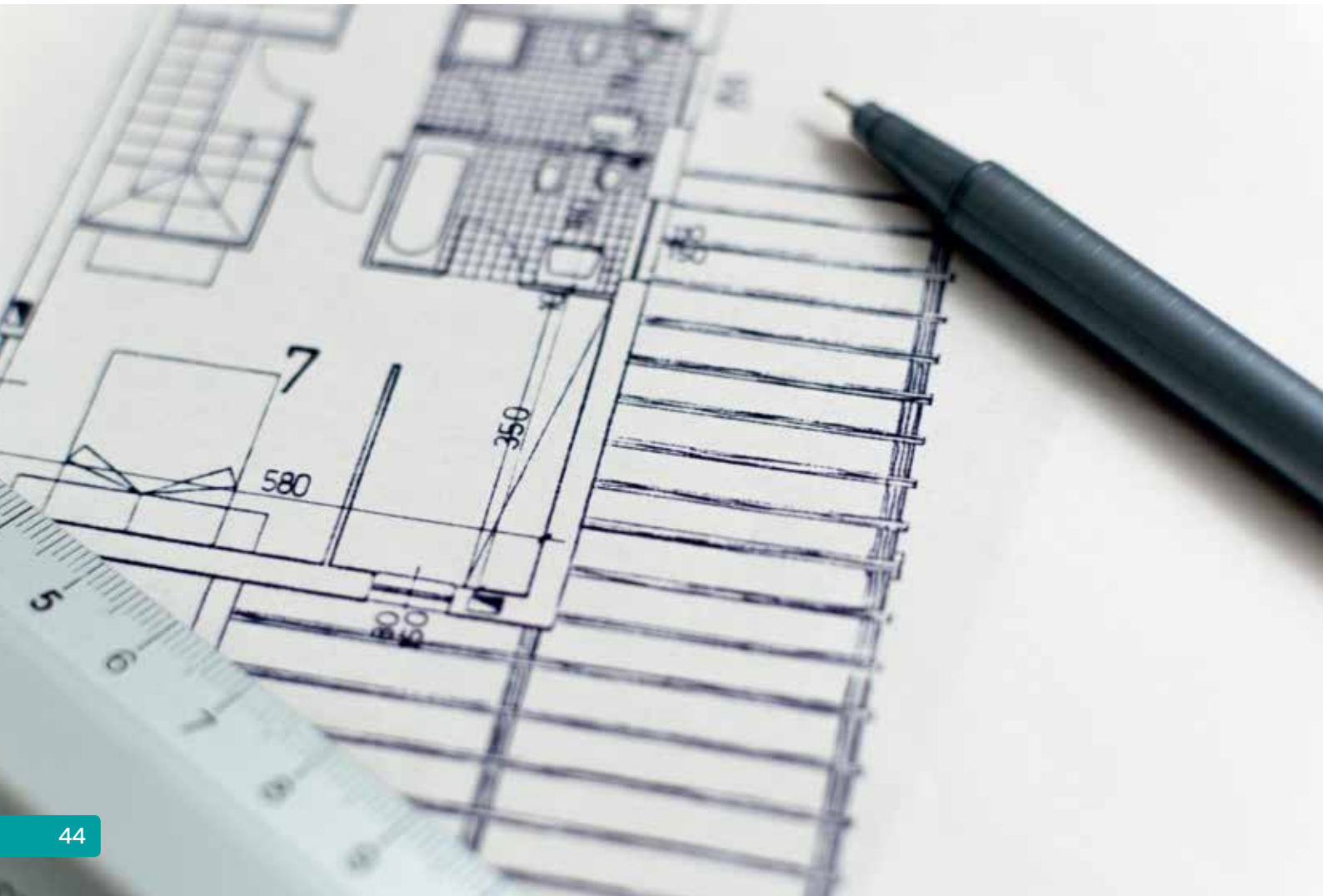

3AMW62U4RFA

R32

Kombinace vnitřních jednotek	CHLAZENÍ															
	A	B	C	D	Celkový výkon (W)			Elektrický odběr (W)			(A)	EER	Pdc(W)	SEER	Energ. třída	Qce
	W	W	W	W	NOM	MIN	MAX	NOM	MIN	MAX		W/W				
1.5+5.0	1500	5000			6500	2000	8700	1565	580	3000	6,80	4,15	6500	6,7	A++	342
2.0+2.5	2100	2600			4700	1600	6700	1165	440	2200	5,07	4,03	4700	6,4	A++	259
2.0+3.5	2100	3500			5600	1700	7000	1305	460	2550	5,67	4,29	5600	6,7	A++	293
2.0+5.0	2100	4800			6900	1800	8000	1770	500	2950	7,70	3,90	6900	6,5	A++	374
2.5+2.5	2600	2600			5200	1700	7000	1250	460	2200	5,43	4,16	5200	6,5	A++	280
2.5+3.5	2600	3500			6100	1700	7200	1420	460	2550	6,17	4,30	6100	6,8	A++	314
2.5+5.0	2460	4540			7000	1800	9000	1805	500	2950	7,85	3,88	7000	6,2	A++	395
3.5+3.5	3500	3500			7000	1800	8000	1815	500	2750	7,89	3,86	7000	6,2	A++	398
3.5+5.0	2800	4200			7000	1800	9500	1795	500	2900	7,80	3,90	7000	6,3	A++	392
1.5+1.5+2.5	1600	1600	2600		5800	2500	9000	1595	580	2950	6,93	3,64	5800	6,2	A++	327
1.5+1.5+3.5	1500	1500	3500		6500	2500	9000	1695	610	2950	7,37	3,83	6500	6,3	A++	361
1.5+1.5+5.0	1300	1300	4300		6900	2500	9000	1795	610	2950	7,80	3,84	6900	6,3	A++	382
1.5+2.0+2.0	1500	2100	2100		5700	2500	9000	1795	610	2950	7,80	3,18	5700	6,2	A++	321
1.5+2.0+2.5	1600	2200	2800		6600	2500	9000	1795	610	2950	7,80	3,68	6600	6,3	A++	370
1.5+2.0+3.5	1400	2100	3300		6800	2500	9000	1795	610	2950	7,80	3,79	6800	6,4	A++	371
1.5+2.5+2.5	1500	2600	2600		6700	2500	9000	1795	610	2950	7,80	3,73	6700	6,4	A++	365
1.5+2.5+3.5	1300	2500	3200		7000	2500	9000	1795	610	2950	7,80	3,90	7000	6,4	A++	384
2.0+2.0+2.0	2100	2100	2100		6300	2500	9000	1470	610	2950	6,39	4,29	6300	6,9	A++	320
2.0+2.0+2.5	2100	2100	2600		6800	2500	9000	1795	610	2950	7,80	3,79	6800	6,1	A++	390
2.0+2.0+3.5	1990	1990	3020		7000	2800	9500	1795	630	2950	7,80	3,90	7000	6,2	A++	395
2.0+2.0+5.0	1800	1800	3400		7000	2900	10000	1800	650	3100	7,83	3,89	7000	6,2	A++	395
2.0+2.5+2.5	2020	2490	2490		7000	3000	10000	1800	650	3100	8,00	3,89	7000	6,2	A++	395
2.0+2.5+3.5	1860	2300	2840		7000	3000	10000	1800	650	3100	8,00	3,89	7000	6,2	A++	395
2.0+2.5+5.0	1600	2000	3400		7000	3000	10000	1800	650	3100	8,00	3,89	7000	6,2	A++	395
2.0+3.5+3.5	1720	2640	2640		7000	3000	10000	1800	650	3100	8,00	3,89	7000	6,2	A++	395
2.0+3.5+5.0	1600	2200	3200		7000	3000	10000	1800	650	3100	8,00	3,89	7000	6,2	A++	395
2.5+2.5+2.5	2333	2333	2333		7000	3000	10000	1800	650	3100	8,00	3,89	7000	6,2	A++	395
2.5+2.5+3.5	2170	2170	2660		7000	3000	10000	1800	650	3100	8,00	3,89	7000	6,2	A++	395

Kombinace vnitřních jednotek	VYTÁPĚNÍ															
	A	B	C	D	Celkový výkon (W)			Elektrický odběr (W)			(A)	COP	Pdh(W)	SCOP	Energ. třída	Qhe
	W	W	W	W	NOM	MIN	MAX	NOM	MIN	MAX		W/W				
1.5+5.0	2000	5500			7500	2100	8500	1850	495	3050	8,04	4,05	5300	3,9	A	1893
2.0+2.5	2600	3000			5600	1900	7000	1250	435	2250	5,43	4,48	5000	3,8	A	1837
2.0+3.5	2600	3700			6300	1900	7200	1380	115	2450	6,00	4,57	5000	3,8	A	1828
2.0+5.0	2370	4830			7200	1900	8500	2170	435	2800	9,43	3,32	5500	3,9	A	2000
2.5+2.5	3000	3000			6000	1900	7200	1480	435	2500	6,43	4,05	5000	3,8	A	1837
2.5+3.5	3000	3700			6700	1900	7500	1520	435	2500	6,61	4,41	5500	3,8	A	2021
2.5+5.0	2420	4780			7200	2100	9500	2150	475	2850	9,35	3,35	5500	3,9	A	1979
3.5+3.5	3600	3600			7200	2100	8700	1890	475	2700	8,22	3,81	5500	3,9	A	1990
3.5+5.0	2820	4380			7200	2200	9700	2090	495	2900	9,09	3,44	5500	3,9	A	1969
1.5+1.5+2.5	2000	2000	2800		6800	2200	9200	2120	510	2950	9,22	3,21	5500	4,0	A	1935
1.5+1.5+3.5	1800	1800	3600		7200	2200	9200	2120	520	2950	9,22	3,40	5500	4,0	A	1930
1.5+1.5+5.0	1600	1600	4000		7200	2200	9200	2120	520	2950	9,22	3,40	5500	4,0	A+	1920
1.5+2.0+2.0	1500	2800	2800		7100	2200	9200	2120	520	2950	9,22	3,35	5500	4,0	A+	1920
1.5+2.0+2.5	1500	2600	3000		7100	2200	9200	2120	520	2950	9,22	3,35	5500	4,0	A+	1920
1.5+2.0+3.5	1400	2300	3500		7200	2200	9200	2120	520	2950	9,22	3,40	5500	4,0	A+	1920
1.5+2.5+2.5	1500	2800	2800		7100	2200	9200	2120	520	2950	9,22	3,35	5500	4,0	A+	1920
1.5+2.5+3.5	1500	2500	3200		7200	2200	9200	2120	520	2950	9,22	3,40	5500	4,0	A+	1920
2.0+2.0+2.0	2400	2400	2400		7200	2200	9200	1780	510	2950	7,74	4,04	5500	4,0	A+	1920
2.0+2.0+2.5	2240	2240	2720		7200	2200	9200	2120	510	2950	9,22	3,40	5500	4,0	A	1949
2.0+2.0+3.5	2140	2140	2920		7200	2200	9700	2140	510	2950	9,30	3,36	5500	3,7	A	2070
2.0+2.0+5.0	1900	1900	3400		7200	2300	10000	2100	520	3100	9,13	3,43	5500	3,9	A	1995
2.0+2.5+2.5	2220	2490	2490		7200	2300	10000	2180	520	3100	9,48	3,30	5500	4,0	A+	1920
2.0+2.5+3.5	2140	2280	2780		7200	2300	10000	2170	520	3100	9,43	3,32	5500	4,0	A+	1915
2.0+2.5+5.0	1700	2100	3400		7200	2300	10000	2120	520	3100	9,22	3,40	5500	4,0	A+	1911
2.0+3.5+3.5	1880	2660	2660		7200	2300	10000	2160	520	3100	9,39	3,33	5500	4,0	A+	1925
2.0+3.5+5.0	1700	2300	3200		7200	2300	10000	2130	520	3100	9,26	3,38	5500	4,0	A+	1911
2.5+2.5+2.5	2400	2400	2400		7200	2200	10000	2170	520	3100	9,43	3,32	5500	4,1	A+	1901
2.5+2.5+3.5	2275	2275	2650		7200	2300	10000	2190	520	3100	9,52	3,29	5500	4,0	A+	1911

3AMW72U4RFA

R32

Kombinace vnitřních jednotek	CHLAZENÍ															
	A	B	C	D	Celkový výkon (W)			Elektrický odběr (W)			(A)	EER	Pdc(W)	SEER	Energ. třída	Qce
	W	W	W	W	NOM	MIN	MAX	NOM	MIN	MAX		W/W				
1.5+5.0	1500	5000			6500	2000	8700	1565	580	3000	6,80	4,15	6500	6,7	A++	342
2.0+2.5	2100	2600			4700	1600	6700	1465	440	2200	6,37	3,21	4700	6,0	A+	276
2.0+3.5	2100	3500			5600	1700	7000	1715	460	2550	7,46	3,27	5600	6,0	A+	326
2.0+5.0	2100	4800			6900	1800	8000	1805	500	2950	7,85	3,82	6900	6,5	A++	372
2.5+2.5	2600	2600			5200	1700	7000	1545	460	2200	6,72	3,37	5200	6,0	A+	306
2.5+3.5	2600	3500			6100	1700	7200	1715	460	2550	7,46	3,56	6100	6,0	A+	355
2.5+5.0	2560	4640			7200	1800	9000	1805	500	2950	7,85	3,99	7200	6,6	A++	385
3.5+3.5	3600	3600			7200	1800	8000	1815	500	2750	7,89	3,97	7200	6,6	A++	385
3.5+5.0	2900	4300			7200	1800	9500	1795	500	2900	7,80	4,01	7200	6,7	A++	379
5.0+5.0	3600	3600			7200	3000	9800	1870	620	3100	8,13	3,85	7200	6,8	A++	373
1.5+1.5+2.5	1600	1600	2600		5800	2500	9000	1595	580	2950	6,93	3,64	5800	6,2	A++	327
1.5+1.5+3.5	1500	1500	3500		6500	2500	9000	1695	610	2950	7,37	3,83	6500	6,3	A++	361
1.5+1.5+5.0	1300	1300	4300		6900	2500	9000	1795	610	2950	7,80	3,84	6900	6,3	A++	382
1.5+2.0+2.0	1500	2100	2100		5700	2500	9000	1795	610	2950	7,80	3,18	5700	6,2	A++	321
1.5+2.0+2.5	1600	2200	2800		6600	2500	9000	1795	610	2950	7,80	3,68	6600	6,3	A++	370
1.5+2.0+3.5	1400	2100	3300		6800	2500	9000	1795	610	2950	7,80	3,79	6800	6,4	A++	371
1.5+2.0+5.0	1200	1800	4200		7200	2500	9000	1795	610	2950	7,80	4,01	7200	6,3	A++	403
1.5+2.5+2.5	1500	2600	2600		6700	2500	9000	1795	610	2950	7,80	3,73	6700	6,4	A++	365
1.5+2.5+3.5	1300	2500	3200		7000	2500	9000	1795	610	2950	7,80	3,90	7000	6,4	A++	384
1.5+3.5+3.5	1200	3000	3000		7200	2500	9000	1795	610	2950	7,80	4,01	7200	6,4	A++	395
2.0+2.0+2.0	2100	2100	2100		6300	2500	9000	1785	610	2950	7,76	3,53	6300	6,0	A+	367
2.0+2.0+2.5	2100	2100	2600		6800	2500	9000	1795	610	2950	7,80	3,79	6800	6,4	A++	375
2.0+2.0+3.5	2090	2090	3020		7200	2800	9500	1795	630	2950	7,80	4,01	7200	6,7	A++	376
2.0+2.0+5.0	1840	1840	3520		7200	2900	10000	1870	650	3100	8,13	3,85	7200	6,8	A++	373
2.0+2.5+2.5	2060	2570	2570		7200	3000	10000	1870	650	3100	8,00	3,85	7200	6,8	A++	371
2.0+2.5+3.5	1880	2380	2940		7200	3000	10000	1870	650	3100	8,00	3,85	7200	6,8	A++	371
2.0+2.5+5.0	1620	2080	3500		7200	3000	10000	1870	650	3100	8,00	3,85	7200	6,8	A++	370
2.0+3.5+3.5	1760	2720	2720		7200	3000	10000	1870	650	3100	8,00	3,85	7200	6,9	A++	365
2.0+3.5+5.0	1620	2280	3300		7200	3000	10000	1870	650	3100	8,00	3,85	7200	6,9	A++	368
2.5+2.5+2.5	2400	2400	2400		7200	3000	10000	1870	650	3100	8,00	3,85	7200	6,9	A++	365
2.5+2.5+3.5	2220	2220	2760		7200	3000	10000	1870	650	3100	8,00	3,85	7200	7,0	A++	360
2.5+2.5+5.0	1850	1850	3500		7200	3000	10000	1870	650	3100	8,00	3,85	7200	7,0	A++	363
2.5+3.5+3.5	2060	2570	2570		7200	3000	10000	1870	650	3100	8,00	3,85	7200	7,1	A++	357
3.5+3.5+3.5	2400	2400	2400		7200	3000	10000	1870	650	3100	8,00	3,85	7200	7,1	A++	355

3AMW72U4RFA

R32

Kombinace vnitřních jednotek	VYTÁPĚNÍ															
	A	B	C	D	Celkový výkon (W)			Elektrický odběr (W)			(A)	COP	Pdh(W)	SCOP	Energ. třída	Qhe
	W	W	W	W	NOM	MIN	MAX	NOM	MIN	MAX		W/W				
1.5+5.0	2000	5500			7500	2100	8500	1850	495	3050	8,04	4,05	5300	3,9	A	1893
2.0+2.5	2600	3000			5600	1900	7000	1615	435	2250	7,02	3,47	5000	3,8	A	1837
2.0+3.5	2600	3700			6300	1900	7200	1915	115	2450	8,33	3,29	5000	3,8	A	1828
2.0+5.0	2530	5390			7920	1900	8500	2030	435	2800	8,83	3,90	5500	3,9	A	2000
2.5+2.5	3000	3000			6000	1900	7200	1615	435	2500	7,02	3,72	5000	3,8	A	1837
2.5+3.5	3000	3700			6700	1900	7500	1930	435	2500	8,39	3,47	5000	3,8	A	1837
2.5+5.0	2780	5140			7920	2100	9500	2030	475	2850	8,83	3,90	5500	3,9	A	1979
3.5+3.5	3700	3700			7400	2100	8700	2035	475	2700	8,85	3,64	5000	3,9	A	1809
3.5+5.0	3180	4740			7920	2200	9700	2020	495	2900	8,78	3,92	5500	3,9	A	1969
5.0+5.0	3960	3960			7920	2300	9800	2010	500	3000	8,74	3,94	5500	3,9	A	1954
1.5+1.5+2.5	2000	2000	2800		6800	2200	9200	2120	510	2950	9,22	3,21	5500	4,0	A	1935
1.5+1.5+3.5	1800	1800	3600		7200	2200	9200	2120	520	2950	9,22	3,40	5500	4,0	A	1930
1.5+1.5+5.0	1600	1600	4000		7200	2200	9200	2120	520	2950	9,22	3,40	5500	4,0	A+	1920
1.5+2.0+2.0	1500	2800	2800		7100	2200	9200	2120	520	2950	9,22	3,35	5500	4,0	A+	1920
1.5+2.0+2.5	1500	2600	3000		7100	2200	9200	2120	520	2950	9,22	3,35	5500	4,0	A+	1920
1.5+2.0+3.5	1400	2300	3500		7200	2200	9200	2120	520	2950	9,22	3,40	5500	4,0	A+	1920
1.5+2.0+5.0	1300	2500	4100		7900	2200	9200	2120	520	2950	9,22	3,73	5500	4,0	A+	1920
1.5+2.5+2.5	1500	2800	2800		7100	2200	9200	2120	520	2950	9,22	3,35	5500	4,0	A+	1920
1.5+2.5+3.5	1500	2500	3200		7200	2200	9200	2120	520	2950	9,22	3,40	5500	4,0	A+	1920
1.5+3.5+3.5	1500	3200	3200		7900	2200	9200	2120	520	2950	9,22	3,73	5500	4,0	A+	1920
2.0+2.0+2.0	2600	2600	2600		7800	2200	9200	2020	510	2950	8,78	3,86	5500	4,0	A+	1920
2.0+2.0+2.5	2520	2520	2880		7920	2200	9200	2020	510	2950	8,78	3,92	5500	4,0	A+	1920
2.0+2.0+3.5	2320	2320	3280		7920	2200	9700	2020	510	2950	8,78	3,92	5500	4,0	A+	1920
2.0+2.0+5.0	2080	2080	3760		7920	2300	10000	2030	520	3100	8,83	3,90	5500	4,0	A+	1920
2.0+2.5+2.5	2400	2760	2760		7920	2300	10000	2030	520	3100	8,83	3,90	5500	4,0	A+	1920
2.0+2.5+3.5	2220	2550	3150		7920	2300	10000	2030	520	3100	8,83	3,90	5500	4,0	A+	1915
2.0+2.5+5.0	1780	2280	3860		7920	2300	10000	2030	520	3100	8,83	3,90	5500	4,0	A+	1911
2.0+3.5+3.5	2060	2930	2930		7920	2300	10000	2030	520	3100	8,83	3,90	5500	4,0	A+	1920
2.0+3.5+5.0	1790	2480	3650		7920	2300	10000	2030	520	3100	8,83	3,90	5500	4,0	A+	1911
2.5+2.5+2.5	2640	2640	2640		7920	2200	10000	2030	520	3100	8,83	3,90	5500	4,1	A+	1901
2.5+2.5+3.5	2455	2455	3010		7920	2300	10000	2030	520	3100	8,83	3,90	5500	4,0	A+	1911
2.5+2.5+5.0	1980	1980	3960		7920	2300	10000	2030	520	3100	8,83	3,90	5500	4,0	A+	1906
2.5+3.5+3.5	2290	2815	2815		7920	2300	10000	2030	520	3100	8,83	3,90	5500	4,0	A	1944
3.5+3.5+3.5	2640	2640	2640		7920	2300	10000	2030	520	3100	8,83	3,90	5500	4,0	A	1949

4AMW81U4RAA

R32

Kombinace vnitřních jednotek	CHLAZENÍ															
					Celkový výkon (W)			Elektrický odběr (W)			(A)	EER	Pdc(W)	SEER	Energ. třída	Qce
	A	B	C	D	NOM	MIN	MAX	NOM	MIN	MAX		W/W				
2.0+3.5	2100	3500			5600	2200	7000	1750	500	2700	7,6	3,20	5600	5,95	A +	329
2.0+5.0	2100	4800			6900	2400	8000	1950	500	3300	8,5	3,54	6900	6,01	A +	402
2.5+2.5	2600	2600			5200	2200	7000	1680	500	3000	7,3	3,10	5200	5,93	A +	307
2.5+3.5	2600	3500			6100	2200	7200	1850	500	3100	8,0	3,30	6100	5,95	A +	359
2.5+5.0	2600	4800			7400	2400	9000	2100	500	3500	9,1	3,52	7400	6,01	A +	431
3.5+3.5	3500	3500			7000	2200	8000	2050	500	3100	8,9	3,41	7000	5,97	A +	410
3.5+5.0	3200	4800			8000	2200	9500	2110	500	3500	9,2	3,79	8000	6,00	A +	467
5.0+5.0	4000	4000			8000	2300	11000	2200	500	3800	9,6	3,64	8000	6,23	A++	449
2.0+2.0+2.0	2100	2100	2100		6300	2400	8500	1900	540	3300	8,3	3,32	6300	6,32	A++	349
2.0+2.0+2.5	2100	2100	2600		6800	2400	8700	1980	540	3500	8,6	3,43	6800	6,32	A++	377
2.0+2.0+3.5	2100	2100	3200		7400	2400	9000	2130	540	3500	9,3	3,47	7400	6,39	A++	405
2.0+2.0+5.0	1910	1910	4180		8000	2400	10000	2250	540	3800	9,8	3,56	8000	6,43	A++	435
2.0+2.5+2.5	2100	2600	2600		7300	2400	9000	2200	540	3600	9,6	3,32	7300	6,32	A++	404
2.0+2.5+3.5	2100	2600	3300		8000	2400	9500	2250	540	3700	9,8	3,56	8000	6,39	A++	438
2.0+2.5+5.0	1810	2240	3950		8000	2400	10500	2250	540	3800	9,8	3,56	8000	6,43	A++	435
2.0+3.5+3.5	2020	2990	2990		8000	2400	10000	2250	540	3700	9,8	3,56	8000	6,49	A++	431
2.5+2.5+2.5	2600	2600	2600		7800	2400	9500	2230	540	3700	9,7	3,50	7800	6,32	A++	432
2.5+2.5+3.5	2540	2540	2920		8000	2400	10000	2250	540	3800	9,8	3,56	8000	6,39	A++	438
2.5+2.5+5.0	2130	2130	3740		8000	2400	10500	2250	540	4000	9,8	3,56	8000	6,43	A++	435
2.5+3.5+3.5	2370	2815	2815		8000	2400	10000	2250	540	4000	9,8	3,56	8000	6,98	A++	401
2.5+3.5+5.0	2010	2480	3510		8000	2400	10500	2250	540	3800	9,8	3,56	8000	7,18	A++	390
3.5+3.5+3.5	2667	2667	2667		8000	2400	10500	2250	540	3800	9,8	3,56	8000	7,16	A++	391
2.0+2.0+2.0+2.0	2000	2000	2000	2000	8000	2600	11500	2250	580	4000	10,0	3,56	8000	7,01	A++	399
2.0+2.0+2.0+2.5	1933	1933	1933	2200	8000	2600	11500	2250	580	4000	10,1	3,56	8000	7,03	A++	398
2.0+2.0+2.0+3.5	1810	1810	1810	2570	8000	2600	11500	2250	580	4000	10,2	3,56	8000	7,05	A++	397
2.0+2.0+2.0+5.0	1550	1550	1550	3350	8000	2600	11500	2270	580	4000	10,2	3,52	8000	7,07	A++	396
2.0+2.0+2.5+2.5	1830	1830	2170	2170	8000	2600	11500	2250	580	4000	10,2	3,56	8000	7,09	A++	395
2.0+2.0+2.5+3.5	1720	1720	2130	2430	8000	2600	11500	2250	580	4000	10,2	3,56	8000	7,11	A++	394
2.0+2.0+2.5+5.0	1480	1480	1840	3200	8000	2600	11500	2270	580	4000	10,2	3,52	8000	7,13	A++	393
2.0+2.0+3.5+3.5	1620	1620	2380	2380	8000	2600	11500	2250	580	4000	10,2	3,56	8000	7,15	A++	392
2.0+2.5+2.5+2.5	1850	2050	2050	2050	8000	2600	11500	2250	580	4000	10,2	3,56	8000	7,17	A++	391
2.0+2.5+2.5+3.5	1640	1930	1930	2500	8000	2600	11500	2250	580	4000	10,2	3,56	8000	7,19	A++	389
2.0+2.5+3.5+3.5	1550	1920	2265	2265	8000	2600	11500	2250	580	4000	10,2	3,56	8000	7,21	A++	388
2.5+2.5+2.5+2.5	2000	2000	2000	2000	8000	2600	11500	2250	580	4000	10,2	3,56	8000	7,23	A++	387
2.5+2.5+2.5+3.5	1940	1940	1940	2180	8000	2600	11500	2250	580	4000	10,2	3,56	8000	7,25	A++	386

4AMW81U4RAA

R32

Kombinace vnitřních jednotek	VYTÁPĚNÍ															
					Celkový výkon (W)			Elektrický odběr (W)			(A)	COP	Pdh(W)	SCOP	Energ. třída	Qhe
	A	B	C	D	NOM	MIN	MAX	NOM	MIN	MAX		W/W				
2.0+3.5	2600	3700			6300	1800	7200	1750	400	2700	7,6	3,60	5000	3,81	A	1837
2.0+5.0	2600	5400			8000	2000	8500	1950	400	3300	8,5	4,10	6000	3,87	A	2171
2.5+2.5	3000	3000			6000	1800	7200	1680	400	3000	7,3	3,57	5000	3,80	A	1842
2.5+3.5	3000	3700			6700	1800	7500	1850	400	3100	8,0	3,62	5000	3,81	A	1837
2.5+5.0	3000	5500			8500	2000	9500	2100	400	3500	9,1	4,05	7000	3,87	A	2532
3.5+3.5	3700	3700			7400	1800	8700	2050	400	3100	8,9	3,61	7000	3,83	A	2559
3.5+5.0	3620	5380			9000	2000	9700	2110	400	3500	9,2	4,27	7200	3,89	A	2591
5.0+5.0	4500	4500			9000	2000	11000	2200	420	3800	9,6	4,09	7500	3,91	A	2685
2.0+2.0+2.0	2600	2600	2600		7800	2200	9200	1900	420	3300	8,3	4,11	6000	3,84	A	2188
2.0+2.0+2.5	2600	2600	3000		8200	2200	9200	1980	420	3500	8,6	4,14	6000	3,84	A	2188
2.0+2.0+3.5	2600	2600	3700		8900	2200	9500	2130	420	3500	9,3	4,18	7000	3,85	A	2545
2.0+2.0+5.0	2187	2187	4626		9000	2200	10500	2250	420	3800	9,8	4,00	7500	3,87	A	2713
2.0+2.5+2.5	2600	3000	3000		8600	2200	9500	2200	420	3600	9,6	3,91	7000	3,84	A	2552
2.0+2.5+3.5	2520	2900	3580		8600	2200	10000	2250	420	3700	9,8	3,82	7000	3,85	A	2545
2.0+2.5+5.0	2110	2430	4460		9000	2200	10500	2250	420	3800	9,8	4,00	7500	3,90	A	2692
2.0+3.5+3.5	2340	3330	3330		9000	2200	10000	2250	420	3700	9,8	4,00	7500	3,93	A	2672
2.5+2.5+2.5	3000	3000	3000		8600	2200	10000	2230	420	3700	9,7	3,86	7000	3,84	A	2552
2.5+2.5+3.5	2784	2784	3433		9000	2200	10000	2250	420	3800	9,8	4,00	7500	3,85	A	2727
2.5+2.5+5.0	2350	2350	4300		9000	2200	10500	2250	420	4000	9,8	4,00	7500	3,90	A	2692
2.5+3.5+3.5	2600	3200	3200		9000	2200	10000	2250	420	4000	9,8	4,00	7500	3,88	A	2706
2.5+3.5+5.0	2210	2730	4060		9000	2200	10500	2250	420	3800	9,8	4,00	7500	3,97	A	2645
3.5+3.5+3.5	3000	3000	3000		9000	2200	10000	2250	420	3800	9,8	4,00	7500	4,01	A+	2618
2.0+2.0+2.0+2.0	2250	2250	2250	2250	9000	2200	12000	2250	460	4000	10,0	4,00	7500	4,05	A+	2593
2.0+2.0+2.0+2.5	2167	2167	2167	2500	9000	2200	12000	2250	460	4000	10,0	4,00	7500	4,05	A+	2593
2.0+2.0+2.0+3.5	2035	2035	2035	2895	9000	2200	12000	2250	460	4000	10,1	4,00	7500	4,06	A+	2586
2.0+2.0+2.0+5.0	1760	1760	1760	3720	9000	2200	12000	2270	460	4000	10,2	3,96	7800	4,09	A+	2670
2.0+2.0+2.5+2.5	2090	2090	2410	2410	9000	2200	12000	2250	460	4000	10,1	4,00	7800	4,05	A+	2696
2.0+2.0+2.5+3.5	1965	1965	2270	2800	9000	2200	12000	2250	460	4000	10,1	4,00	8000	4,07	A+	2752
2.0+2.0+2.5+5.0	1710	1710	1970	3610	9000	2200	12000	2270	460	4000	10,2	3,96	8000	4,10	A+	2732
2.0+2.0+3.5+3.5	1860	1860	2640	2640	9000	2200	12000	2250	460	4000	10,1	4,00	8000	4,06	A+	2759
2.0+2.5+2.5+2.5	2010	2330	2330	2330	9000	2200	12000	2250	460	4000	10,1	4,00	8000	4,05	A+	2765
2.0+2.5+2.5+3.5	1900	2195	2195	2710	9000	2200	12000	2250	460	4000	10,1	4,00	8000	4,06	A+	2759
2.0+2.5+3.5+3.5	1800	2080	2560	2560	9000	2200	12000	2250	460	4000	10,1	4,00	8000	4,08	A+	2745
2.5+2.5+2.5+2.5	2250	2250	2250	2250	9000	2200	12000	2250	460	4000	10,1	4,00	8000	4,05	A+	2765
2.5+2.5+2.5+3.5	2125	2125	2125	2625	9000	2200	12000	2250	460	4000	10,1	4,00	8000	4,06	A+	2759

4AMW105U4RAA

R32

Kombinace vnitřních jednotek	CHLAZENÍ															
					Celkový výkon (W)			Elektrický odběr (W)			(A)	EER	Pdc(W)	SEER	Energ. třída	Qce
	A	B	C	D	NOM	MIN	MAX	NOM	MIN	MAX		W/W				
2.0+5.0	2100	5000			7100	2400	8000	1950	500	3300	8,5	3,64	7100	5,95	A+	418
2.5+5.0	2600	5000			7600	2400	9000	2100	500	3500	9,1	3,62	7600	5,95	A+	447
3.5+3.5	3500	3500			7000	2200	8000	2050	500	3100	8,9	3,41	7000	5,76	A+	425
3.5+5.0	3500	5000			8500	2200	9500	2310	500	3500	10,0	3,68	8500	5,98	A+	497
5.0+5.0	5000	5000			10000	2200	10500	3150	500	4000	13,7	3,17	10000	6,05	A+	579
2.0+2.0+2.5	2100	2100	2600		6800	2400	8700	1980	540	3500	8,6	3,43	6800	6,11	A++	390
2.0+2.0+3.5	2100	2100	3500		7700	2400	9000	2130	540	3500	9,3	3,62	7700	6,13	A++	440
2.0+2.0+5.0	2100	2100	5000		9200	2400	10500	2900	540	3800	12,6	3,17	9200	6,19	A++	520
2.0+2.5+2.5	2100	2600	2600		7300	2400	9000	2200	540	3600	9,6	3,32	7300	6,11	A++	418
2.0+2.5+3.5	2100	2600	3500		8200	2400	9500	2400	540	3700	10,4	3,42	8200	6,13	A++	468
2.0+2.5+5.0	2100	2600	5000		9700	2400	11000	3100	540	3800	13,5	3,13	9700	6,19	A++	548
2.0+3.5+3.5	2100	3500	3500		9100	2400	10000	2800	540	3700	12,2	3,25	9100	6,15	A++	518
2.0+3.5+5.0	2050	3100	4850		10000	2400	11000	3120	540	4000	13,6	3,21	10000	6,22	A++	563
2.0+5.0+5.0	1740	4130	4130		10000	2400	11500	3090	540	4000	13,4	3,24	10000	6,35	A++	551
2.5+2.5+2.5	2600	2600	2600		7800	2400	9800	2300	540	3700	10,0	3,39	7800	6,11	A++	447
2.5+2.5+3.5	2600	2600	3500		8700	2400	10000	2600	540	3800	11,3	3,35	8700	6,13	A++	497
2.5+2.5+5.0	2550	2550	4900		10000	2400	11000	3100	540	4000	13,5	3,23	10000	6,19	A++	565
2.5+3.5+3.5	2600	3500	3500		9600	2400	10500	2850	540	3800	12,4	3,37	9600	6,15	A++	546
2.5+3.5+5.0	2400	2960	4640		10000	2400	11500	3150	540	4000	13,7	3,17	10000	6,22	A++	563
2.5+5.0+5.0	2060	3970	3970		10000	2400	11500	3100	540	4000	13,5	3,23	10000	6,35	A++	551
3.5+3.5+3.5	3200	3200	3200		9600	2400	10500	2950	540	3800	12,8	3,25	9600	6,21	A++	541
3.5+3.5+5.0	2800	2800	4400		10000	2400	11500	3100	540	4000	13,5	3,23	10000	6,31	A++	555
3.5+5.0+5.0	2420	3790	3790		10000	2400	11500	3000	540	4000	13,0	3,33	10000	6,39	A++	548
5.0+5.0+5.0	3300	3300	3300		9900	2600	11500	3100	540	4000	13,5	3,19	9900	6,79	A++	510
2.0+2.0+2.0+2.0	2100	2100	2100	2100	8400	2600	10000	2450	580	3800	10,7	3,43	8400	6,50	A++	452
2.0+2.0+2.0+2.5	2100	2100	2100	2600	8900	2600	10500	2600	580	4000	11,3	3,42	8900	6,50	A++	479
2.0+2.0+2.0+3.5	2100	2100	2100	3200	9500	2600	11000	3070	580	4000	13,3	3,09	9500	6,53	A++	509
2.0+2.0+2.0+5.0	1860	1860	1860	4420	10000	2600	11500	3090	580	4000	13,4	3,24	10000	6,58	A++	532
2.0+2.0+2.5+2.5	2100	2100	2600	2600	9400	2600	11000	2900	580	4000	12,6	3,24	9400	6,50	A++	506
2.0+2.0+2.5+3.5	2100	2100	2600	3200	10000	2600	11000	3080	580	4000	13,4	3,25	10000	6,53	A++	536
2.0+2.0+2.5+5.0	1780	1780	2200	4240	10000	2600	11500	3100	580	4000	13,5	3,23	10000	6,58	A++	532
2.0+2.0+3.5+3.5	1980	1980	3020	3020	10000	2600	11000	3080	580	4000	13,4	3,25	10000	6,61	A++	530
2.0+2.0+3.5+5.0	1700	1700	2580	4020	10000	2600	11500	3080	580	4000	13,4	3,25	10000	6,73	A++	520
2.0+2.0+5.0+5.0	1480	1480	3520	3520	10000	2600	11500	3050	580	4000	13,3	3,28	10000	6,75	A++	519
2.0+2.5+2.5+2.5	2100	2600	2600	2600	9900	2600	11000	3100	580	4000	13,5	3,19	9900	6,50	A++	533
2.0+2.5+2.5+3.5	2000	2480	2480	3040	10000	2600	11000	3100	580	4000	13,5	3,23	10000	6,53	A++	536
2.0+2.5+2.5+5.0	1700	2110	2110	4080	10000	2600	11500	3080	580	4000	13,4	3,25	10000	6,58	A++	532
2.0+2.5+3.5+3.5	1892	2342	2883	2883	10000	2600	11500	3090	580	4000	13,4	3,24	10000	6,61	A++	530
2.0+2.5+3.5+5.0	1628	2016	2481	3876	10000	2600	11500	3080	580	4000	13,4	3,25	10000	6,75	A++	519
2.0+2.5+5.0+5.0	1429	1769	3401	3401	10000	2600	11500	3050	580	4000	13,3	3,28	10000	7,02	A++	499
2.0+3.5+3.5+3.5	1795	2735	2735	2735	10000	2600	11500	3100	580	4000	13,5	3,23	10000	7,15	A++	490
2.0+3.5+3.5+5.0	1556	2370	2370	3704	10000	2600	11500	3080	580	4000	13,4	3,25	10000	7,18	A++	487
2.5+2.5+2.5+2.5	2500	2500	2500	2500	10000	2600	11500	3100	580	4000	13,8	3,23	10000	6,50	A++	538
2.5+2.5+2.5+3.5	2364	2364	2364	2909	10000	2600	11500	3100	580	4000	13,5	3,23	10000	6,53	A++	536
2.5+2.5+2.5+5.0	2031	2031	2031	3906	10000	2600	11500	3080	580	4000	13,4	3,25	10000	6,58	A++	532
2.5+2.5+3.5+3.5	2241	2241	2759	2759	10000	2600	11500	3100	580	4000	13,5	3,23	10000	6,61	A++	530
2.5+2.5+3.5+5.0	1940	1940	2388	3731	10000	2600	11500	3080	580	4000	13,4	3,25	10000	6,73	A++	520
2.5+2.5+5.0+5.0	1711	1711	3289	3289	10000	2600	11500	3050	580	4000	13,3	3,28	10000	7,02	A++	499
2.5+3.5+3.5+3.5	2131	2623	2623	2623	10000	2600	11500	3100	580	4000	13,5	3,23	10000	7,15	A++	490
2.5+3.5+3.5+5.0	1857	2286	2286	3571	10000	2600	11500	3080	580	4000	13,4	3,25	10000	7,18	A++	487
3.5+3.5+3.5+3.5	2500	2500	2500	2500	10000	2600	11500	3100	580	4000	13,5	3,23	10000	7,20	A++	486
3.5+3.5+3.5+5.0	2192	2192	2192	3425	10000	2600	11500	3080	580	4000	13,4	3,25	10000	7,20	A++	486

4AMW105U4RAA

R32

Kombinace vnitřních jednotek	VYTÁPĚNÍ															
					Celkový výkon (W)			Elektrický odběr (W)			(A)	COP	Pdh(W)	SCOP	Energ. třída	Qhe
	A	B	C	D	NOM	MIN	MAX	NOM	MIN	MAX		W/W				
2.0+5.0	2600	5800			8400	2000	8500	2300	400	2833	10,0	3,65	8400	3,83	A	3070
2.5+5.0	3000	5800			8800	2000	9500	2350	400	3167	10,2	3,74	8800	3,83	A	3217
3.5+3.5	3700	3700			7400	1800	8700	2250	400	2900	9,8	3,29	7400	3,81	A	2719
3.5+5.0	3700	5800			9500	1800	9700	2470	400	3233	10,7	3,85	9500	3,84	A	3464
5.0+5.0	5500	5500			11000	1800	11000	2790	400	3667	12,1	3,94	11000	3,89	A	3959
2.0+2.0+2.5	2600	2600	3000		8200	2200	9200	2110	420	3067	9,2	3,89	8200	3,85	A	2982
2.0+2.0+3.5	2600	2600	3700		8900	2200	9500	2530	420	3167	11,0	3,52	8900	3,86	A	3228
2.0+2.0+5.0	2600	2600	5800		11000	2200	10500	2750	420	3500	12,0	4,00	11000	3,88	A	3969
2.0+2.5+2.5	2600	3000	3000		8600	2200	9500	2670	420	3167	11,6	3,22	8600	3,85	A	3127
2.0+2.5+3.5	2600	3000	3700		9300	2200	10000	2690	420	3333	11,7	3,46	9300	3,86	A	3373
2.0+2.5+5.0	2509	2895	5596		11000	2200	10500	2710	420	3500	11,8	4,06	11000	3,88	A	3969
2.0+3.5+3.5	2600	3700	3700		10000	2200	10000	2730	420	3333	11,9	3,66	10000	3,84	A	3646
2.0+3.5+5.0	2364	3364	5273		11000	2200	10500	2750	420	3500	12,0	4,00	11000	3,87	A	3979
2.0+5.0+5.0	2014	4493	4493		11000	2200	11000	2770	420	3667	12,0	3,97	11000	3,91	A	3939
2.5+2.5+2.5	3000	3000	3000		9000	2200	10000	2790	420	3333	12,1	3,23	9000	3,85	A	3273
2.5+2.5+3.5	3000	3000	3700		9700	2200	10000	2810	420	3333	12,2	3,45	9700	3,86	A	3518
2.5+2.5+5.0	2797	2797	5407		11000	2200	10500	2830	420	3500	12,3	3,89	11000	3,88	A	3969
2.5+3.5+3.5	3000	3700	3700		10400	2200	10000	2750	420	3333	12,0	3,78	10400	3,84	A	3792
2.5+3.5+5.0	2640	3256	5104		11000	2200	10500	2770	420	3500	12,0	3,97	11000	3,87	A	3979
2.5+5.0+5.0	2260	4370	4370		11000	2200	12000	2790	420	4000	12,1	3,94	11000	3,91	A	3939
3.5+3.5+3.5	3667	3667	3667		11000	2200	10500	2790	420	3500	12,1	3,94	11000	3,93	A	3919
3.5+3.5+5.0	3083	3083	4833		11000	2200	10000	2810	420	3333	12,2	3,91	11000	3,97	A	3879
3.5+5.0+5.0	2660	4170	4170		11000	2200	12000	2820	420	4000	12,3	3,90	11000	4,01	A+	3840
5.0+5.0+5.0	3500	3500	3500		10500	2200	12000	2850	420	4000	12,4	3,68	10500	4,05	A+	3630
2.0+2.0+2.0+2.0	2600	2600	2600	2600	10400	2200	12000	2550	460	2878	11,1	4,08	7500	4,01	A+	2618
2.0+2.0+2.0+2.5	2600	2600	2600	3000	10800	2200	12000	2660	460	2878	11,6	4,06	7500	4,01	A+	2618
2.0+2.0+2.0+3.5	2487	2487	2487	3539	11000	2200	12000	2660	460	2878	11,6	4,14	7800	4,03	A+	2710
2.0+2.0+2.0+5.0	2103	2103	2103	4691	11000	2200	12000	2680	460	2967	11,7	4,10	7800	4,07	A+	2683
2.0+2.0+2.5+2.5	2554	2554	2946	2946	11000	2200	12000	2660	460	2878	11,6	4,14	7800	4,01	A+	2723
2.0+2.0+2.5+3.5	2403	2403	2773	3420	11000	2200	12000	2660	460	2967	11,6	4,14	7800	4,03	A+	2710
2.0+2.0+2.5+5.0	2043	2043	2357	4557	11000	2200	12000	2810	460	2967	12,2	3,91	8000	4,07	A+	2752
2.0+2.0+3.5+3.5	2270	2270	3230	3230	11000	2200	12000	2750	460	2849	12,0	4,00	7800	4,04	A+	2703
2.0+2.0+3.5+5.0	1946	1946	2769	4340	11000	2200	12000	2810	460	2967	12,2	3,91	8000	4,09	A+	2738
2.0+2.0+5.0+5.0	1702	1702	3798	3798	11000	2200	12000	2820	460	2967	12,3	3,90	8000	4,11	A+	2725
2.0+2.5+2.5+2.5	2466	2845	2845	2845	11000	2200	12000	2750	460	2849	12,0	4,00	8000	4,01	A+	2793
2.0+2.5+2.5+3.5	2325	2683	2683	3309	11000	2200	12000	2750	460	2849	12,0	4,00	8000	4,03	A+	2779
2.0+2.5+2.5+5.0	1986	2292	2292	4431	11000	2200	12000	2810	460	2967	12,2	3,91	8000	4,07	A+	2752
2.0+2.5+3.5+3.5	2200	2538	3131	3131	11000	2200	12000	2800	460	2967	12,2	3,93	8000	4,04	A+	2772
2.0+2.5+3.5+5.0	1894	2185	2695	4225	11000	2200	12000	2810	460	2967	12,2	3,91	8000	4,09	A+	2738
2.0+2.5+5.0+5.0	1663	1919	3709	3709	11000	2200	12000	2820	460	2967	12,3	3,90	8000	4,11	A+	2725
2.0+3.5+3.5+3.5	2088	2971	2971	2971	11000	2200	12000	2800	460	2967	12,2	3,93	8000	4,06	A+	2759
2.0+3.5+3.5+5.0	1810	2576	2576	4038	11000	2200	12000	2810	460	2967	12,2	3,91	8000	4,05	A+	2765
2.5+2.5+2.5+2.5	2750	2750	2750	2750	11000	2200	12000	2800	460	4000	12,4	3,93	8000	4,01	A+	2793
2.5+2.5+2.5+3.5	2598	2598	2598	3205	11000	2200	12000	2800	460	4000	12,5	3,93	8000	4,03	A+	2779
2.5+2.5+2.5+5.0	2230	2230	2230	4311	11000	2200	12000	2810	460	4000	12,5	3,91	8000	4,05	A+	2765
2.5+2.5+3.5+3.5	2463	2463	3037	3037	11000	2200	12000	2800	460	4000	12,5	3,93	8000	4,07	A+	2752
2.5+2.5+3.5+5.0	2129	2129	2626	4116	11000	2200	12000	2810	460	4000	12,5	3,91	8000	4,09	A+	2738
2.5+2.5+5.0+5.0	1875	1875	3625	3625	11000	2200	12000	2820	460	4000	12,5	3,90	8000	4,11	A+	2725
2.5+3.5+3.5+3.5	2340	2887	2887	2887	11000	2200	12000	2800	460	4000	12,5	3,93	8000	4,13	A+	2712
2.5+3.5+3.5+5.0	2037	2512	2512	3938	11000	2200	12000	2810	460	4000	12,5	3,91	8000	4,15	A+	2699
3.5+3.5+3.5+3.5	2750	2750	2750	2750	11000	2200	12000	2800	460	4000	12,5	3,93	8000	4,12	A+	2718
3.5+3.5+3.5+5.0	2408	2408	2408	3775	11000	2200	12000	2810	460	4000	12,5	3,91	8000	4,13	A+	2712

5AMW125U4RTA

R32

Kombinace vnitřních jednotek	CHLAZENÍ																
	A	B	C	D	E	Celkový výkon (W)			Elektrický odběr (W)			(A)	EER	Pdc(W)	SEER	Energ. třída	Qce
	W	W	W	W	W	NOM	MIN	MAX	NOM	MIN	MAX		W/W				
2.5+2.5+7.0	2500	2500	6800			11800	3400	13500	3700	780	5200	16,25	3,19	11500	6,1	-	665
2.5+5.0+5.0	2600	4800	4800			12200	3400	13800	3750	780	5200	16,47	3,25	11500	6,4	-	634
2.5+5.0+7.0	2200	4200	5800			12200	3400	14000	3800	780	5200	16,69	3,21	11500	6,5	-	617
3.5+3.5+7.0	3000	3000	6000			12000	3400	14000	3800	780	5200	16,69	3,16	11500	6,5	-	619
3.5+5.0+5.0	3000	4500	4500			12000	3400	14000	3820	780	5200	16,78	3,14	11500	6,5	-	621
3.5+5.0+7.0	2500	3600	6000			12100	3400	14000	3830	780	5200	16,82	3,16	11500	6,5	-	620
5.0+5.0+5.0	4000	4000	4000			12000	3400	14000	3850	790	5500	16,91	3,12	11500	6,5	-	621
2.5+2.5+2.5+2.5	2600	2600	2600	2600		10400	3400	14500	3350	800	5000	14,71	3,10	10000	6,6	-	530
2.5+2.5+2.5+3.5	2600	2600	2600	3500		11300	3400	14500	3380	800	5100	14,84	3,34	10500	6,7	-	549
2.5+2.5+2.5+5.0	2500	2500	2500	4800		12300	3400	14500	3600	800	5500	15,81	3,42	12000	6,8	-	622
2.5+2.5+2.5+7.0	2200	2200	2200	6000		12600	3400	14500	3650	800	5500	16,03	3,45	12000	6,8	-	621
2.5+2.5+3.5+3.5	2600	2600	3500	3500		12200	3400	14500	3450	800	5500	15,15	3,54	12000	6,73	-	624
2.5+2.5+5.0+3.5	2200	2200	4600	3200		12200	3400	14500	3620	800	5500	15,90	3,37	12000	6,75	-	622
2.5+2.5+7.0+3.5	2000	2000	5600	2800		12400	3400	14500	3670	800	5500	16,12	3,38	12000	6,76	-	621
2.5+3.5+3.5+3.5	2500	3200	3200	3200		12100	3400	14500	3550	800	5500	15,59	3,41	12000	6,73	-	624
2.5+5.0+3.5+3.5	2000	4500	3000	3000		12500	3400	14500	3580	810	5500	15,72	3,49	12000	6,76	-	621
3.5+3.5+3.5+3.5	3100	3100	3100	3100		12400	3400	15300	3640	810	5500	15,99	3,41	12000	6,75	-	622
5.0+3.5+3.5+3.5	4500	2600	2600	2600		12300	3400	15300	3690	810	5500	16,21	3,33	12000	6,8	-	618
2.5+2.5+2.5+2.5+2.5	2500	2500	2500	2500	2500	12500	3800	15300	3610	810	5500	15,60	3,46	12500	6,5	-	673
2.5+2.5+2.5+2.5+3.5	2300	2300	2300	2300	2300	12400	3800	15300	3700	810	5500	16,25	3,35	12500	6,51	-	672
2.5+2.5+2.5+2.5+5.0	2100	2100	2100	2100	4200	12600	3800	15300	3800	810	5500	16,69	3,32	12500	6,53	-	670
2.5+2.5+2.5+3.5+3.5	2200	2200	2200	3000	3000	12600	3800	15300	3750	810	5500	16,47	3,36	12500	6,52	-	671
2.5+2.5+3.5+3.5+3.5	2000	2000	3000	3000	3000	13000	3800	15300	3800	810	5500	16,69	3,42	12500	6,53	-	670

5AMW125U4RTA

R32

Kombinace vnitřních jednotek	VYTÁPĚNÍ																
	A	B	C	D	E	Celkový výkon (W)			Elektrický odběr (W)			(A)	COP	Pdh(W)	SCOP	Energ. třída	Qhe
	W	W	W	W	W	NOM	MIN	MAX	NOM	MIN	MAX		W/W				
2.5+2.5+7.0	2700	2700	6500			11900	3000	14200	3680	600	5800	16,16	3,23	10000	3,5	-	3966
2.5+5.0+5.0	2600	5000	5000			12600	3150	14500	3700	630	6000	16,25	3,41	10000	3,6	-	3900
2.5+5.0+7.0	2500	4500	6500			13500	3180	15000	3720	650	6000	16,34	3,63	10000	3,6	-	3889
3.5+3.5+7.0	3200	3200	6500			12900	3160	15000	3740	650	6000	16,43	3,45	10000	3,6	-	3867
3.5+5.0+5.0	3200	4800	4800			12800	3160	15000	3720	650	6000	16,34	3,44	10000	3,7	-	3836
3.5+5.0+7.0	3000	4200	6000			13200	3190	15000	3740	650	6000	16,43	3,53	10000	3,7	-	3815
5.0+5.0+5.0	4300	4300	4300			12900	3200	15000	3780	660	6000	16,60	3,41	10000	3,7	-	3804
2.5+2.5+2.5+2.5	2800	2800	2800	2800		11200	3200	16500	3500	670	6300	15,37	3,20	10000	3,7	-	3774
2.5+2.5+2.5+3.5	2700	2700	2700	3700		11800	3200	16500	3560	670	6300	15,63	3,31	10000	3,7	-	3794
2.5+2.5+2.5+5.0	2700	2700	2700	5200		13300	3200	16500	3580	670	6300	15,72	3,72	10000	3,7	-	3815
2.5+2.5+2.5+7.0	2400	2400	2400	6200		13400	3200	16500	3590	670	6300	15,77	3,73	10000	3,7	-	3774
2.5+2.5+3.5+3.5	2700	2700	3700	3700		12800	3200	16500	3600	670	6300	15,81	3,56	10000	3,8	-	3723
2.5+2.5+5.0+3.5	2500	2500	4800	3500		13300	3200	16500	3770	670	6300	16,56	3,53	10000	3,7	-	3784
2.5+2.5+7.0+3.5	2200	2200	6000	3000		13400	3200	16500	3820	670	6300	16,78	3,51	10000	3,7	-	3774
2.5+3.5+3.5+3.5	2700	3500	3500	3500		13200	3200	16500	3700	670	6300	16,25	3,57	10000	3,7	-	3774
2.5+5.0+3.5+3.5	2400	4600	3200	3200		13400	3200	16500	3730	670	6300	16,38	3,59	10000	3,7	-	3774
3.5+3.5+3.5+3.5	3200	3200	3200	3200		12800	3200	16500	3790	670	6300	16,64	3,38	10000	3,7	-	3774
5.0+3.5+3.5+3.5	4500	3000	3000	3000		13500	3200	16500	3840	670	6300	16,86	3,52	10000	3,7	-	3774
2.5+2.5+2.5+2.5+2.5	2700	2700	2700	2700	2700	13500	3300	17200	3790	680	6500	16,70	3,56	10500	3,7	-	3952
2.5+2.5+2.5+2.5+3.5	2600	2600	2600	2600	3500	13900	3300	17200	3850	680	6500	16,91	3,61	10500	3,8	-	3889
2.5+2.5+2.5+2.5+5.0	2300	2300	2300	2300	4800	14000	3300	17200	3950	680	6500	17,35	3,54	10500	3,8	-	3899
2.5+2.5+2.5+3.5+3.5	2400	2400	2400	3400	3400	14000	3300	17200	3900	680	6500	17,13	3,59	10500	3,8	-	3889
2.5+2.5+3.5+3.5+3.5	2200	2200	3200	3200	3200	14000	3300	17200	3950	680	6500	17,35	3,54	10500	3,8	-	3889

04 | LIGHT COMMERCIAL

Kazetová

Kompaktní rozměry

360 ° proudění vzduchu

Funkce větrání

Vysoký strop

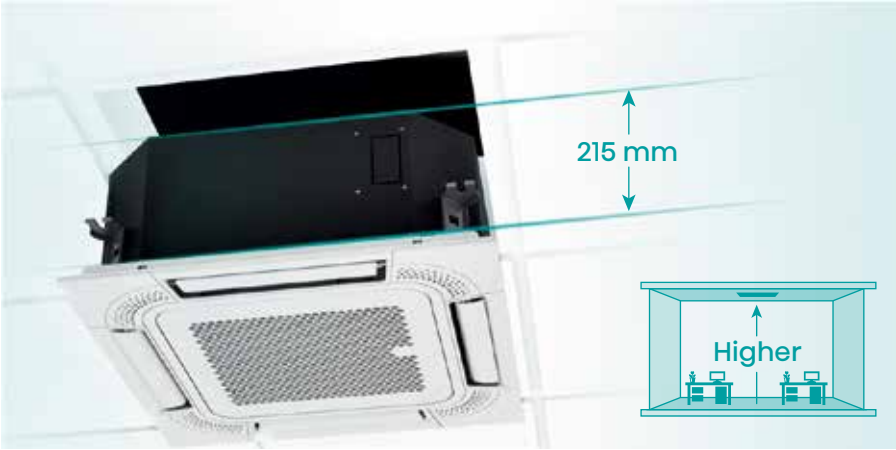

Kompaktní rozměry

Kompaktní design s výškou pouze 215 mm a instalační výškou 245 mm vyřeší i rozměrově náročnější instalace. Díky tomuhle dizajnu je jedna z najkompatibilnejších jednotek ve své třídě.

360 ° proudění vzduchu

Plně plochý panel a mikrokanálový dizajn umožňují plynulý přívod vzduchu a zajišťují ty nejlepší podmínky pro uživatele.

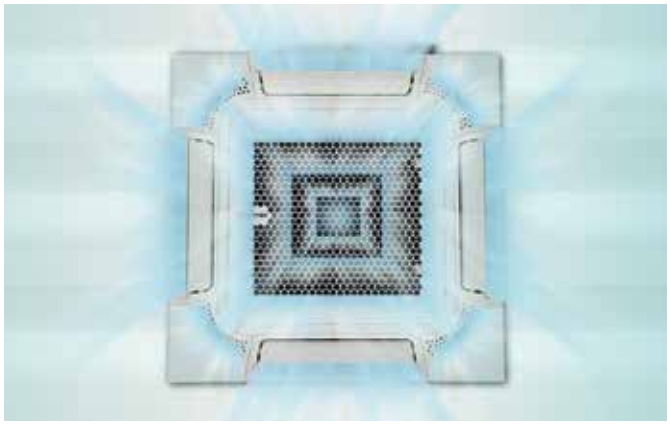

Vysoký strop

Je-li strop vysoký, lze pomocí kabelového ovladače nastavit parametry jednotky pro kompenzaci výšky instalace, aby mohl chladný vzduch foukat efektivněji.

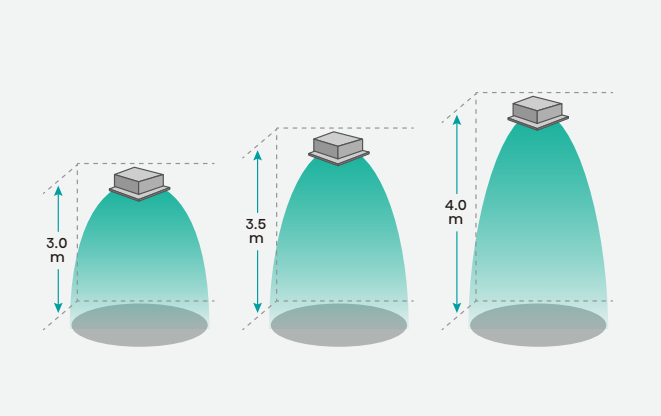

Přívod čerstvého vzduchu

Kazetové jednotky mají možnost přivádět čerstvý vzduch, jehož teplotu upraví podle potřeby, a tím zabezpečí účinné větrání.

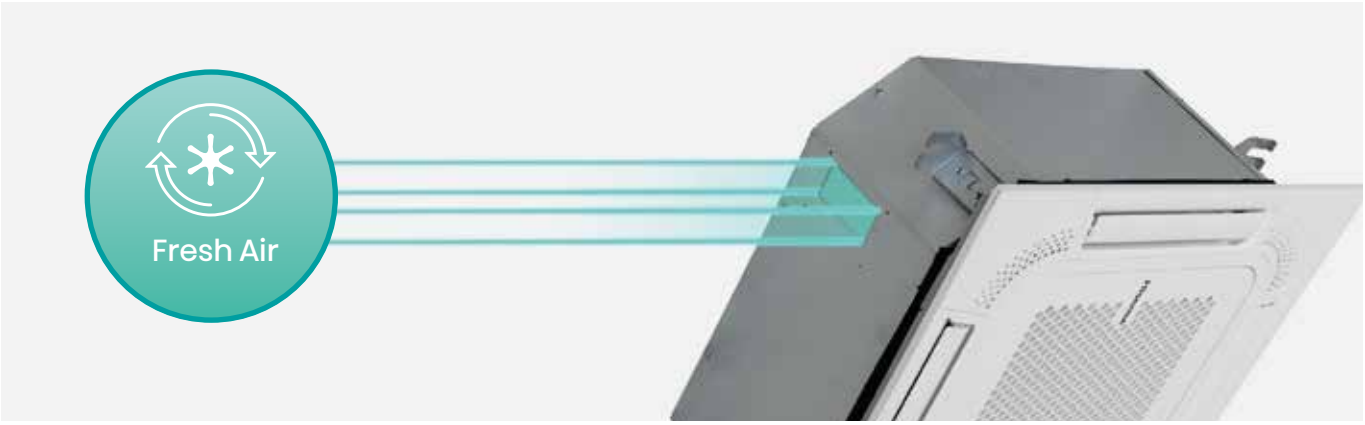

Kanálová

Slim Design

flexibilní instalace

Variabilní statický tlak

Kazetová jednotka
MSP 150Pa

Slim design

Kompaktní design s výškou pouze 190 mm vyřeší i rozměrově náročnější instalace. Díky tomuhle dizajnu je jedna z nejkomaptnejších jednotek ve své třídě.

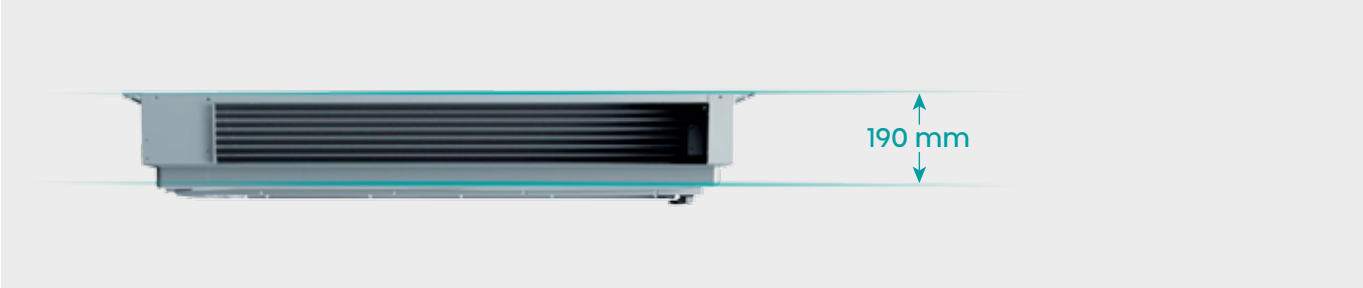

Flexibilní instalace

Výhoda: pokud je boční nasávání vzduchu limitované, tak je možné boční nástavec demontovat a jednotka může nasávat vzduch ze spodní části.

Poznámka: hlučnost při nasávaní zespodu stoupne o 5dB, proto pokud je to možné, doporučuje se zachovat boční nasávání.

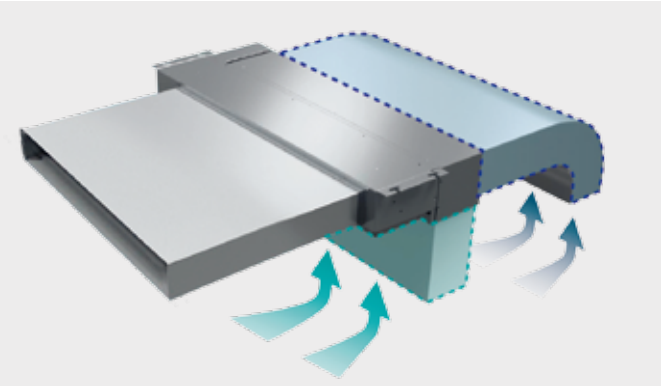

Variabilní statický tlak

Na všech kanálových jednotkách je možné nastavit statický tlak pro vyšší variabilitu instalace. Úroveň statického tlaku je možné měnit velmi přesně po 1 Pa

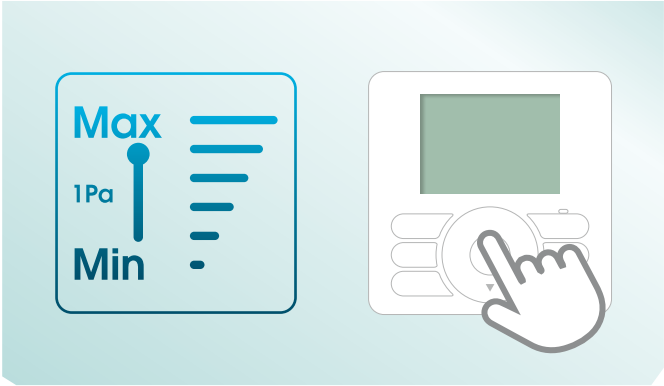

Přívod čerstvého vzduchu

Kazetové jednotky mají možnost přivádět čerstvý vzduch, jehož teplotu upraví podle potřeby, a tím zabezpečí účinné větrání.

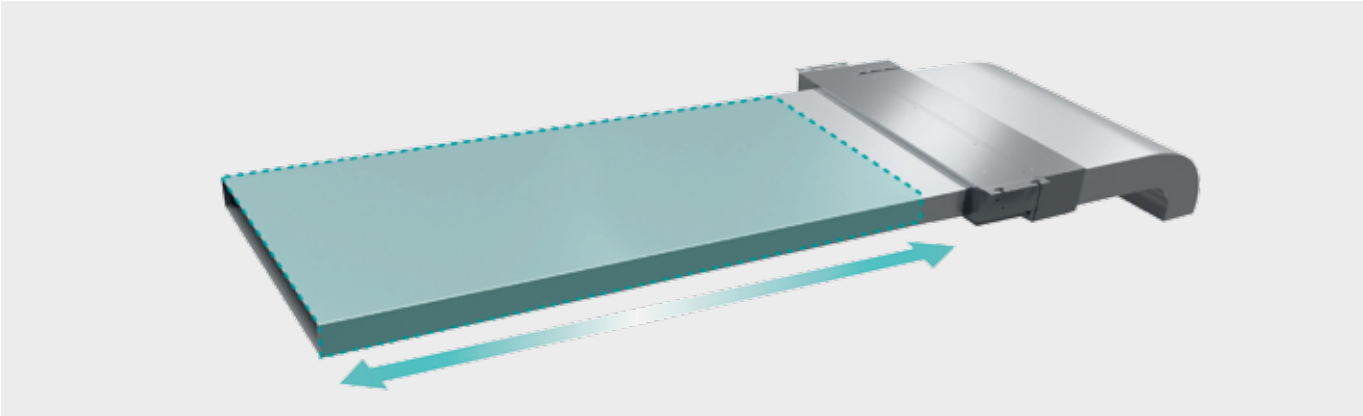

Parapetní / Podstropní

Dvě možnosti instalace

4D proudění vzduchu

wifi ovládání

Vysoký strop

Dvě možnosti instalace

Nový panel je navržen tak, aby bylo možné optimálně rozdělit proud vzduchu a zpříjemnit tak vnitřní prostředí. Panel je vybaven mikrootvory, to umožňuje foukat vzduch do všech směrů.

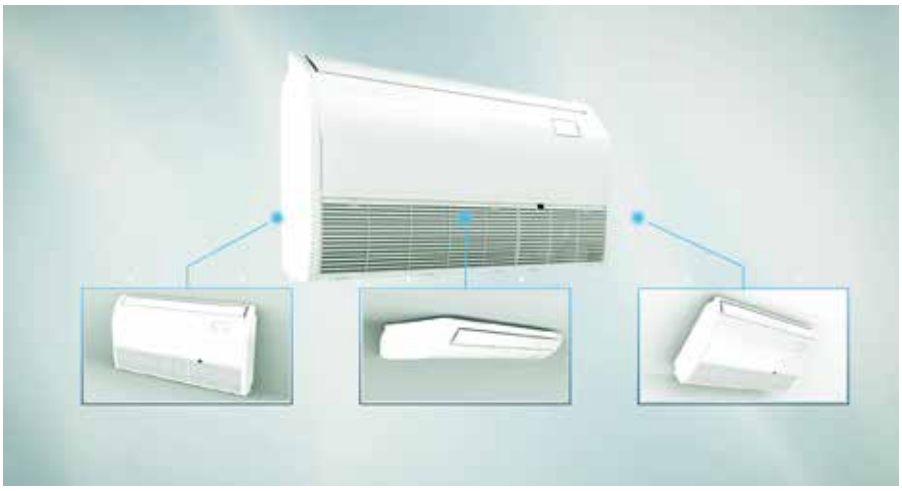

4D průtok vzduchu

Horizontální a vertikální natáčení lamel usměrní proud vzduchu a může poskytnout lepší pohodlí v místnosti. Ideální pro proudění vzduchu v širokých místnostech: Horizontální 90 °

Easy Wifi

WiFi modul lze snadno upevnit na více volitelných pozicích vnitřní jednotky pomocí oboustranné pásky 3M. Instalační technik může flexibilně určit umístění instalace modulu WiFi podle síly signálu WiFi.

Vysoký strop

Je-li strop vysoký, lze pomocí kabelového ovladače nastavit parametry jednotky pro kompenzaci výšky instalace, aby mohl chladný vzduch foukat efektivněji.

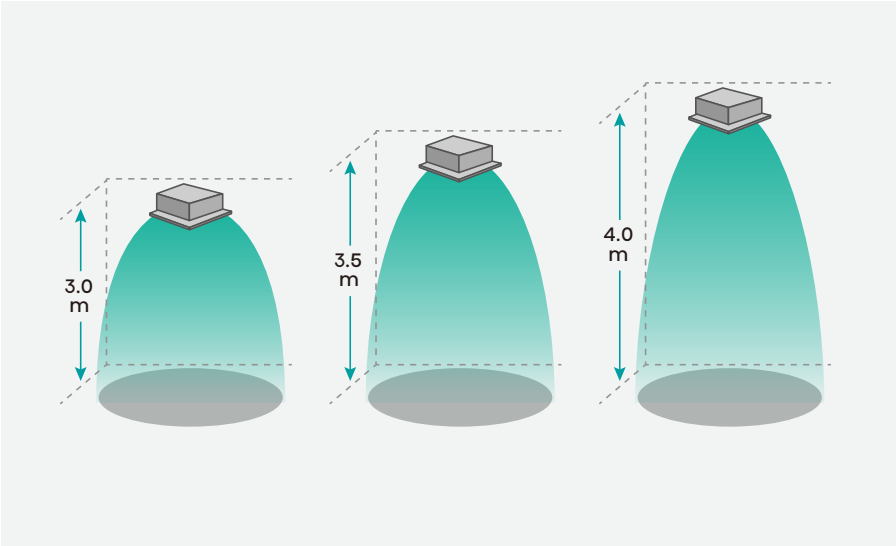

Konzolová

Několik režimů foukání vzduchu

Nezávislé natáčení lamel

LED displej

Efektivní vytápění

Několik režimů foukání vzduchu

Různé možnosti distribuce vzduchu, několik režimů proudění vzduchu, různé kombinace horního a spodního proudení zajišťují pohodlnější distribuci a teplotu vzduchu v místnosti.

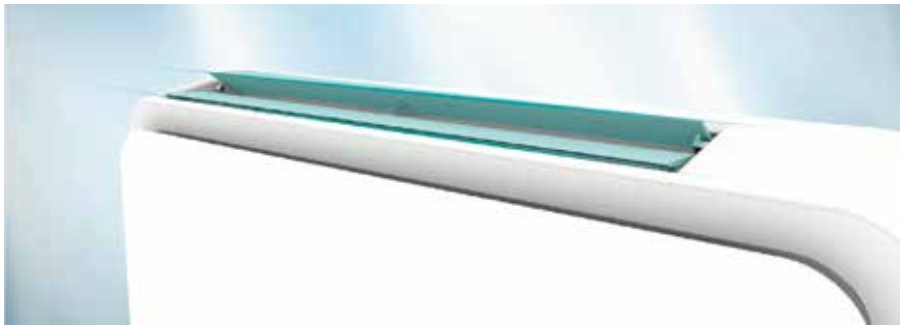

Nezávislé natáčení lamel

Jdinečná dvojitá lamela může být zcela utěsněna, když je jednotka vypnutá a může se nezávisle otáčet, když je jednotka zapnutá. Konzolová jednotka může poskytnout pohodlnější distribuci vzduchu.

LED Displej

Diskrétní, ale přesto dobře čitelný LED displej Díky skrytému displeji je konzolová jednotka jednoduchá a elegantná.

Efektivní vytápění

Teplo přicházející tam, kde to nejvíce potřebujete. Efektivní ohřev proudem horkého vzduchu vyfukovaný ze spodního průduchu poskytuje efektivní ohřev.

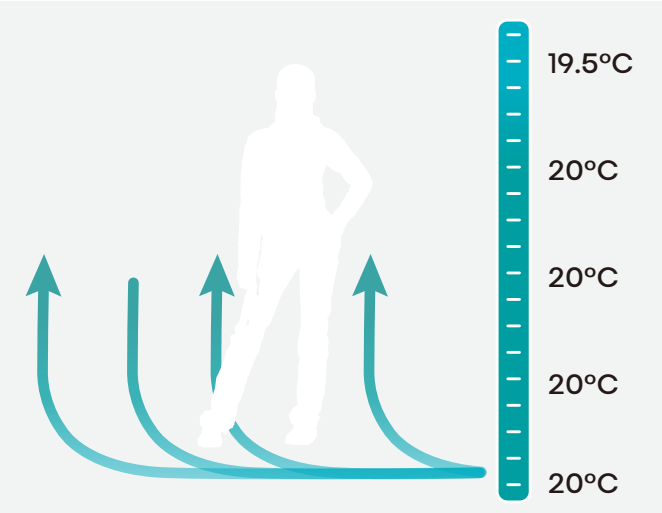

VENKOVNÍ JEDNTOKY

Twin, Triple
Quadri systém

Velký teplotní rozsah

Detekce úniku chladiva

Servis
Hi-Checker

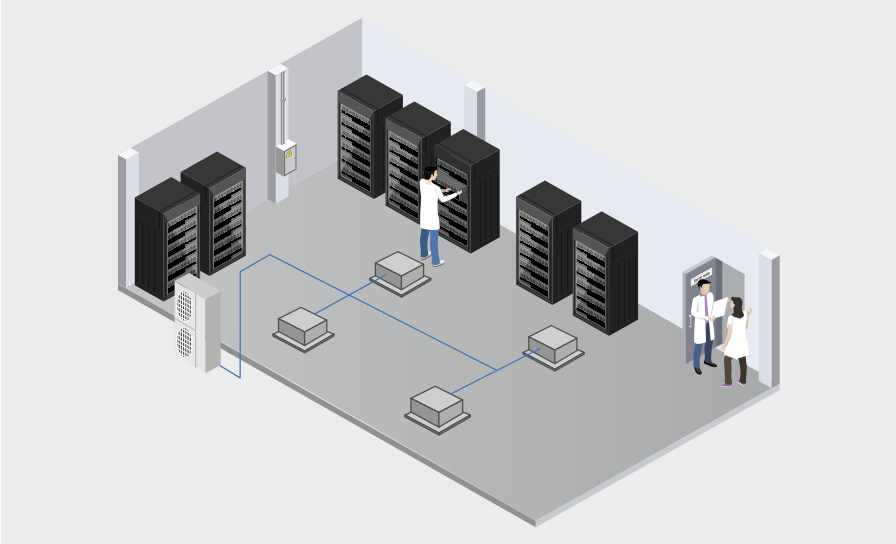

Twin, Triple, Quadri systém

Systémy Twin, Triple a Quadri splňují požadavky na střední a velkou klimatizaci ve větším otevřeném prostoru. Do jedné venkovní
jednotky je možné připojit až 4 vnitřní jednotky a ovládat je jedním kabelovým ovládáním.

Široký provozní rozsah klimatizací

Hisense přináší široký teplotní rozsah, při kterém klimatizace plnohodnotně a efektivně vytápí nebo chladí prostory.
Chlazení: -15 ° C ~ 48 ° C

Detekce úniku chladiva

V případě, že náplň chladiva klesne pod určitou úroveň, klimatizace se automaticky vypne, aby předešla poškození vlivem nesprávného fungování. chladícího oběhu.

Servis Hi-Checker

Hi-Checker je aplikace pro software používaná k zaznamenávání a monitorování provozních údajů invertorových klimatizačních jednotek Hisense.
Hi-Checker vám může pomoci poskytnout rychlý, efektivní a profesionální poprodejní servis.

Schema

Systémy Twin, Triple a Quadri jsou řízené kabelovým ovládáním, které umožňuje současně ovládat maximálně 4 vnitřní jednotky. Vnitřní jednotky jsou elektricky napájeny z venkovní jednotky. Ovládání je napájeno z vnitřní master jednotky.

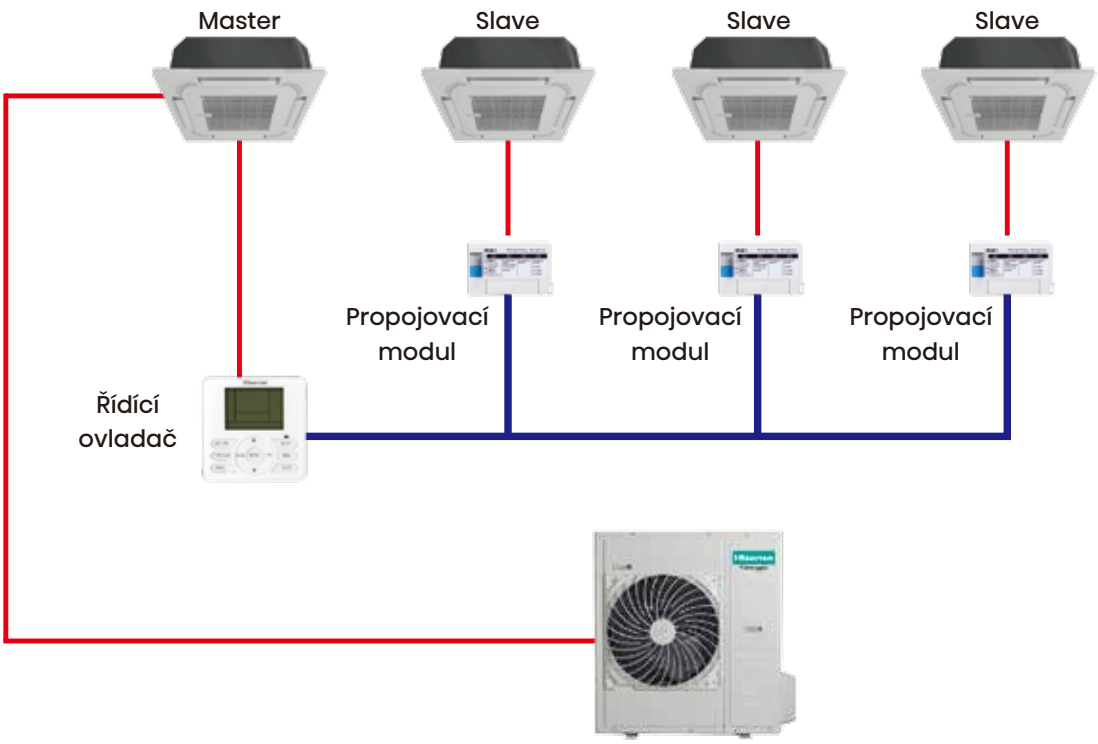

Kombinace

Do jednoho systému lze kombinovat pouze vnitřní jendotky stejného výknu.

Celkový výkon

Model	kW	5,2	7,1	9,0	10,5	12,5	14,0	17,5
Kazetová	2,6	Twin	Triple		Quadri			
	3,5		Twin		Triple		Quadri	
	5,2				Twin		Triple	Triple
	7,1						Twin	
	9,0							Twin
Kanalová	2,6	Twin	Triple		Quadri			
	3,5		Twin		Triple		Quadri	
	5,2				Twin		Triple	Triple
	7,1						Twin	
	9,0							Twin
Konzolova	2,6	Twin	Triple		Quadri			
	3,5		Twin		Triple		Quadri	
	5,2				Twin		Triple	Triple
Podstrop./ parapet.	5,2				Twin		Triple	Triple
	7,1						Twin	
	9,0							Twin

Instalační parametry

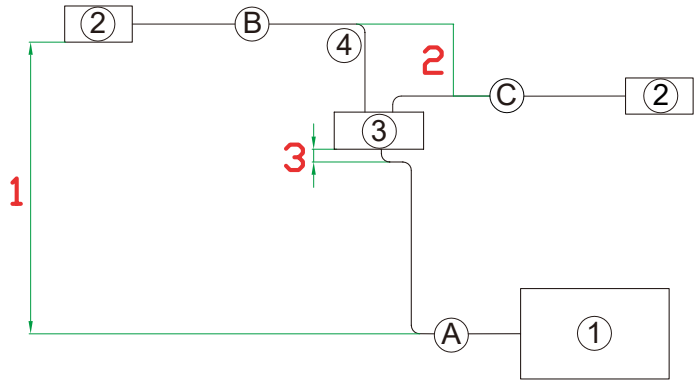

Twin

① Venkovní jednotka
② Vnitřní jednotka
③ Refnet
④ Propojení: 15 max (8 propojení pro každou kombinaci | B + C | a 15 celkově)

A: Hlavní potrubí
B/C: Větve | A + B + C |: 50m max
|B + C|: 8m max
1: 30m max
2: 1 m max
3: 0,5m min

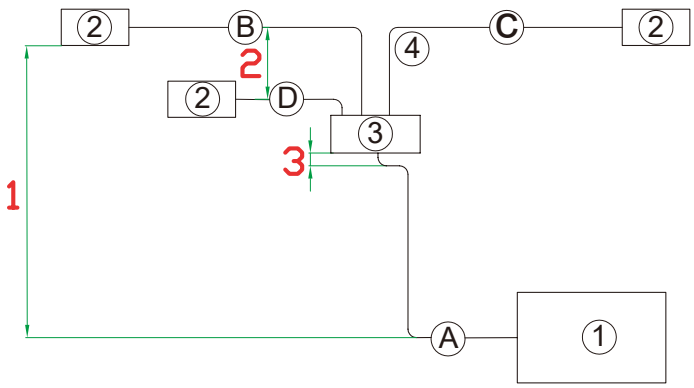

Triple

① Venkovní jednotka
② Vnitřní jednotka
③ Refnet
④ Propojení: 15 max (8 propojení pro každou kombinaci |B+C||B+D||C +D| a 15 celkově)

A: Hlavní potrubí
B/C/D: Větve |A+B+C+D|: 50m max
|B+C||B+D||C+D|: 8m max
1: 30m max
2: 1 m max
3: 0,5m min

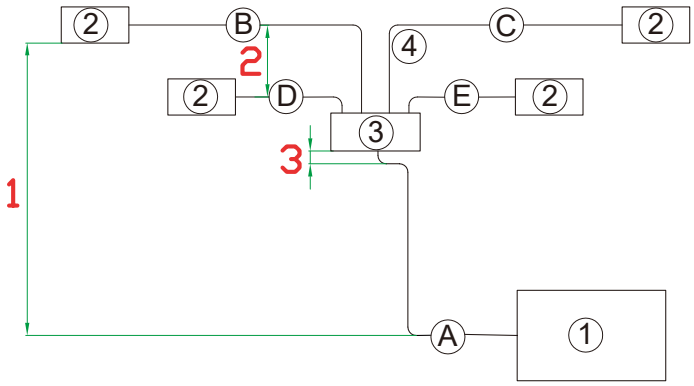

Quadri

① Venkovní jednotka
② Vnitřní jednotka
③ Refnet
④ Propojení: 15 max (8 propojení pro každou kombinaci |B+C||B+D||B+E||C+D|| C+E||D +E| a 15 celkově)

A:Hlavní potrubí
B/C/D/E: Větve |A+B+C+D+E|: 50m max
|B+C||B+D||B+E||C +D||C+E||D+E| 8m max
1: 30m max
2: 1 m max
3: 0,5m min

v balení volitelný

ACT26UR4RCA4 - ACT35UR4RCA4 - ACT52UR4RCA4

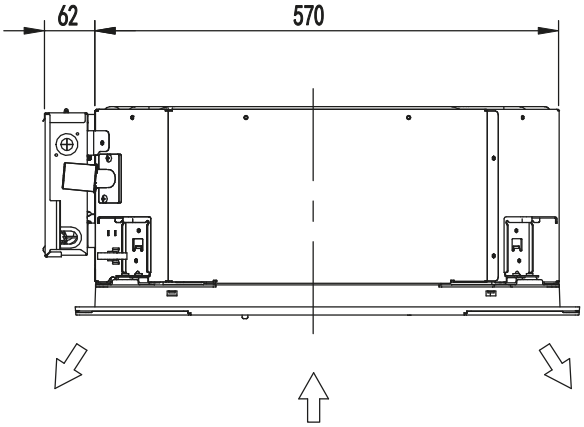

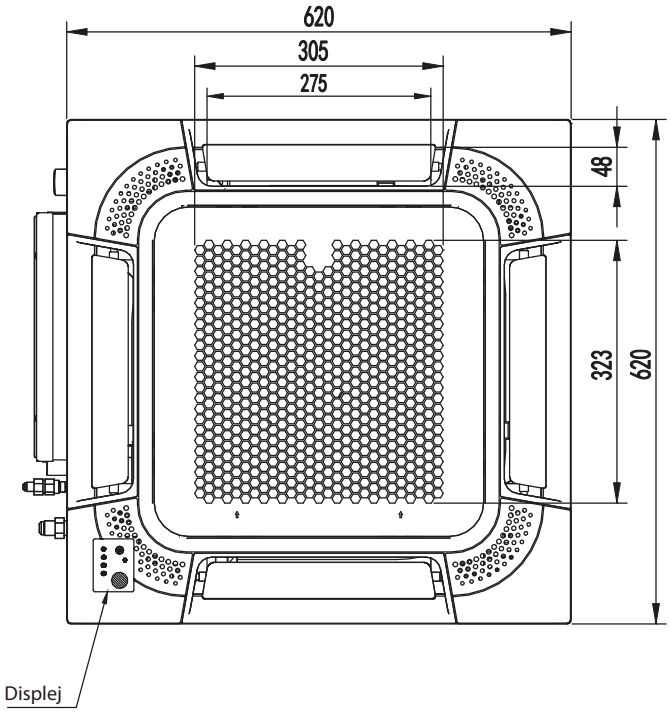

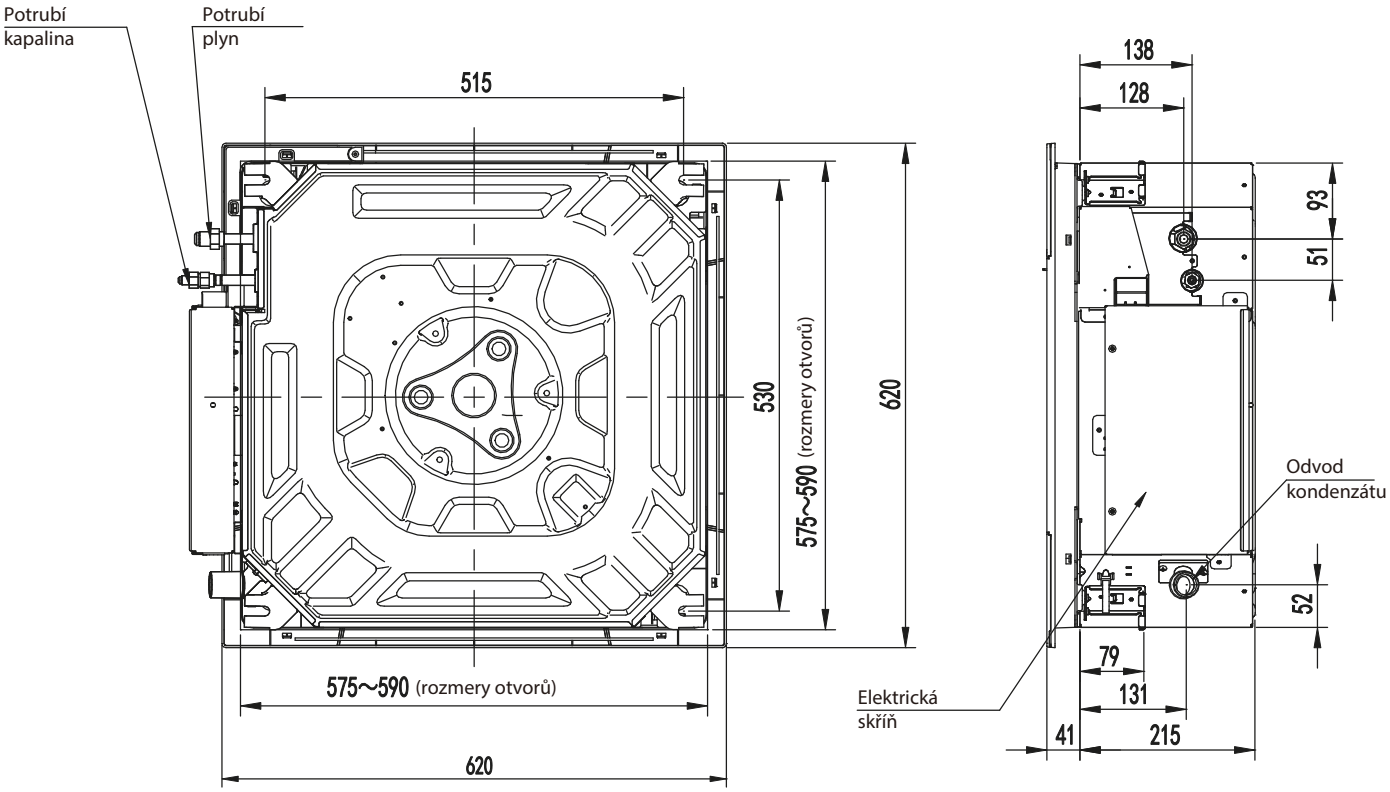

Integrované čerpadlo kondenzátu | Automatický restart | Funkce větrání | Kontakt ON/OFF | Aplikace Twin, Triple, Quadri | Plovák pro kontrolu hladiny kondenzátu | DC motor ventilátoru | WiFi (volitelné)

Model				
Vnitřní jednotka		ACT26UR4RCA4	ACT35UR4RCA4	ACT52UR4RCA4
Venkovní jednotka		AUW26U4RR4	AUW35U4RS4	AUW52U4RS4
Dekorační panel		PE-EA-B29	PE-EA-B29	PE-EA-B29
Chlazení				
Chladící výkon (Min~Max) (1)	kW	2,84 (1,33-3,52)	3,75 (1,72-4,15)	5,2 (1,63-5,53)
Elektrický příkon (Min~Max) (1)	kW	0,81	1,0	1,55
EER	-	3,49	3,75	3,35
SEER: Sezónní chladící faktor -	-	6,1	6,9	6,6
Energetická třída	-	A++	A++	A++
Návrhový výkon (Pdesignc) (2)	kW	2,8	3,8	5,2
Orientační roční spotřeba energie (3) (QCE)	kWh/a	170	190	285
Vytápění (mírné klima)				
Vytápěcí výkon (Min~Max) (1)	kW	3,13 (1,11-3,93)	4,0 (1,77-4,65)	5,9 (1,59-6,27)
Elektrický příkon (Min~Max) (1)	kW	0,74	1,0	1,59
COP	-	4,22	4,0	3,71
SCOP: Sezónní vytápěcí faktor	-	4,3	4,4	4,4
Energetická třída	-	A+	A+	A+
Návrhový výkon (Pdesignc) (2)	kW	2,3	3,7	4,4
Orientační roční spotřeba energie (3) (QCE)	kWh/a	804	1200	1488
Vnitřní jednotka				
Rozměry (Š x V x H)	mm	570x5215x570	570x5215x570	570x5215x570
Hmotnost	Kg	14,5	15,5	15,5
Průtok vzduchu (Max)	m^3/h	520	600	700
Akustický výkon (Max)	dB(A)	52	53	57
Hladina akustického tlaku (Min~Max)	dB(A)	26-34	30-38	34-42
Dekorační panel (Š x V x H)	mm	620x40x620	620x40x620	620x40x620
Hmotnost dekoračního panelu	Kg	2,6	2,6	2,6
Venkovní jednotka				
Rozměry (Š x V x H)	mm	730×540×260	810×580×280	810×580×280
Hmotnost	Kg	28	34	36
Akustický výkon (Max)	dB(A)	62	62	64
Hladina akustického tlaku (Min~Max)	dB(A)	48	50	51
Elektrické připojení	V, Hz, Ø	220~240/50/1	220~240/50/1	220~240/50/1
Pracovní rozsah venkovních teplot (Chlazení)	°C	-15° ~48°	-15° ~48°	-15° ~48°
Pracovní rozsah venkovních teplot (Topení)	°C	-15° ~24°	-15° ~24°	-15° ~24°
Instalace				
Potrubí - kapalina Potrubí - plyn	mm	6,35 (1/4) 9,52 (3/8)	6,35 (1/4) 9,52 (3/8)	6,35 (1/4) 12,7 (1/2)
Délka potrubí (Max)	m	25	25	30
Max převýšení (Vnitřní/Venkovní)	m	10	15	15
Náplň chladiva (Základní)	Kg	0,75	0.85	0,97
Náplň chladiva (Ekvivalent)	TCO2Eq	0,506	0,574	0,655
Maximální délka potrubí bez přídavku chladiva	m	5	5	5
Přídavné množství chladiva nad max. délku	g/m	12	12	12
Elektrický proud (Chlazení/Vytápění)	A	3,7 / 3,5	4,5 / 4,5	7,1 / 7,2
Elektrický proud (maximální hodnota)	A	6,7	8,1	10,3
Chladivo				
Typ chladiva (4)	-	R32	R32	R32
GWP: Potenciál globálního oteplování Ekvivalent CO2 (Základní náplň)	-	675	675	675

(1)(2)(3)(4) - Pro detaily měření hodnot uvedených v tabulce konaktujte distributora.
Minimální délka trasy chladivového potrubí je 3m, na zařízení se nevztahuje záruka pokud bude trasa kratší

Kazetová - standard

v balení volitelný

AUC71UR4RGB4 - AUC105U4RGB4
AUC125UR4RHB4 - AUC140UR4RHB4 - AUC175UR4RHB4

	a
AUC71UR4RGB4 / AUC105UR4RGB4	248
AUC125U4RHB4 / AUC140UR4RHB4 / AUC175UR4RHB4	298

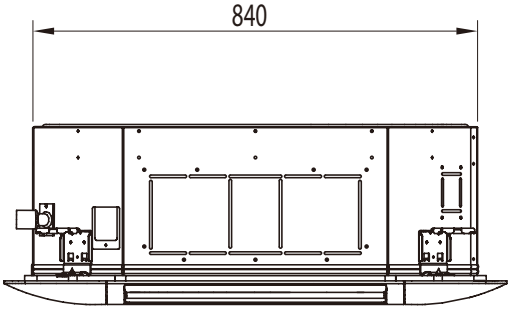

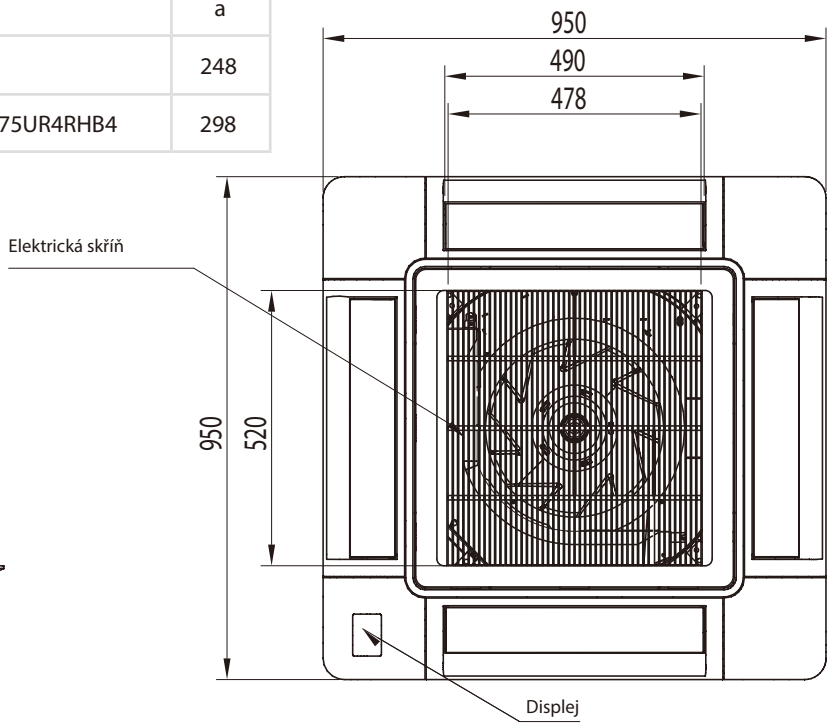

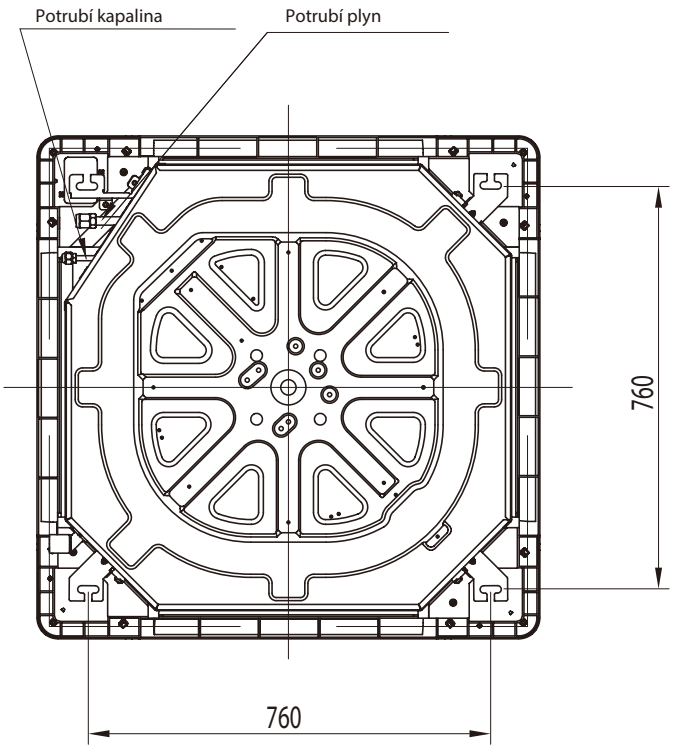

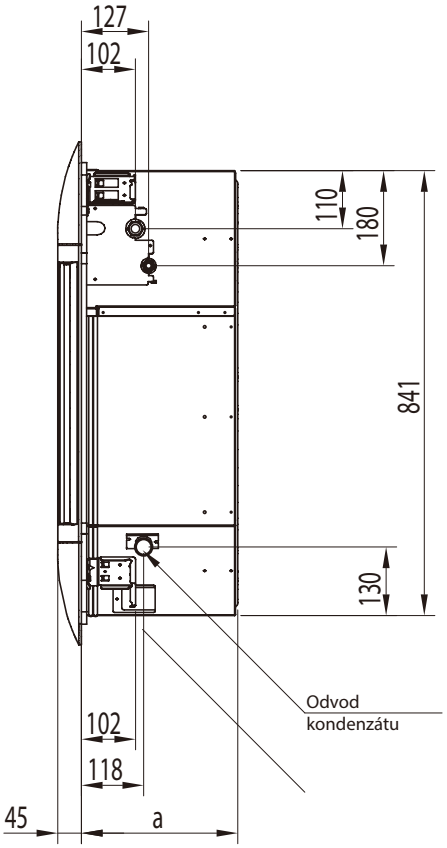

Model							
Vnitřní jednotka		AUC71UR4RGB4	AUC90UR4RGB4	AUC105UR4RGB4	AUC125UR4RHB4	AUC140UR4RHB4	AUC175UR4RHB4
Venkovní jednotka		AUW71U4RF4	AUW90U4RF4	AUW105U4RA4	AUW125U4RT5	AUW-140U6RP4	AUW175U6RP4
Dekorační panel		PE-DA-B29	PE-DA-B29	PE-DA-B29	PE-DA-B29	PE-DA-B29	PE-DA-B29
Chlazení							
Chladící výkon (Min~Max) (1)	kW	7,3 (2,4-7,85)	8,8 (4,0-9,2)	10,5 (3,53-12)	12,7 (3,3-13,2)	14,4 (3,4-16,2)	17,2 (3,3-18)
Elektrický příkon (Min~Max) (1)	kW	2,1	2,71	3,62	4,31	4,77	6,6
EER	-	3,48	3,25	2,90	2,95	3,02	2,61
SEER: Sezónní chladící faktor - / $\eta_{s,c}$	-	6,6	6,10	6,1	233%	227%	219%
Energetická třída	-	A++	A++	A++	-	-	-
Návrhový výkon (Pdesignc) (2)	kW	7,3	8,8	10,5	12,7	14,4	17,2
Orientační roční spotřeba energie (3) (QCE)	kWh/a	388	511	604	717	894	883
Vytápění (mírné klima)							
Vytápěcí výkon (Min~Max) (1)	kW	8,3 (2,1-8,8)	9 (3,5-9,5)	11,3 (3,32-13)	13,5 (3-14,6)	17 (3,7-18)	20 (3-21)
Elektrický příkon (Min~Max) (1)	kW	2,17	2,25	3,23	3,9	4,64	6,65
COP	-	3,82	4	3,5	3,46	3,66	3,01
SCOP: Sezónní vytápěcí faktor / $\eta_{s,h}$	-	4,4	4,2	4,0	152%	154%	162%
Energetická třída	-	A+	A+	A+	-	-	-
Návrhový výkon (Pdesignc) (2)	kW	6	7,2	8,6	9,0	13,5	13,5
Orientační roční spotřeba energie (3) (QCE)	kWh/a	1907	2423	3010	3259	5086	4037
Vnitřní jednotka							
Rozměry (Š x V x H)	mm	840×248×840	840×248×840	840×248×840	840×298×840	840×298×840	840×298×840
Hmotnost	Kg	25	27	27	32	32	32
Průtok vzduchu (Max)	m^3/h	1180	1400	1600	1850	2100	2200
Akustický výkon (Max)	dB(A)	57	60	63	62	65	63
Hladina akustického tlaku (Min~Max)	dB(A)	37-45	37-43	42-50	46-50	44-53	44-53
Dekorační panel (Š x V x H)	mm	950×45×950	950×45×950	950x45x950	950x45x950	950x45x950	950x45x950
Hmotnost dekoračního panelu	Kg	6,5	6,5	6,5	6,5	6,5	6,5
Venkovní jednotka							
Rozměry (Š x V x H)	mm	860×670×310	860×670×310	950×840×340	950×1050×340	950x1386x340	950x1386x340
Hmotnost	Kg	49	49	70	85	101,5	109
Akustický výkon (Max)	dB(A)	68	67	70	74	73	77
Hladina akustického tlaku (Min~Max)	dB(A)	65	53	57	62	59	63
Elektrické připojení	V, Hz, Ø	220~240/50/1	220~240/50/1	220~240/50/1	220~240/50/1	380~415/50/3	380~415/50/3
Pracovní rozsah venkovních teplot (Chlazení)	°C	-15° ~48°	-15° ~48°	-15° ~48°	-15° ~48°	-15° ~48°	-15° ~48°
Pracovní rozsah venkovních teplot (Topení)	°C	-15° ~24°	-15° ~24°	-15° ~24°	-15° ~24°	-15° ~24°	-15° ~24°
Instalace							
Potrubí - kapalina Potrubí - plyn	mm	9,52 (3/8) 15,88 (5/8)	9,52 (3/8) 15,88 (5/8)	9,52 (3/8) 15,88 (5/8)	9,52 (3/8) 15,88 (5/8)	9,52 (3/8) 15,88 (5/8)	9,52 (3/8) 15,88 (5/8)
Délka potrubí (Max)	m	30	50	50	50	50	50
Max převýšení (Vnitřní/Venkovní)	m	15	30	30	30	30	30
Náplň chladiva (Základní)	Kg	1,4	1,45	2	2,5	3	3,4
Náplň chladiva (Ekvivalent)	TCO2Eq	0,945	0,979	1,350	1,688	2,025	2,295
Maximální délka potrubí bez přídavku chladiva	m	5	5	5	5	5	5
Přídavné množství chladiva nad max. délku	g/m	28	28	28	28	28	28
Elektrický proud (Chlazení/Vytápění)	A	9,8 / 10,2	11,8 / 9,8	15,9 / 14,2	18,7 / 17	8,7 / 8,4	12,5 / 12,6
Elektrický proud (maximální hodnota)	A	18,1	18	22,5	28,2	12,1	14,8
Chladivo							
Typ chladiva (4)	-	R32	R32	R32	R32	R32	R32
GWP: Potenciál globálního oteplování Ekvivalent CO2 (Základní náplň)	-	675	675	675	675	675	675

(1)(2)(3)(4) - Pro detaily měření hodnot uvedených v tabulce konaktujte distributora.
Minimální délka trasy chladivového potrubí je 3m, na zařízení se nevztahuje záruka pokud bude trasa kratší

v balení

v balení

ADT26UX4RBL4 - ADT35UX4RBL4 - ADT52UX4RBL4 - AUD71UX4RCL4

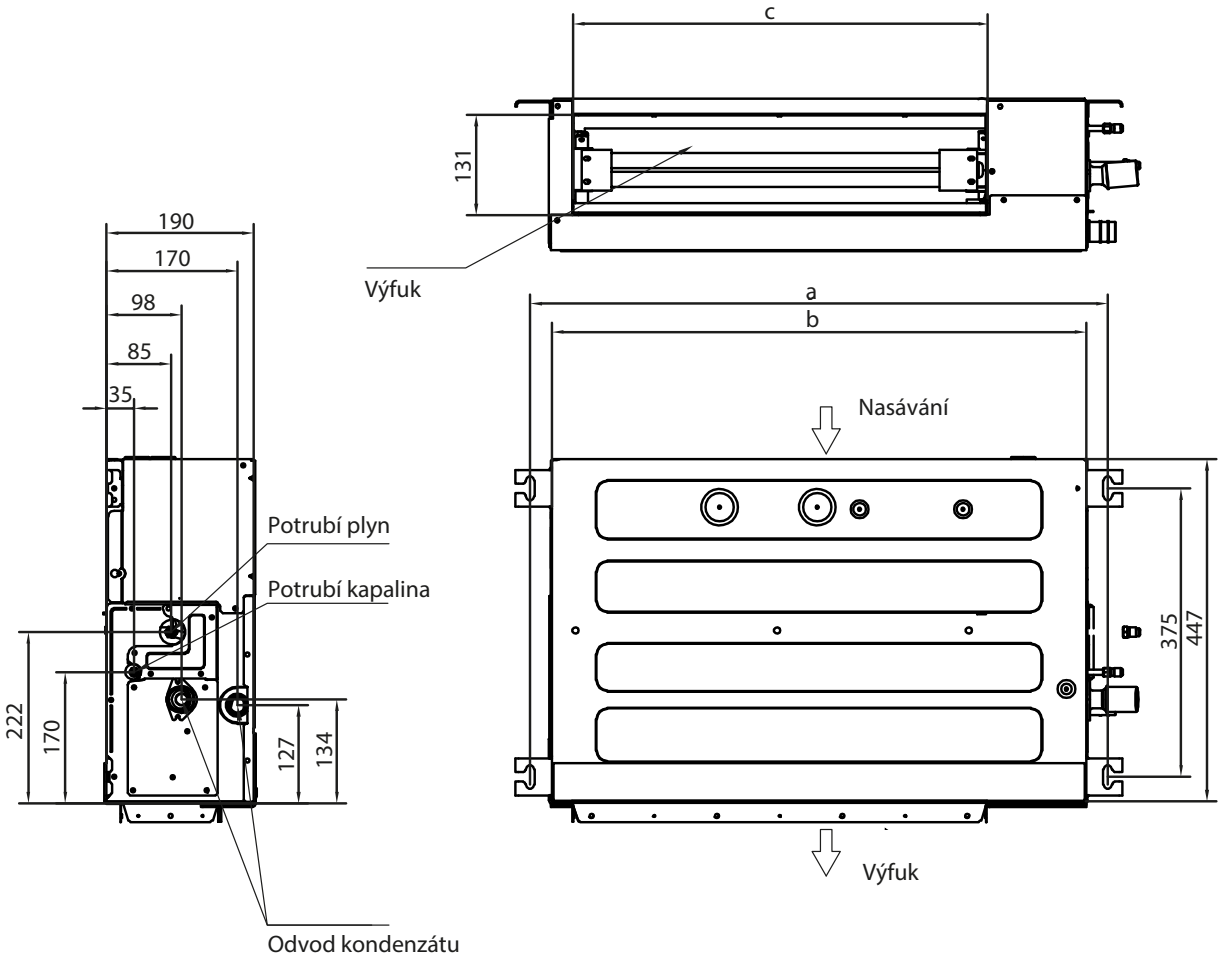

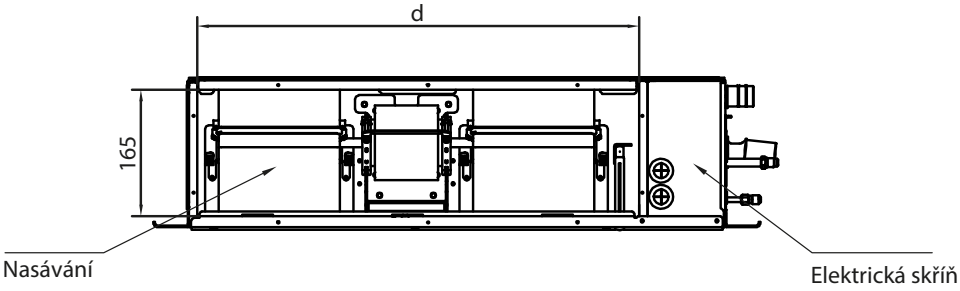

	a	b	c	d
ADT26 / ADT35	961	910	749	786
ADT52 / AUD71	1231	1180	1019	1056

Režim dvojitého vstupu vzduchu | Regulace statického tlaku | Integrované čerpadlo na odvod kondenzátu (model AUD) | Plovák na kontrolu hladiny kondenzátu | DC motor ventilátoru | WiFi (volitelné) | Přijímač dálkového ovládání (volitelné) | Automatický restart | Pohotovostní ON / OFF | Aplikace Twin, Triple, Quadri

Model					
Vnitřní jednotka		ADT26UX4RBL4	ADT35UX4RBL4	ADT52UX4RCL4	AUD71UX4RCL4
Venkovní jednotka		AUW26U4RR4	AUW35U4RS4	AUW52U4RS4	AUW71U4RF4
Chlazení					
Chladící výkon (Min~Max) (1)	kW	2,9 (1,7-3,4)	3,52 (1,72-3,85)	5,3 (2,6-5,6)	7,2 (2,4-7,85)
Elektrický příkon (Min~Max) (1)	kW	0,82	1,0	1,61	2,23
EER	-	3,5	3,5	3,29	3,23
SEER: Sezónní chladící faktor / $\eta_{s,c}$	-	6,3	6,30	6,4	6,4
Energetická třída	-	A++	A++	A++	A++
Návrhový výkon (Pdesignc) (2)	kW	2,9	3,5	5,3	7,2
Orientační roční spotřeba energie (3) (QCE)	kWh/a	168	197	293	395
Vytápění (mírné klima)					
Vytápěcí výkon (Min~Max) (1)	kW	3,1 (1,75-3,74)	3,8 (1,77-4,22)	5,8 (3-6,1)	7,9 (2,2-8,7)
Elektrický příkon (Min~Max) (1)	kW	0,78	1,0	1,54	2,13
COP	-	3,97	3,80	3,77	3,71
SCOP: Sezónní vytápěcí faktor / $\eta_{s,h}$	-	4,2	4,0	4,0	4,2
Energetická třída	-	A+	A+	A+	A+
Návrhový výkon (Pdesignc) (2)	kW	2,4	3,5	4,4	6
Orientační roční spotřeba energie (3) (QCE)	kWh/a	935	1214	1584	2007
Vnitřní jednotka					
Rozměry (Š x V x H)	mm	910×190×447	910×190×447	1180×190×447	1180×190×447
Hmotnost	Kg	18	18	22.5	22,5
Průtok vzduchu (Max)	m^3/h	520	600	900	1000
Statický tlak (bez filtra)	Pa	0~50	0~50	0~50	0~40
Akustický výkon (Max)	dB(A)	47	50	57	58
Hladina akustického tlaku (Min~Max)	dB(A)	26-32	30-36	33-41	32-39
Venkovní jednotka					
Rozměry (Š x V x H)	mm	730×540×260	810×580×280	810×580×280	860x670x310
Hmotnost	Kg	28	34	36	49
Akustický výkon (Max)	dB(A)	62	62	64	68
Hladina akustického tlaku (Min~Max)	dB(A)	48	50	51	56
Elektrické připojení	V, Hz, Ø	220~240/50/1	220~240/50/1	220~240/50/1	220~240/50/1
Pracovní rozsah venkovních teplot (Chlazení)	°C	-15° ~48°	-15° ~48°	-15° ~48°	-15° ~48°
Pracovní rozsah venkovních teplot (Topení)	°C	-15° ~24°	-15° ~24°	-15° ~24°	-15° ~24°
Instalace					
Potrubí - kapalina Potrubí - plyn	mm	6,35 (1/4) 9,52 (3/8)	6,35 (1/4) 9,52 (3/8)	6,35 (1/4) 12,7 (1/2)	9,50 (3/8) 15,88 (5/8)
Délka potrubí (Max)	m	25	25	30	30
Max převýšení (Vnitřní/Venkovní)	m	10	15	15	15
Náplň chladiva (Základní)	Kg	0,75	0.85	0,97	1,4
Náplň chladiva (Ekvivalent)	TCO2Eq	0,506	0,573	0,655	0,945
Maximální délka potrubí bez přídavku chladiva	m	5	5	5	5
Přídavné množství chladiva nad max. délku	g/m	12	12	12	28
Elektrický proud (Chlazení/Vytápění)	A	3,6 / 3,6	4,5 / 4,5	7,4 / 6,8	10,4 / 10
Elektrický proud (maximální hodnota)	A	6,5	8,1	10,7	18,1
Chladivo					
Typ chladiva (4)	-	R32	R32	R32	R32
GWP: Potenciál globálního oteplování Ekvivalent CO2 (Základní náplň)	-	675	675	675	675

Statický tlak je nastavitelný pomocí kabelového ovládání (YXE-C01U / YXE-C02U)

(1)(2)(3)(4) - Pro detaily měření hodnot uvedených v tabulce konaktujte distributora.
Minimální délka trasy chladivového potrubí je 3m, na zařízení se nevztahuje záruka pokud bude trasa kratší

Kanálová - MST medium static pressure

v balení

v balení

AUD90UX4RDH5 - AUD105UX4RDH5

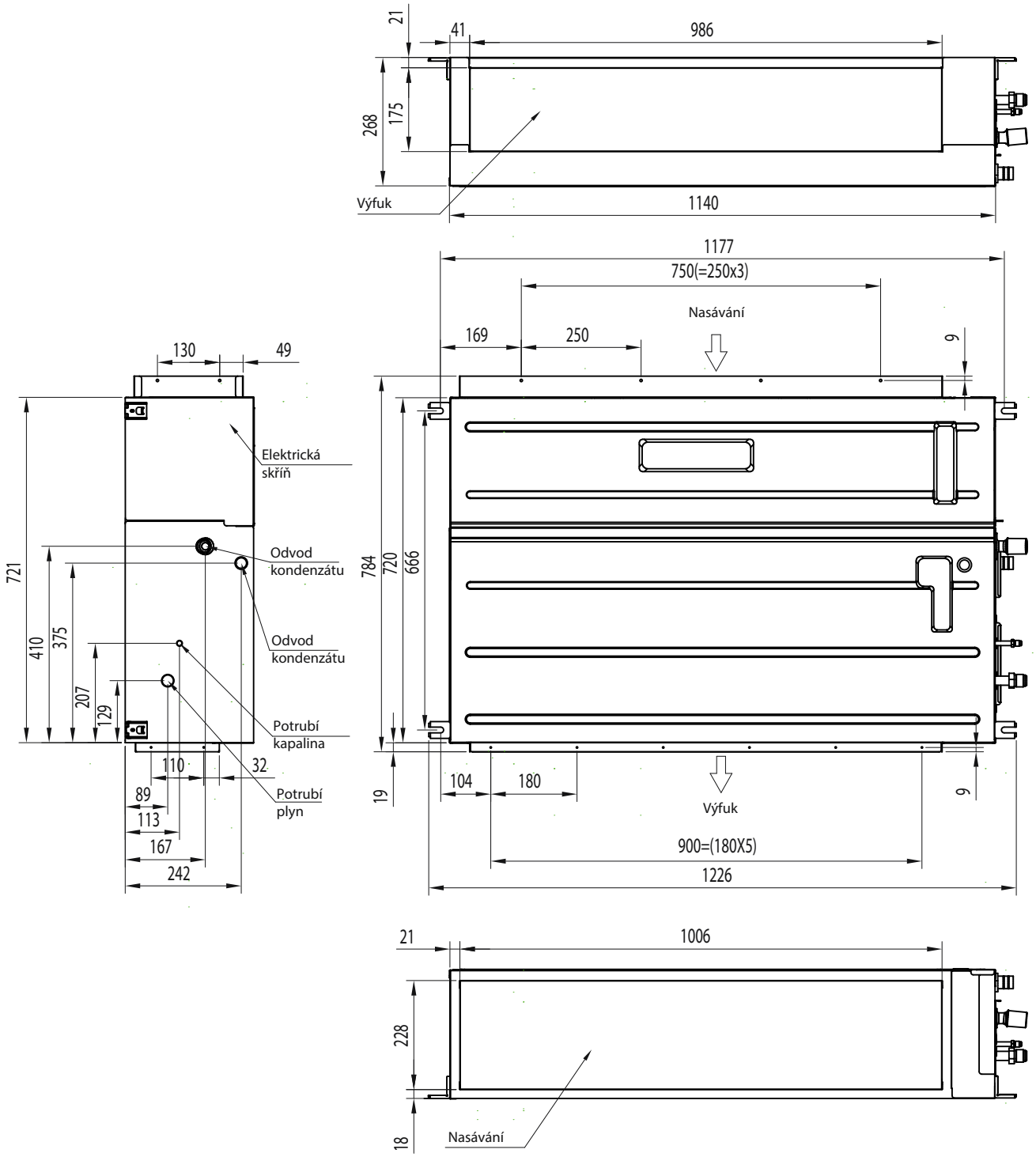

Model			
Vnitřní jednotka		AUD90UX4RDH5	AUD105UX4RDH5
Venkovní jednotka		AUW90U4RF4	AUW105U4RA4
Chlazení			
Chladící výkon (Min~Max) (1)	kW	8,8 (4-9,5)	10,5 (3,5-11)
Elektrický příkon (Min~Max) (1)	kW	2,67	3,75
EER	-	3,30	2,80
SEER: Sezónní chladící faktor / $\eta_{s,c}$	-	6,20	6,13
Energetická třída	-	A++	A++
Návrhový výkon (Pdesignc) (2)	kW	8,8	10,5
Orientační roční spotřeba energie (3) (QCE)	kWh/a	499	613
Vytápění (mírné klima)			
Vytápěcí výkon (Min~Max) (1)	kW	9 (3,5-9,4)	11,5 (3,32-12)
Elektrický příkon (Min~Max) (1)	kW	2,4	3,38
COP	-	3,75	3,40
SCOP: Sezónní vytápěcí faktor / $\eta_{s,h}$	-	4,00	4,00
Energetická třída	-	A+	A+
Návrhový výkon (Pdesignc) (2)	kW	6,5	8,6
Orientační roční spotřeba energie (3) (QCE)	kWh/a	2313	3010
Vnitřní jednotka			
Rozměry (Š x V x H)	mm	1140x268x720	1140x268x720
Hmotnost	Kg	37,5	37,5
Průtok vzduchu (Max)	m^3/h	1450	1800
Statický tlak (bez filtru)	Pa	0~150	0~150
Akustický výkon (Max)	dB(A)	59	64
Hladina akustického tlaku (Min~Max)	dB(A)	35-42	38-42
Venkovní jednotka			
Rozměry (Š x V x H)	mm	860x670x310	950x840x340
Hmotnost	Kg	49	70
Akustický výkon (Max)	dB(A)	67	70
Hladina akustického tlaku (Min~Max)	dB(A)	51	57
Elektrické připojení	V, Hz, Ø	220~240/50/1	220~240/50/1
Pracovní rozsah venkovních teplot (Chlazení)	°C	-15° ~48°	-15° ~48°
Pracovní rozsah venkovních teplot (Topení)	°C	-15° ~24°	-15° ~24°
Instalace			
Potrubí - kapalina Potrubí - plyn	mm	9,52 (3/8) 15,88 (5/8)	9,52 (3/8) 15,88 (5/8)
Délka potrubí (Max)	m	50	50
Max převýšení (Vnitřní/Venkovní)	m	30	30
Náplň chladiva (Základní)	Kg	1,45	2
Náplň chladiva (Ekvivalent)	TCO2Eq	0,979	1,350
Maximální délka potrubí bez přídavku chladiva	m	5	5
Přídavné množství chladiva nad max. délku	g/m	28	28
Elektrický proud (Chlazení/Vytápění)	A	11,6 / 10,5	16,5 / 14,9
Elektrický proud (maximální hodnota)	A	18,0	22,5
Chladivo			
Typ chladiva (4)	-	R32	R32
GWP: Potenciál globálního oteplování Ekvivalent CO2 (Základní náplň)	-	675	675

Statický tlak je nastavitelný pomocí kabelového ovládání (YXE-C01U / YXE-C02U)

(1)(2)(3)(4) - Pro detaily měření hodnot uvedených v tabulce konaktujte distributora.
Minimální délka trasy chladivového potrubí je 3m, na zařízení se nevztahuje záruka pokud bude trasa kratší

Kanálová - MST medium static pressure

v balení

v balení

AUD125UX4RHH5 - AUD140UX4RHH5 - AUD175UX4RHH5

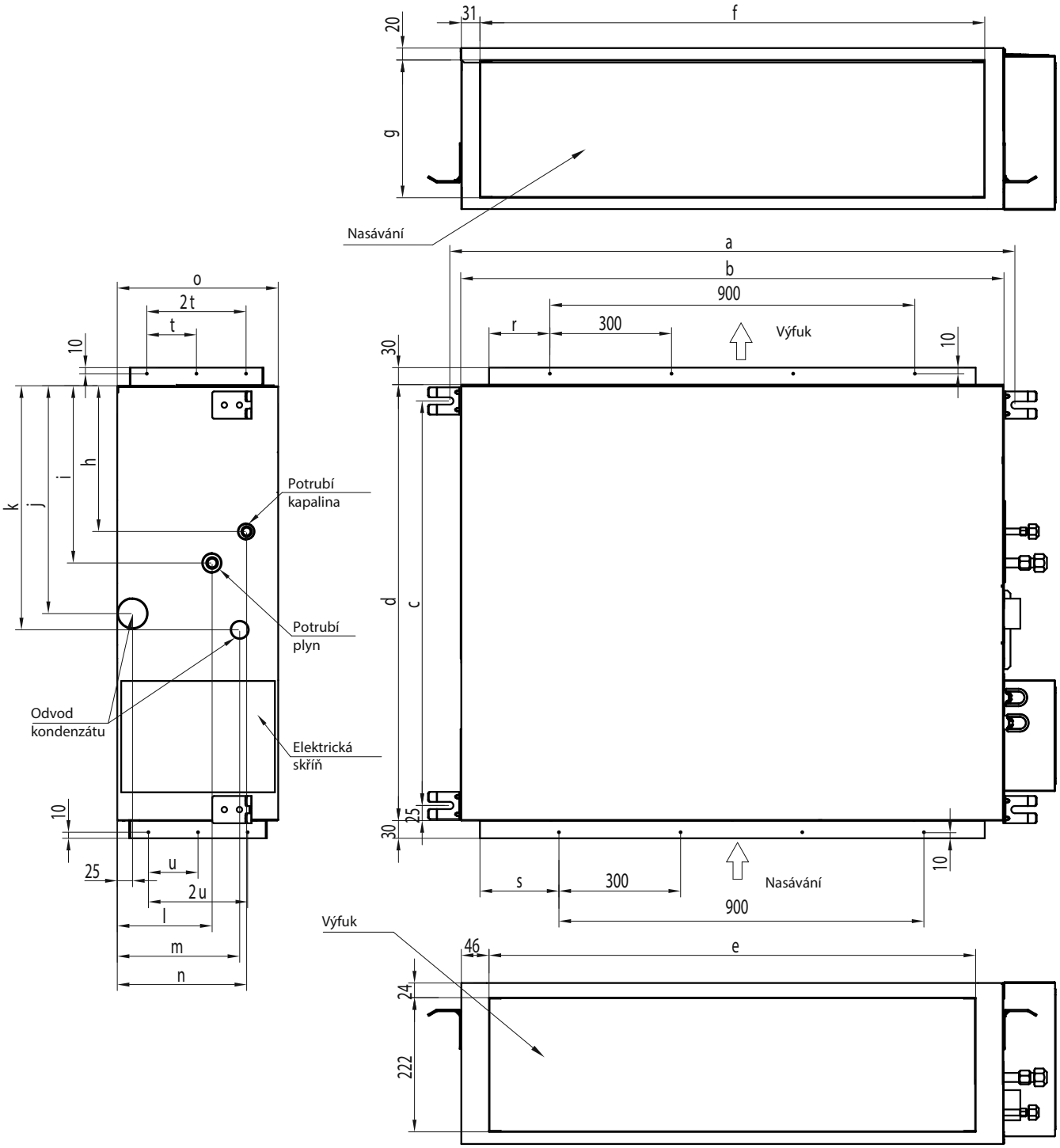

a	b	c	d	e	f	g	h	i	j	k	l	m	n	o	p	q	r	s	t	u
1334	1300	756	800	1205	1235	308	237	312	375	400	204	186	242	350	3	900	153	168	90	140

Model				
Vnitřní jednotka		AUD125UX4RHH5	AUD140UX4RHH5	AUD175UX4RHH5
Venkovní jednotka		AUW125U4RT5	AUW140U6RP4	AUW175U6RP4
Chlazení				
Chladící výkon (Min~Max) (1)	kW	12,5 (3,3-13,2)	14,4 (3,2-16)	17,5 (3,3-18,5)
Elektrický příkon (Min~Max) (1)	kW	4,38	4,78	6,6
EER	-	2,85	3,01	2,65
SEER: Sezónní chladící faktor / $\eta_{s,c}$	-	241,0%	237,0%	233,0%
Energetická třída	-	-	-	-
Návrhový výkon (Pdesignc) (2)	kW	12,5	14,4	17,5
Orientační roční spotřeba energie (3) (QCE)	kWh/a	763	849	943
Vytápění (mírné klima)				
Vytápěcí výkon (Min~Max) (1)	kW	13,4 (3-14,6)	17,3 (3,4-18,5)	18,5 (3-19,5)
Elektrický příkon (Min~Max) (1)	kW	3,94	4,67	6,1
COP	-	3,40	3,70	3,03
SCOP: Sezónní vytápěcí faktor / $\eta_{s,h}$	-	145,0%	146,0%	141,0%
Energetická třída	-	-	-	-
Návrhový výkon (Pdesignc) (2)	kW	9,0	12,4	11
Orientační roční spotřeba energie (3) (QCE)	kWh/a	3403	4694	4205
Vnitřní jednotka				
Rozměry (Š x V x H)	mm	1300x350x800	1300x350x800	1300x350x800
Hmotnost	Kg	51	51	51
Průtok vzduchu (Max)	m^3/h	1750	2400	2400
Statický tlak (bez filtru)	Pa	0~150	0~150	0~150
Akustický výkon (Max)	dB(A)	67	73	73
Hladina akustického tlaku (Min~Max)	dB(A)	36-42	42-48	43-49
Venkovní jednotka				
Rozměry (Š x V x H)	mm	950x1050x340	950x1386x340	950x1386x340
Hmotnost	Kg	85	101,5	109
Akustický výkon (Max)	dB(A)	74	73	77
Hladina akustického tlaku (Min~Max)	dB(A)	61	59	63
Elektrické připojení	V, Hz, Ø	220~240/50/1	380~415/50/3	380~415/50/3
Pracovní rozsah venkovních teplot (Chlazení)	°C	-15° ~48°	-15° ~48°	-15° ~48°
Pracovní rozsah venkovních teplot (Topení)	°C	-15° ~24°	-15° ~24°	-15° ~24°
Instalace				
Potrubí - kapalina Potrubí - plyn	mm	9,52 (3/8) 15,88 (5/8)	9,52 (3/8) 15,88 (5/8)	9,52 (3/8) 15,88 (5/8)
Délka potrubí (Max)	m	50	50	50
Max převýšení (Vnitřní/Venkovní)	m	30	30	30
Náplň chladiva (Základní)	Kg	2,5	3	3,4
Náplň chladiva (Ekvivalent)	TCO2Eq	1,688	2,025	2,295
Maximální délka potrubí bez přídavku chladiva	m	5	5	5
Přídavné množství chladiva nad max. délku	g/m	28	28	28
Elektrický proud (Chlazení/Vytápění)	A	19 / 17	8,7 / 8,4	12,5 / 11,6
Elektrický proud (maximální hodnota)	A	28,2	12,6	14,8
Chladivo				
Typ chladiva (4)	-	R32	R32	R32
GWP: Potenciál globálního oteplování Ekvivalent CO2 (Základní náplň)	-	675	675	675

Statický tlak je nastavitelný pomocí kabelového ovládání (YXE-C01U / YXE-C02U)

(1)(2)(3)(4) - Pro detaily měření hodnot uvedených v tabulce konaktujte distributora.
Minimální délka trasy chladivového potrubí je 3m, na zařízení se nevztahuje záruka pokud bude trasa kratší

v balení volitelný

AKT26UR4RK4 - AKT35UR4RK4 - AKT52UR4RK4

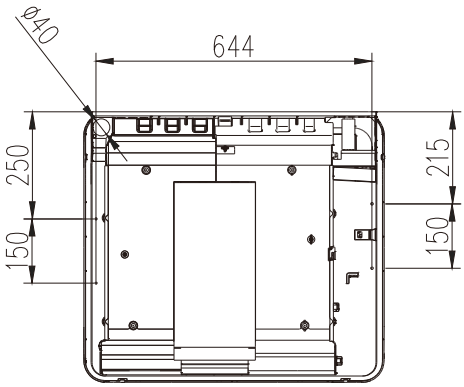

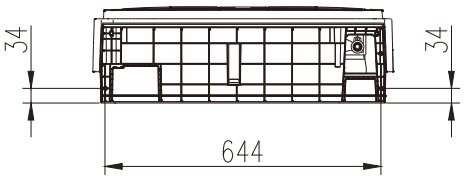

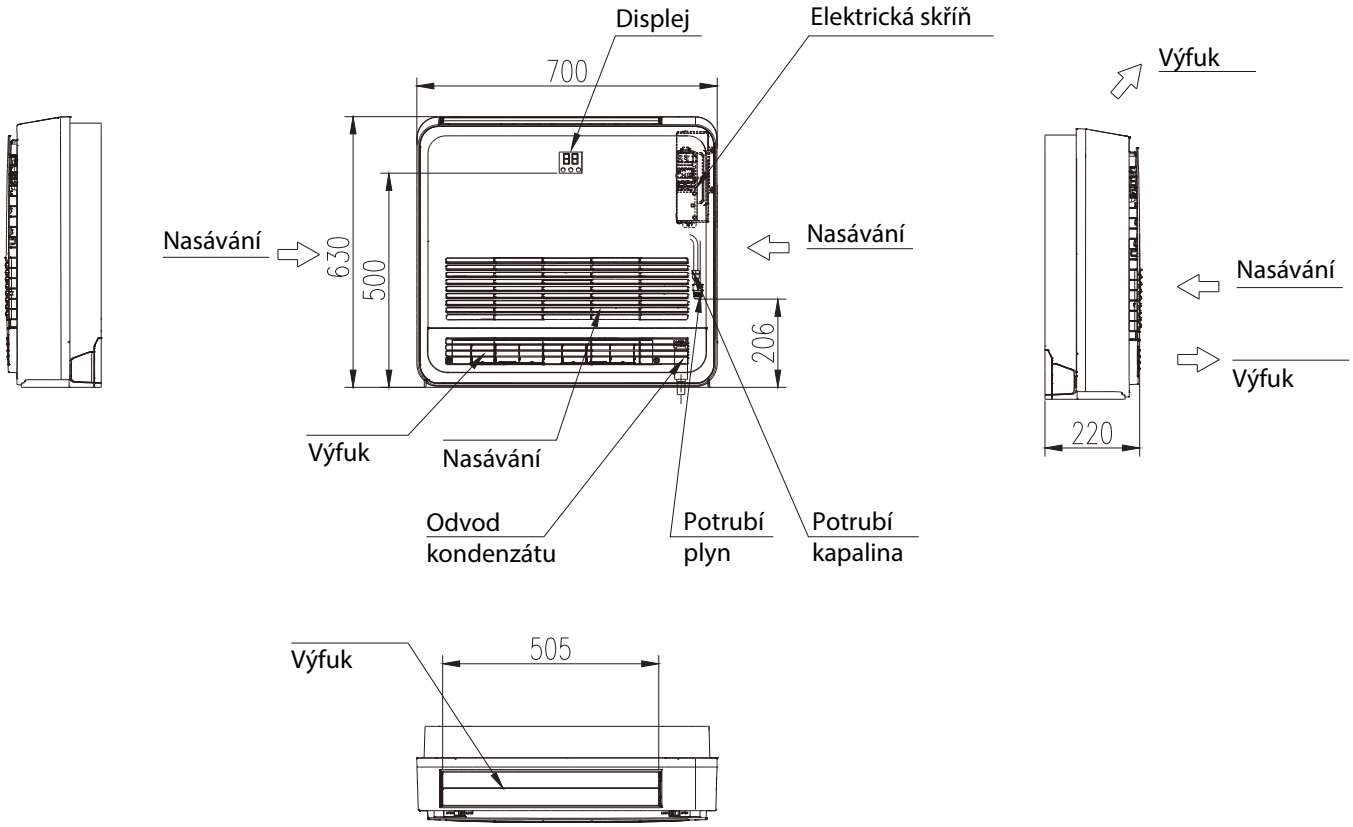

Funkce větrání | Horní a dolní výstupy vzduchu | Flexibilita instalace | Aplikace Twin, Triple, Quadri | Automatický restart | Pohotovostní ON / OFF | LED displej | DC motor ventilátoru | WiFi (volitelné)

Model				
Vnitřní jednotka		AKT26UR4RK4	AKT35UR4RK4	AKT52UR4RK4
Venkovní jednotka		AUW26U4RR4	AUW35U4RS4	AUW52U4RS4
Chlazení				
Chladící výkon (Min~Max) (1)	kW	2,95 (1,52-3,67)	3,52 (1,72-3,85)	5,0 (1,73-5,43)
Elektrický příkon (Min~Max) (1)	kW	0,82	1,00	1,54
EER	-	3,59	3.50	3.24
SEER: Sezónní chladící faktor / $\eta_{s,c}$	-	6,51	6.52	6,50
Energetická třída	-	A++	A++	A++
Návrhový výkon (Pdesignc) (2)	kW	2,9	3,52	5,0
Orientační roční spotřeba energie (3) (QCE)	kWh/a	160	189	277
Vytápění (mírné klima)				
Vytápěcí výkon (Min~Max) (1)	kW	3,05 (1,11-3,55)	3,8 (1,77-4,22)	5,1(2,8-5,6)
Elektrický příkon (Min~Max) (1)	kW	0,75	0,99	1,37
COP	-	4,06	3,82	3,71
SCOP: Sezónní vytápěcí faktor / $\eta_{s,h}$	-	4,20	4,1	4,1
Energetická třída	-	A+	A+	A+
Návrhový výkon (Pdesignc) (2)	kW	2,5	3,52	4,6
Orientační roční spotřeba energie (3) (QCE)	kWh/a	863	1203	1630
Vnitřní jednotka				
Rozměry (Š x V x H)	mm	700x630x220	700x630x220	700x630x220
Hmotnost	Kg	15	15	15
Průtok vzduchu (Max)	m^3/h	520	600	700
Akustický výkon (Max)	dB(A)	52	55	57
Hladina akustického tlaku (Min~Max)	dB(A)	28-39	33-40	35-44
Venkovní jednotka				
Rozměry (Š x V x H)	mm	730×540×260	810×580×280	810×580×280
Hmotnost	Kg	28	34	36
Akustický výkon (Max)	dB(A)	62	62	64
Hladina akustického tlaku (Min~Max)	dB(A)	48	48	51
Elektrické připojení	V, Hz, Ø	220~240/50/1	220~240/50/1	220~240/50/1
Pracovní rozsah venkovních teplot (Chlazení)	°C	-15° ~48°	-15° ~48°	-15° ~48°
Pracovní rozsah venkovních teplot (Topení)	°C	-15° ~24°	-15° ~24°	-15° ~24°
Instalace				
Potrubí - kapalina Potrubí - plyn	mm	6,35 (1/4) 9,52 (3/8)	6,35 (1/4) 9,52 (3/8)	6,35 (1/4) 12,7 (1/2)
Délka potrubí (Max)	m	25	25	30
Max převýšení (Vnitřní/Venkovní)	m	10	15	15
Náplň chladiva (Základní)	Kg	0,75	0,85	0,97
Náplň chladiva (Ekvivalent)	TCO2Eq	0,506	0,574	0,655
Maximální délka potrubí bez přídavku chladiva	m	5	5	5
Přídavné množství chladiva nad max. délku	g/m	12	12	12
Elektrický proud (Chlazení/Vytápění)	A	4,3 / 3,5	4,5 / 4,4	7,2 / 6,9
Elektrický proud (maximální hodnota)	A	6,1	8,1	11,6
Chladivo				
Typ chladiva (4)	-	R32	R32	R32
GWP: Potenciál globálního oteplování Ekvivalent CO2 (Základní náplň)	-	675	675	675

(1)(2)(3)(4) - Pro detaily měření hodnot uvedených v tabulce konaktujte distributora.
Minimální délka trasy chladivového potrubí je 3m, na zařízení se nevztahuje záruka pokud bude trasa kratší

AUV71UR4RA4 - AUV105UR4RB4 - AUV125UR4RC4 - AUV140UR4RC4 AUV175UR4RC4

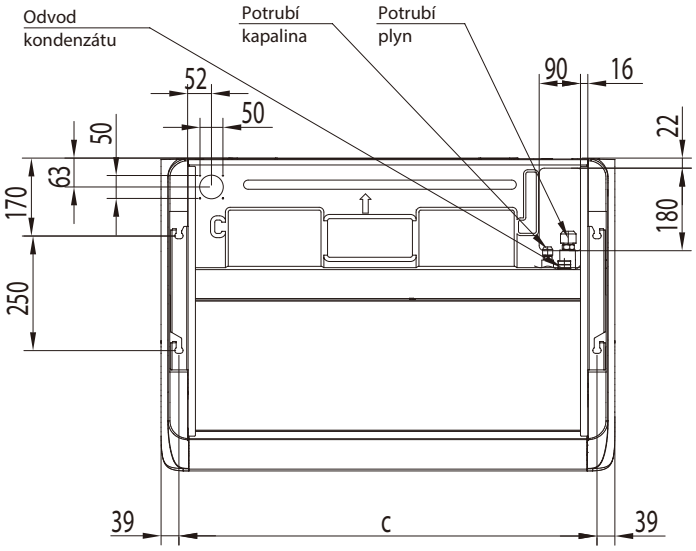

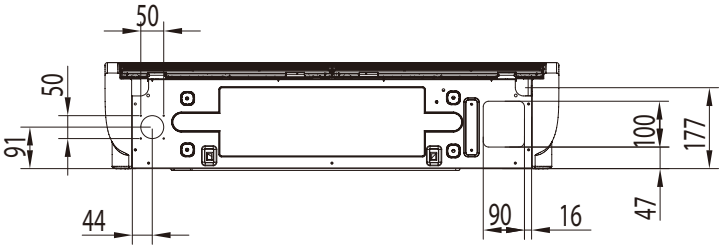

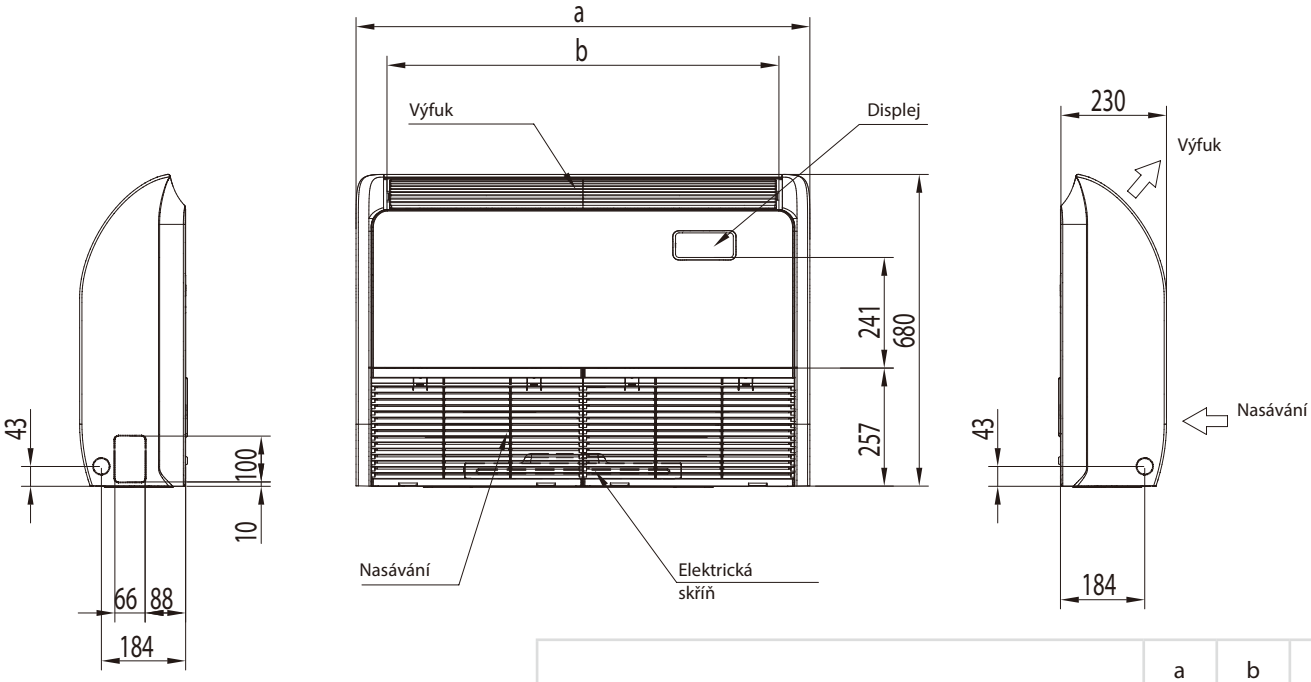

	a	b	c
AUV71UR4RA4	990	855	912
AUV105UR4RB4	1285	1150	1207
AUV125UR4RC4 / AUV140UR4RC4 / AUV175UR4RC4	1580	1445	1502

Funkce větrání | Pohotovostní ON / OFF | DC motor ventilátoru | WiFi (volitelné) | Čerpadlo kondenzátu (volitelné) | Dva typy instalace (parap./podstr.) | Automatický restart

Model							
Vnitřní jednotka		AUV71UR4RA4	AUV90UR4RB4	AUV105UR4RB4	AUV125UR4RC4	AUV140UR4RC4	AUV175UR4RC4
Venkovní jednotka		AUW71U4RF4	AUW90U4RF4	AUW105U4RA4	AUW125U4RT5	AUW140U6RP4	AUW175U6RP4
Chlazení							
Chladící výkon (Min~Max) (1)	kW	6,9 (2,5-7,9)	8,8 (3,5-9)	10 (3,5-11)	12,7 (3,3-13,2)	14,3 (3,1-16,1)	17 (3,3-18)
Elektrický příkon (Min~Max) (1)	kW	2,15	2,91	3,57	4,53	4,71	6,6
EER	-	3,21	2,95	2,80	2,95	3,04	2,58
SEER: Sezónní chladící faktor / $\eta_{s,c}$	-	6,11	6,1	6,1	234%	219%	203%
Energetická třída	-	A++	A++	A++	-	-	-
Návrhový výkon (Pdesignc) (2)	kW	6,9	8,8	10	12,7	14,3	17,0
Orientační roční spotřeba energie (3) (QCE)	kWh/a	387	509	583	714	940	876
Vytápění (mírné klima)							
Vytápěcí výkon (Min~Max) (1)	kW	7,8 (2,2-9,2)	9 (3-9,2)	11,3 (3,32-12)	13,5 (3-14,6)	16,7 (3,6-18)	18 (3-19)
Elektrický příkon (Min~Max) (1)	kW	2,35	2,3	3,42	4,08	5,58	6,1
COP	-	3,32	3,90	3,30	3,31	2,99	2,95
SCOP: Sezónní vytápěcí faktor / $\eta_{s,h}$	-	4,18	4,1	4	148%	147%	143%
Energetická třída	-	A+	A+	A+	-	-	-
Návrhový výkon (Pdesignc) (2)	kW	6,0	6,5	8,6	8,7	12,2	11,0
Orientační roční spotřeba energie (3) (QCE)	kWh/a	2007	2192	3010	3223	5015	4509
Vnitřní jednotka							
Rozměry (Š x V x H)	mm	990x680x230	1285x680x230	1285x680x230	1580x680x230	1580x680x230	1580x680x230
Hmotnost	Kg	30	37	37	48	48	48
Průtok vzduchu (Max)	m^3/h	1100	1450	1700	2000	2000	2000
Akustický výkon (Max)	dB(A)	63	65	65	66	68	67
Hladina akustického tlaku (Min~Max)	dB(A)	45-51	40-49	51-55	47-53	48-55	48-55
Venkovní jednotka							
Rozměry (Š x V x H)	mm	860×670×310	860×670×310	950×840×340	950×1050×340	950x1386x340	950x1386x340
Hmotnost	Kg	49	49	70	85	101,5	109
Akustický výkon (Max)	dB(A)	68	67	70	74	73	77
Hladina akustického tlaku (Min~Max)	dB(A)	56	51	57	61	59	63
Elektrické připojení	V, Hz, Ø	220~240/50/1	220~240/50/1	220~240/50/1	220~240/50/1	380~415/50/3	380~415/50/3
Pracovní rozsah venkovních teplot (Chlazení)	°C	-15° ~48°	-15° ~48°	-15° ~48°	-15° ~48°	-15° ~48°	-15° ~48°
Pracovní rozsah venkovních teplot (Topení)	°C	-15° ~24°	-15° ~24°	-15° ~24°	-15° ~24°	-15° ~24°	-15° ~24°
Instalace							
Potrubí - kapalina Potrubí - plyn	mm	9,52 (3/8) 15,88 (5/8)	9,52 (3/8) 15,88 (5/8)	9,52 (3/8) 15,88 (5/8)	9,52 (3/8) 15,88 (5/8)	9,52 (3/8) 15,88 (5/8)	9,52 (3/8) 15,88 (5/8)
Délka potrubí (Max)	m	30	50	50	50	50	50
Max převýšení (Vnitřní/Venkovní)	m	15	30	30	30	30	30
Náplň chladiva (Základní)	Kg	1,40	1,45	2,0	2,50	3,0	3,4
Náplň chladiva (Ekvivalent)	TCO2Eq	0,94	0,98	1,35	1,68	2,02	2,295
Maximální délka potrubí bez přídavku chladiva	m	5	5	5	5	5	5
Přídavné množství chladiva nad max. délku	g/m	28	28	28	28	28	28
Elektrický proud (Chlazení/Vytápění)	A	9,8 / 10,7	12.7 / 10	15,8 / 15,1	20 / 18	8,5 / 9,0	12,5 / 11,6
Elektrický proud (maximální hodnota)	A	18,1	18	22,5	28,2	12	14,8
Chladivo							
Typ chladiva (4)	-	R32	R32	R32	R32	R32	R32
GWP: Potenciál globálního oteplování Ekvivalent CO2 (Základní náplň)	-	675	675	675	675	675	675

Kazetové modely jsou dodávány s dálkovým ovládáním.

(1)(2)(3)(4) - Pro detaily měření hodnot uvedených v tabulce konaktujte distributora.
Minimální délka trasy chladivového potrubí je 3m, na zařízení se nevztahuje záruka pokud bude trasa kratší

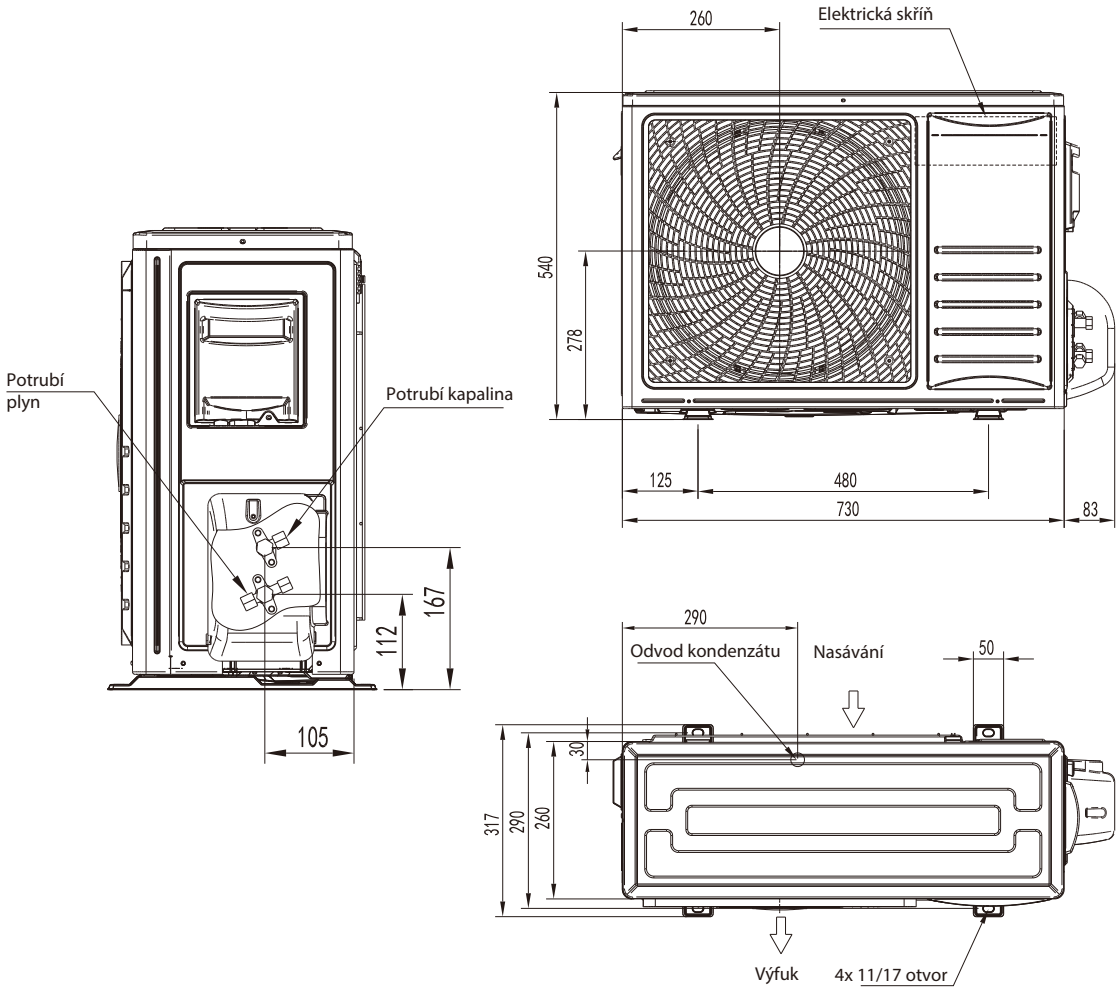

AUW26U4RR4

AUW35U4RS4
AUW52U4RS4

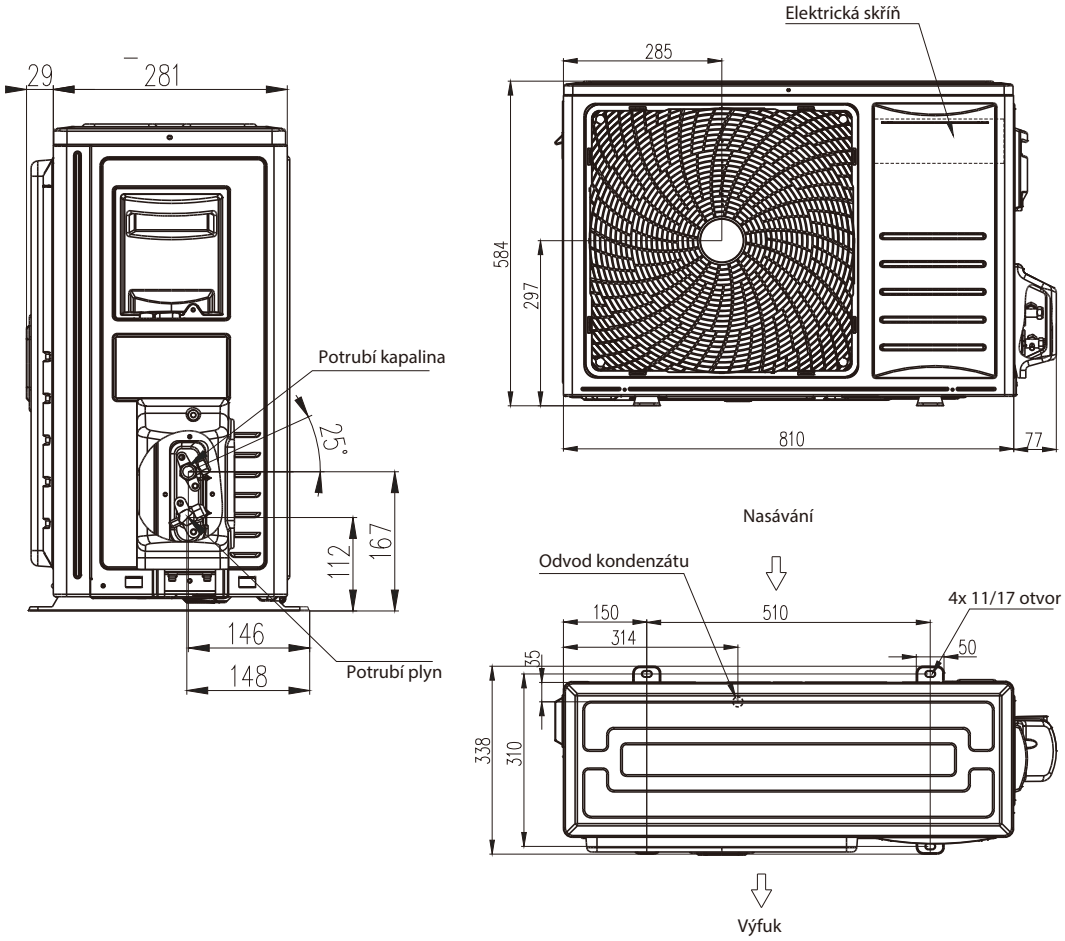

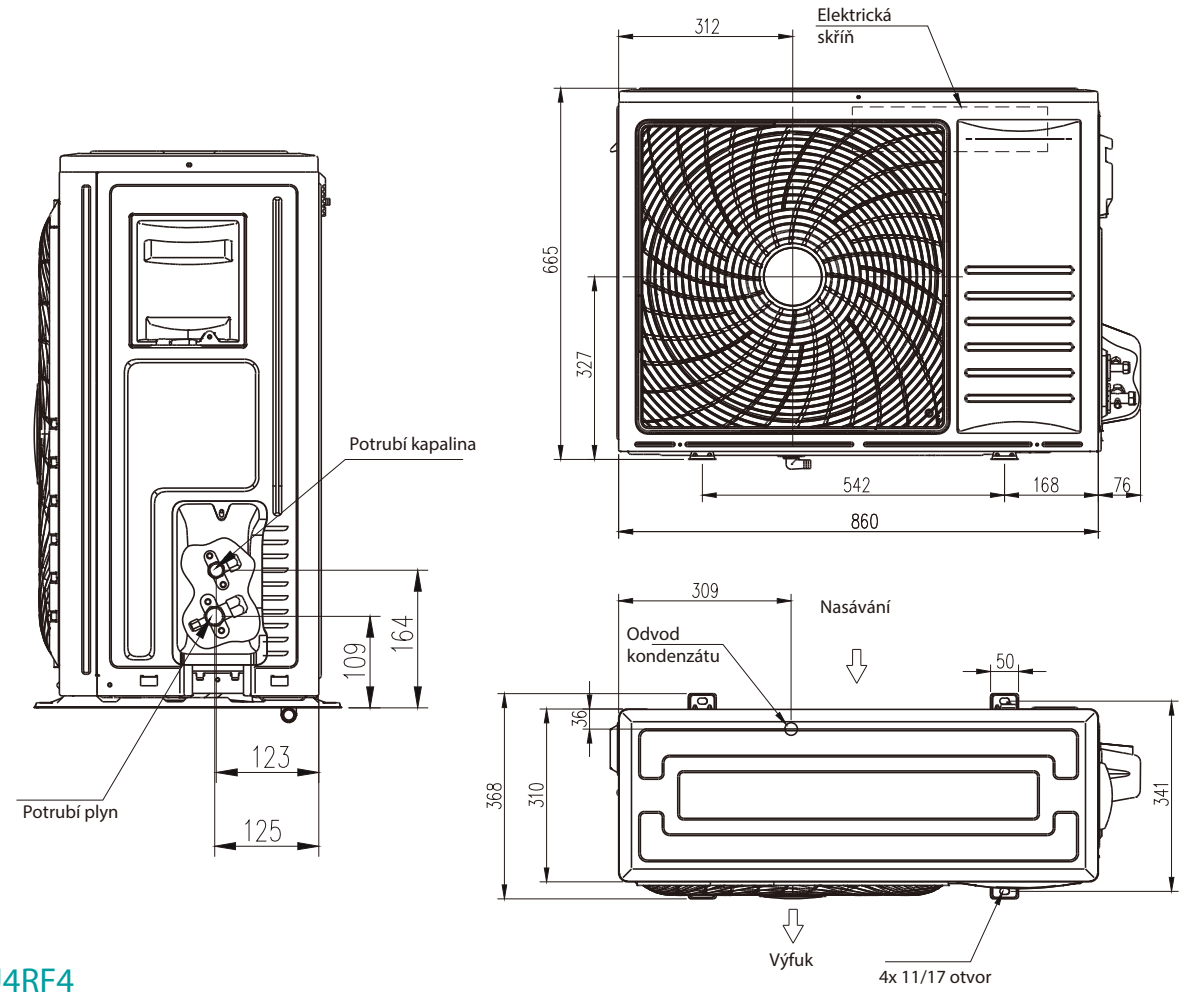

AUW71U4RF4

AUW105U4RA4

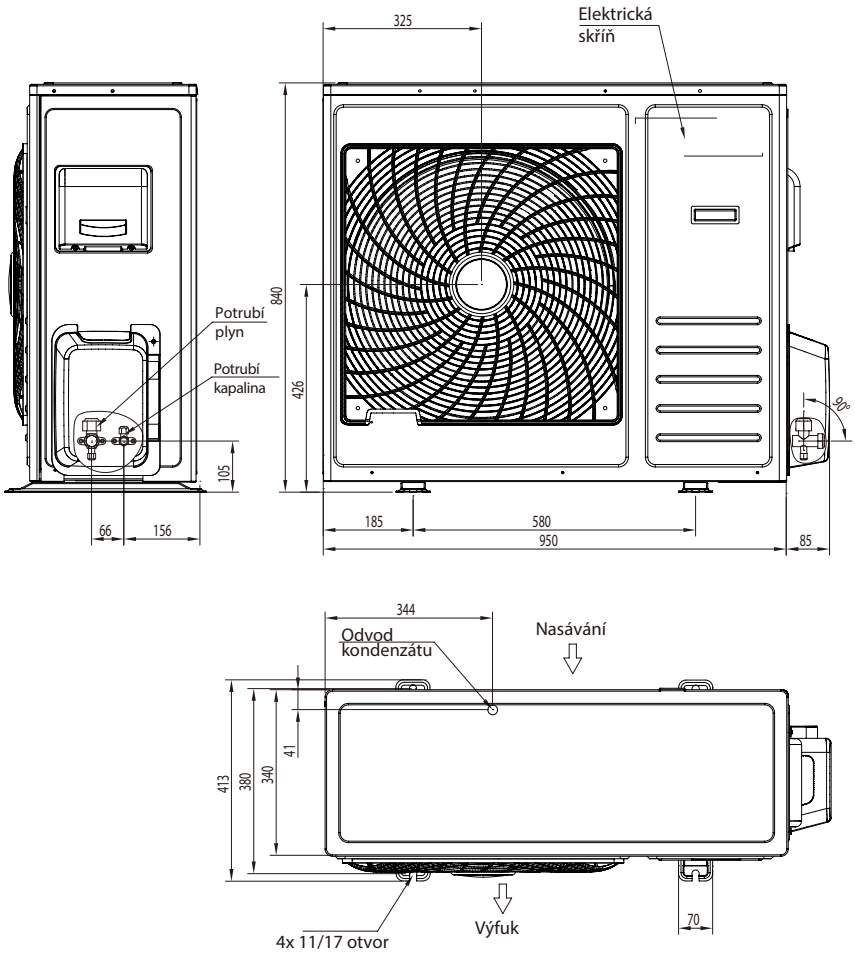

AUW125U4RT5

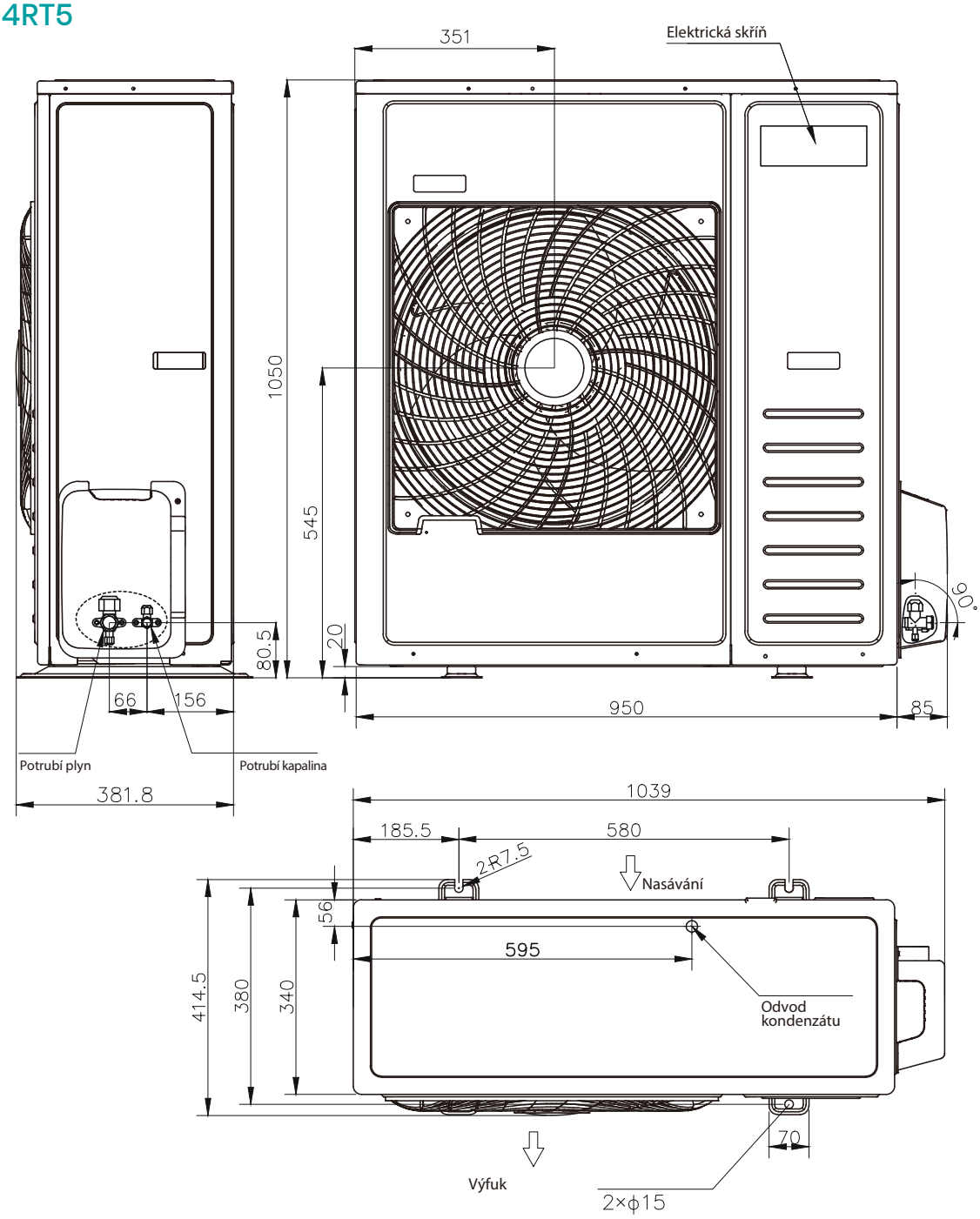

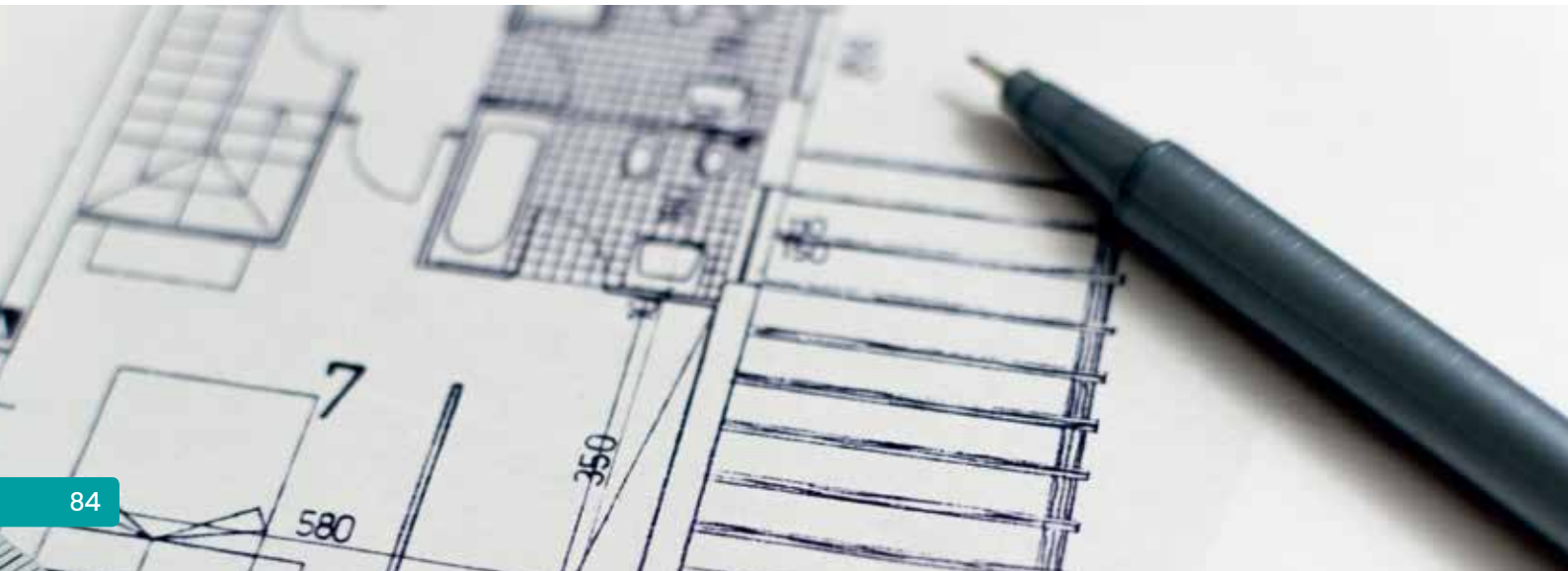

AUW140U6RP4
AUW175U6RP4

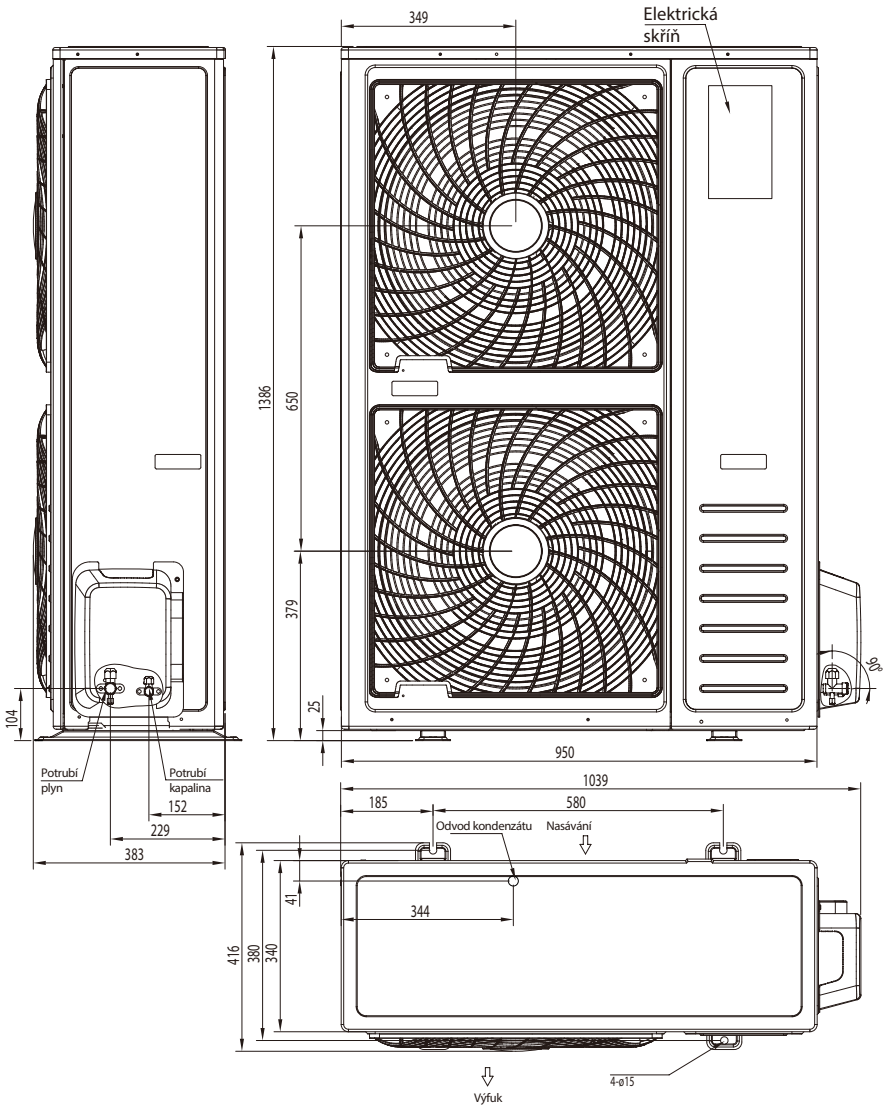

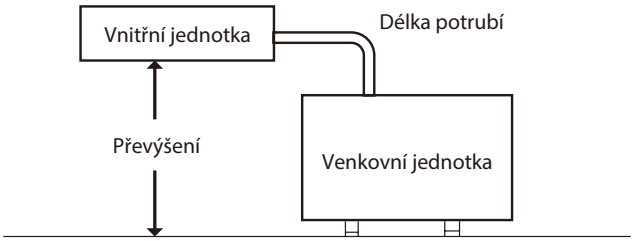

Výkon	Max délka (L)	Max převýšení (L)	Další náplň chladiva (více jak 5 m)	Základní náplň chladiva
2.6 kW	25(m)	10(m)	12(g/m)	750g
3.5 kW	25(m)	15(m)	12(g/m)	850g
5.2 kW	30(m)	15(m)	12(g/m)	970g
7.1 kW	50(m)	30(m)	28(g/m)	1400g
9.0 kW	50(m)	30(m)	28(g/m)	1450g
10.5 kW	50(m)	30(m)	28(g/m)	2000g
12.5 kW	50(m)	30(m)	28(g/m)	2500g
14.0 kW	50(m)	30(m)	28(g/m)	3000g
17.5 kW	50(m)	30(m)	28(g/m)	3400g

B3

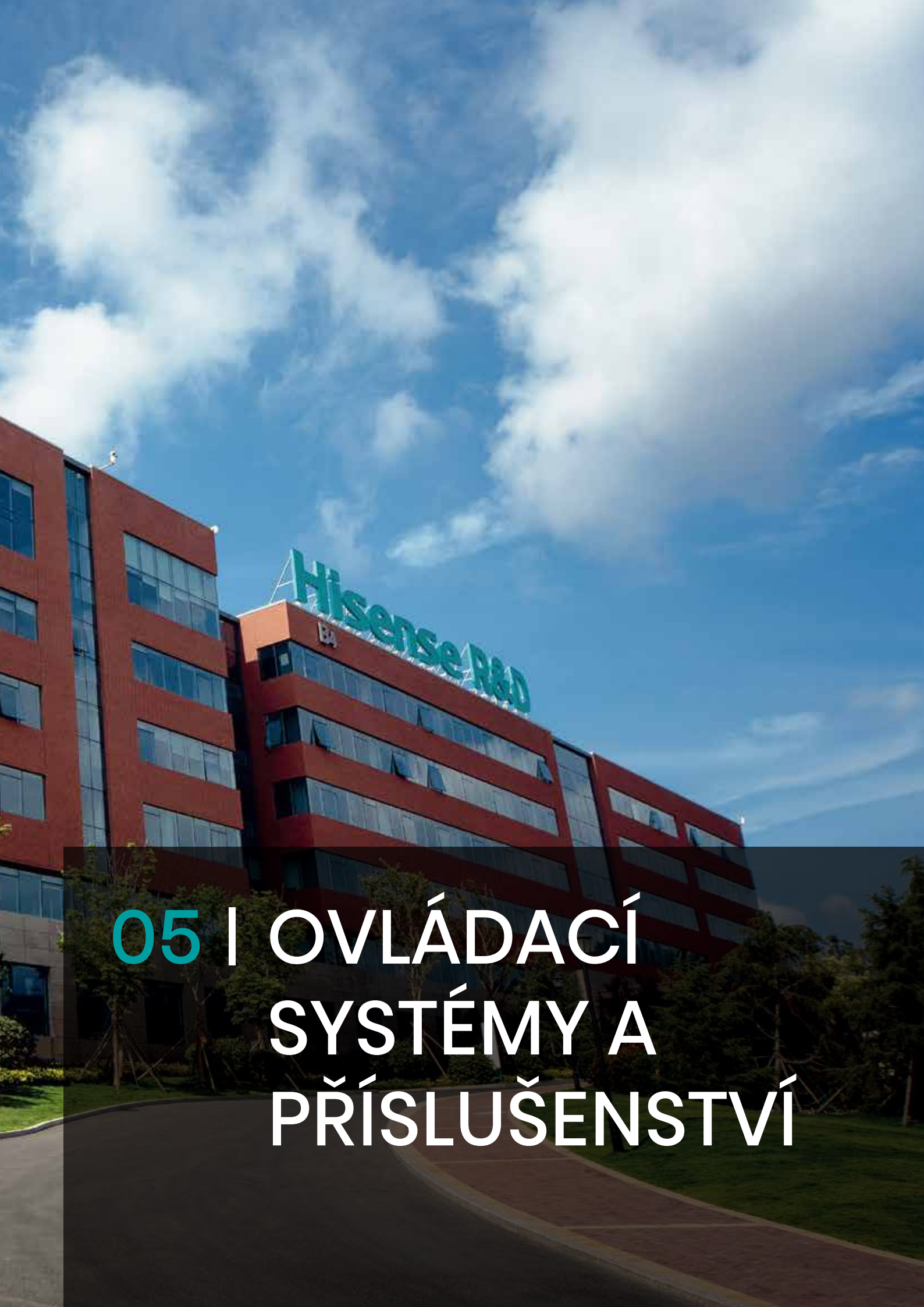

05 | OVLÁDACÍ SYSTÉMY A PŘÍSLUŠENSTVÍ

YXE-C01U1(E)

Základní kabelový ovladač s jednoduchým ovládáním

YXE-C02U1(E)

Centrální ovládání. Podřízený kabelový ovladač pro jednu vnitřní jednotku.

YXE-A03U(E)

Zjednodučený kabelový ovladač

B541(E)

Ovládací modul centrálního ovládání. Pro jednu vnitřní jednotku

YJE-C01T(E)

Centrální ovladač pro 16 vnitřních jednotek.

B542(E)

Systém twin, triple, quadri. Ovládací modul centrálního ovládání. Pro jednu vnitřní jednotku

YXE-C03(E)

Systém twin, triple, quadri. centrální ovladač

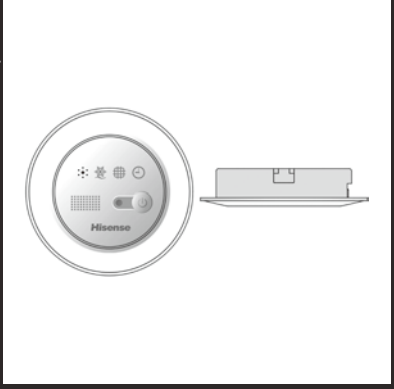

R-A01Z(E)

přijímač infra signálu pro kanálovou jednotku

Přehled funkcí

	YXE-A03U(E)	YXE-C01U1(E)	YXE-C02U1(E)	YXE-C03U(E)	YJE-C01T(E)
Hlavní funkce					
Max počet vnitřních jednotek	1	1	1	4	16
Pracovní módy	•	•	•	•	•
Nastavení teploty	•	•	•	•	•
Časovač	•	•	•	•	•
Funkce Sleep	•	•	•	•	•
Týdenní časovač	×	•	•	•	•
Hlášení poruchy	•	•	•	•	•
Chyba tienenie	•	•	•	•	•
Sledování parametrů	•	•	•	•	•
Přijímač infra. signálu	•	•	×	•	×
Zákaz možnosti přijímání infra. signálu	×	•	×	•	×
Zamčení displeje tlačítkem	•	•	•	•	•
Monitor činnosti	•	•	•	•	•
Upozornění na zanesený filtr	•	•	•	•	•
Plánovač čištění filtrů	•	•	•	•	•
°C/°F	•	•	•	•	•
Přepínání zobrazení teploty	•	•	•	•	•
Hodiny	×	•	•	•	•
Uzamčení módu	•	•	•	•	•
Limit teplotního rozsahu	•	•	•	•	•
Limit teplotního rozsahu zakázán	×	•	•	•	•
odřízený ovladač pro centrální ovládání	×	×	•	×	×
Centrální a skupinový ovladač	×	×	×	×	•
Nastavení adresy	×	•	•	•	•
Zjednodušený centrální ovladač	×	×	×	•	×
Funkce I Feel	•	•	•	•	•
Kompenzace naměřené teploty	•	•	•	•	•
Zakázaná kompenzace teploty	×	•	•	•	•
Funkce vysokého stropu	•	•	•	•	•
Nastavení statického tlaku kanálové jednotky	•	•	•	•	•
ON / OFF nastavení	•	•	•	•	•
Auto restart	•	•	•	•	•
Alarm ON / OFF	•	•	•	•	•
Funkce Dimer (zhasnutí displeje)	•	•	•	•	•
Funkce Mute	×	•	•	•	•
Funkce Powerful	×	•	•	•	•
Funkce Swing horizontální (natáčení lamel)	•	•	•	•	•
Funkce Swing vertikální (natáčení lamel)	•	•	•	•	•
Parametry					
LCD displej	•	•	•	•	•
Compact 86×86×15	•	×	×	×	×
Big 120×120×20	×	•	•	•	•
Elektrické napájení					
DC 12-17V	•	•	•	•	×
AC 175-264V	×	×	×	×	•
Max vzdálenost od vnitřní jednotky	40m	40m	40m	40m	40m
Zabudované záložní napájení	×	×	×	×	×
Komunikace					
BACnet	×	×	•	×	•

BMS

BMS: Building Management System

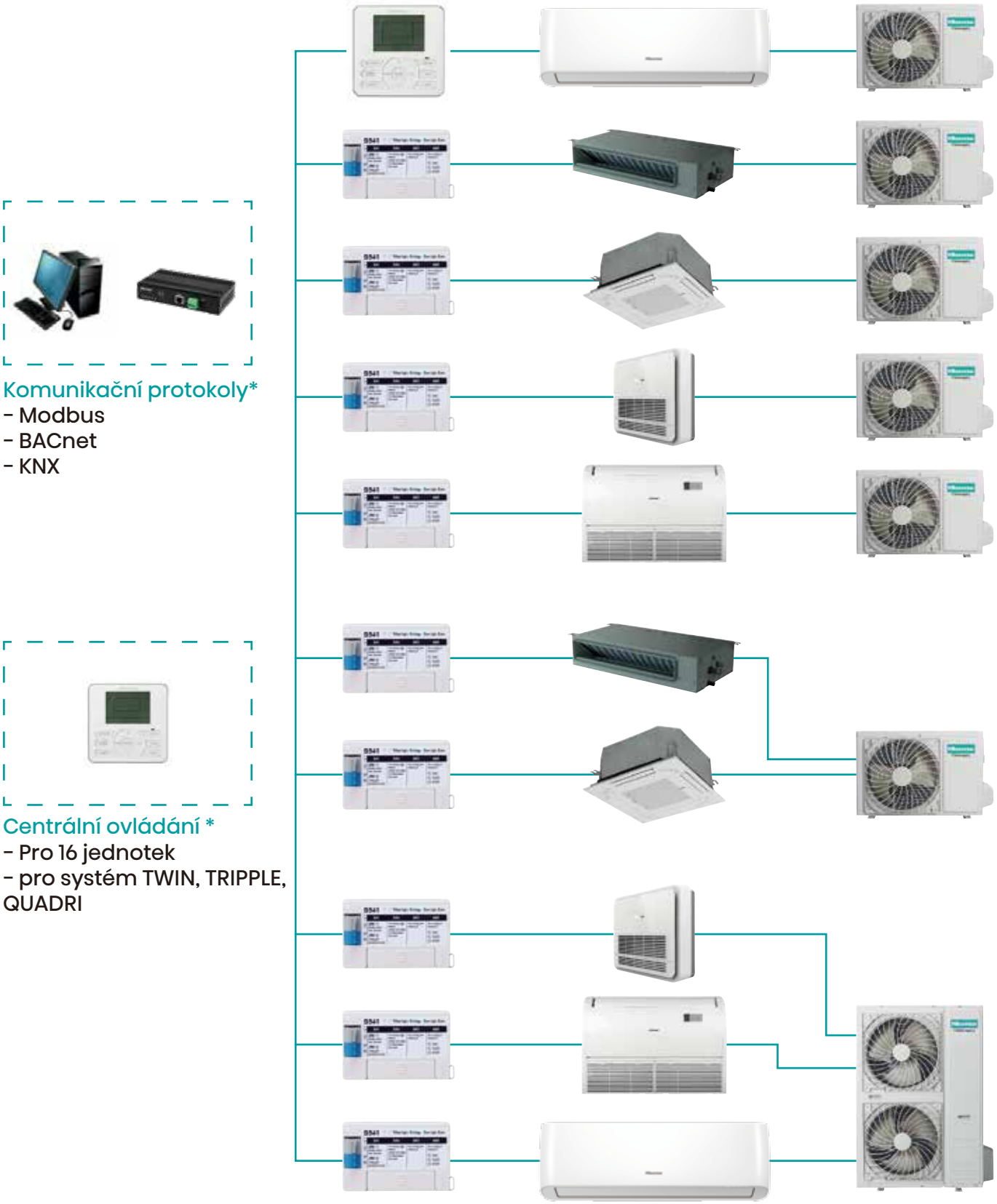

Komunikační protokoly*
- Modbus
- BACnet
- KNX

Centrální ovládání *
- Pro 16 jednotek
- pro systém TWIN, TRIPPLE, QUADRI

*Poznámka:
Pro více informací o řešení centrálního ovládání se informujte u dodavatele.

Refnety pro systém TWIN, TRIPPLE, QUDRI

Přehled

Sytém	Typ refnetu	Kvapalinové potrubí	Plynové potrubí	
Twin	FQ-2S3110(E)	5/8(×1), 3/8(×2)	3/8(×1), 1/4(×2)	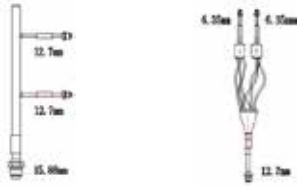
Twin	FQ-2S4311(E)	3/4(×1), 5/8(×2)	3/8(×1), 3/8(×2)	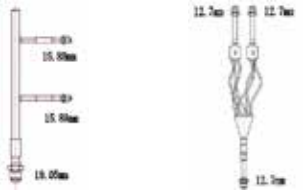
Triple	FQ-3S4110(E)	3/4(×1), 3/8(×3)	3/8(×1), 1/4(×3)	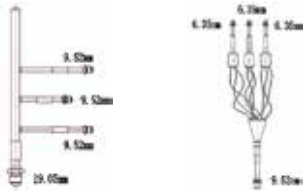
Triple	FQ-3S4210(E)	3/4(×1), 1/2(×3)	3/8(×1), 1/4(×3)	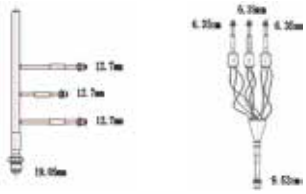
Quadri	FQ-4S4110(E)	3/4(×1), 3/8(×4)	3/8(×1), 1/4(×4)	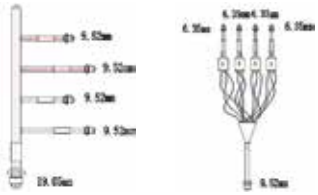

poznámka: 1/4: 6.35mm
3/8: 9.52mm
1/2: 12.7mm

Air CONDITIONING SOLUTION

Reimagine your solution

kW	8	12	14	16	22	28	34	40	45	50	56	62	67	74	80	85	90	95	100	106	112	118
Hi-FLEXi S série					■	■	■	■	■	■	■	■	■	■	■	■	■	■	■	■	■	■
Hi-FLEXi W série	■	■	■	■	■	■	■	■	■	■	■	■	■	■	■	■	■	■	■	■	■	■
Hi-SMART E+ L+ C+		■	■	■	■	■	■															

123 130 135 140 145 150 156 162 168 174 179 185 190 195 200 206 212 218 224 230 235 240 246

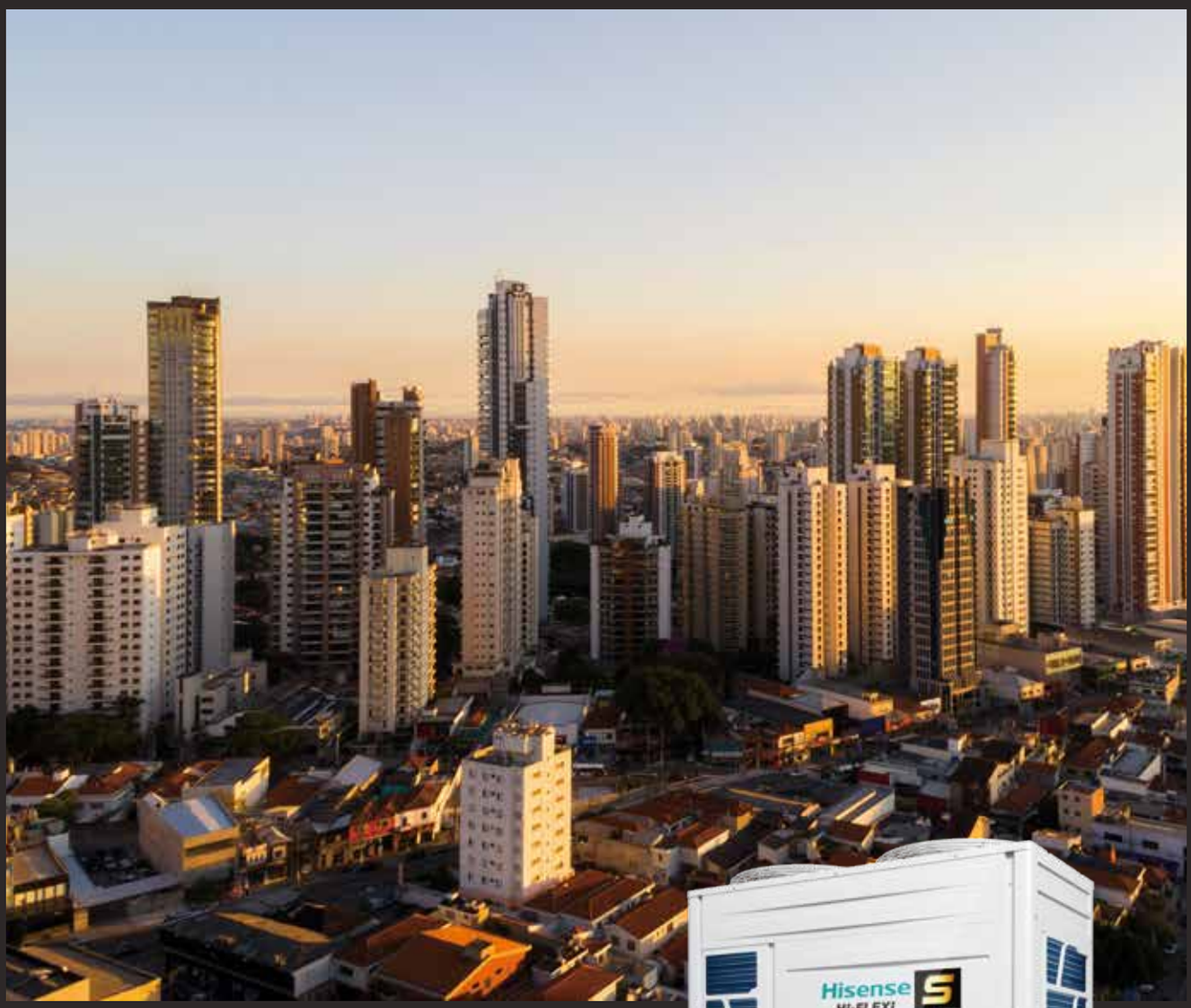

Hi-FLEXi S

Vynikající parametry

Široký rozsah provozu, přesné řízení teploty

Nová generace kompresorů s přímým vstřikováním par

3-potrubní systém Hisense S série umožňuje simultánní chlazení, vytápění a ohřev vody pomocí jedné venkovní jednotky. Systém umožňuje zpětné získávání tepla z chlazených místností tak, že vyrobená teplá voda je zcela zdarma. Použitím distributoru s více přípojkami lze připojit různé typy jednotek, včetně hydroboxu. S série se používá také pro klasický 2-potrubní VRF systém.

Možnosti použití

Aplikace: 2-trubkový systém tepelného čerpadla

Aplikace: 3-trubkový systéms s rekuperací tepla

Díky 3-trubkovému systému je velmi výhodné v létě využít odpadové teplo na výrobu teplé užitkové vody přes hydrobox. Případně během zimy vytápět a využít odpadový chladící výkon na chlazení výpočetní technologie nebo chlazení například fitness centra.

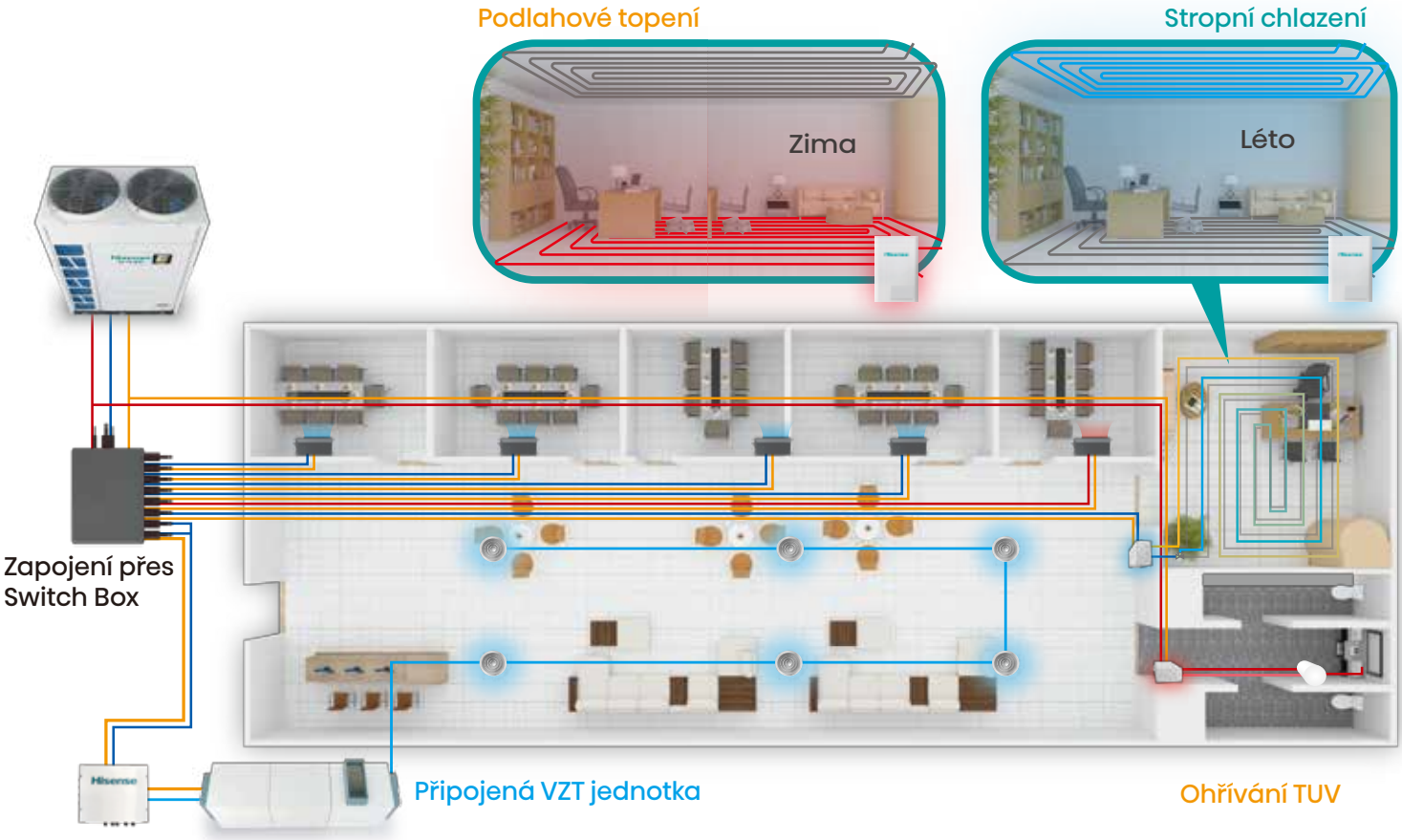

Vysoká účinnost

Revoluční HVAC kompresor

Technologie přímého vstřikování par zvyšuje výkon až o 25% v porovnání se scroll kompresory bez této technologie a při zachování stejné spotřeby.

Separace oleje

Vícestupňová separace oleje zabezpečí přítomnost oleje v kompresoru a zabraňuje tak jeho zbytečné migraci v chladícím okruhu, což příznivě ovlivňuje účinnost.

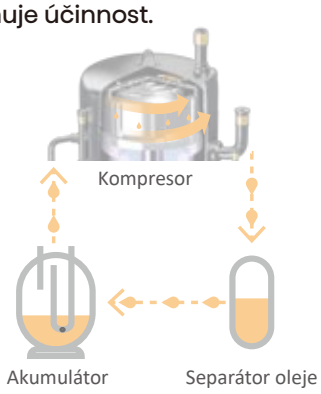

Nové provedení výměníků

I malé detaily dokáží zvyšovat výkon. Optimalizované žebrování zvýšilo teplovýměnnou plochu o 22% se zachováním stejné velikosti jednotky.

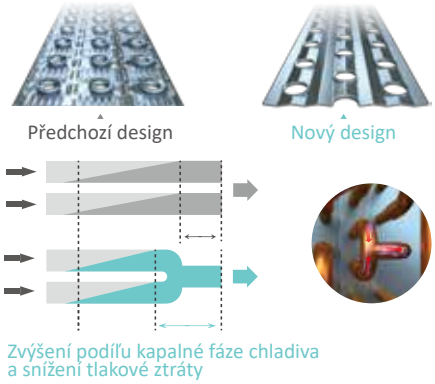

Vyšší teplotní rozsah

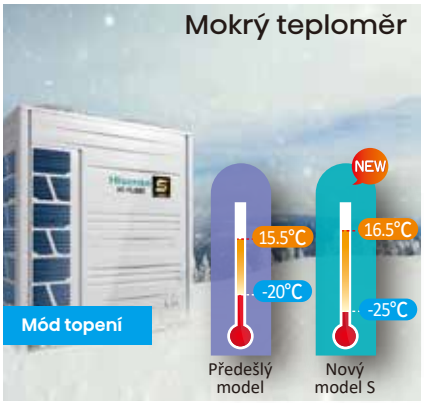

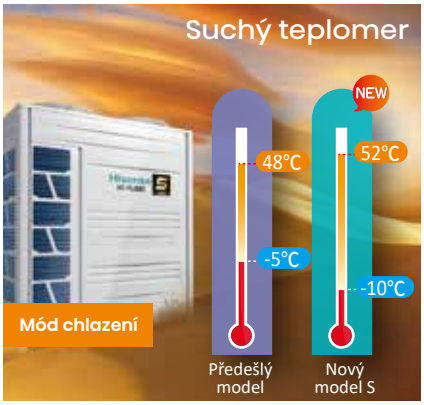

Díky vysokému teplotnímu rozsahu je možnost využití kondenzačních jednotek série S opravdu velká. Nová generace má možnost vytápět až do -25 °C a chladit i při extrémních teplotách 52 °C. Zároveň chlazení do -10 °C je zajímavé i z pohledu chlazení technologie během celého roku.

2-stupňové podchlazení

Výměník tepla venkovní jednotky je navržen tak, aby byl efektivnější než je tomu u standardních chladících cyklů. První fáze teplotu chladiva snižuje o 12,5 °C a druhá fáze může snížit teplotu až o 27 °C, čímž se zvýší chladící výkon a umožňuje zvýšit maximální délku potrubí.

Schéma chladícího okruhu

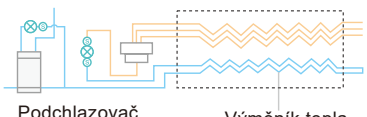

Znázornění v diagramu Tlak - Entalpie

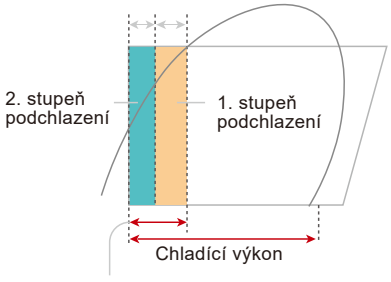

Chlazení elektroniky 360 °

Patentované chlazení výkonné a řídící desky pomocí chladiva zabezpečuje přesnou teplotu a výrazně zvyšuje životnost elek. komponentů.

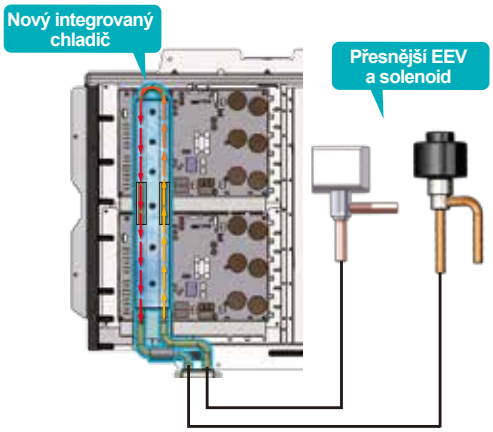

Inteligentní a efektivní odmrazování

Nezamrzající spodek výměníku

Výměník je konstruovaný tak, aby byla spodní část horká. Z pohledu namrzání tak nejrizikovější část nebude nikdy namrzat. Současně se tak zkracuje i čas potřebný na odmrazování.

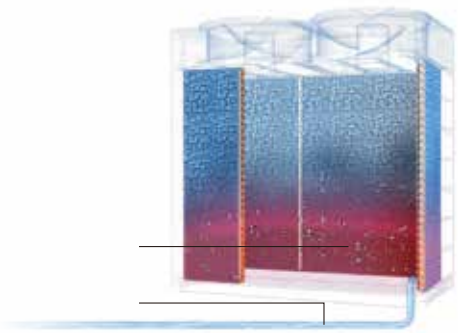

Nepřetržité vytápění během odmrazování a PTT technologie

Při zapojení dvou a více modulů jednotky odmrzají postupně, čímž se zabezpečí nepřetržité vytápění. Zároveň inteligentní měření parametrů PTT (tlak, teplota, čas) zabezpečuje, aby se odmrazovalo, jen když je to potřebné.

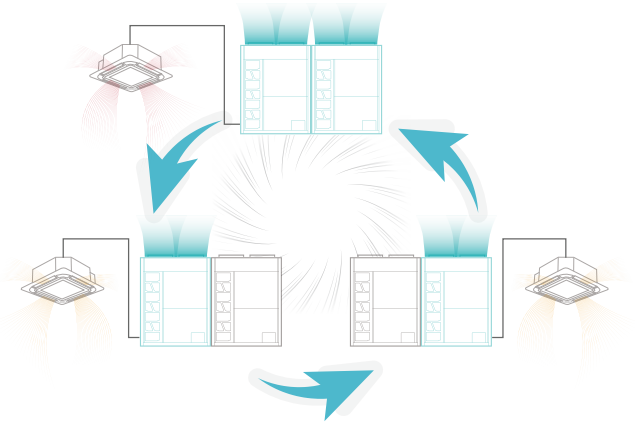

Speciální antikorozní provedení (volitelné)

Speciální antikorozní provedení je ideálním řešením pro místa s nepříznivým - vysoce korozivním prostředím, jako jsou přímořské oblasti nebo chemické závody. Takto vyhotovená jednotka je kromě výměníku povrchově antikorozně upravená „od hlavy až k patě“. Řešení je certifikované: ISO, ASTM a GB standards.

1. **Přední panel**
   Pozinkovaná ocel ošetřená zirkoniem a 100μm~180μm epoxidovým zinkem. Povrch je dokončený kvalitním základním nátěrem + čistým polyesterovým nátěrem.
2. **Výměník tepla**
   Povrch teplo-výměnné plochy upravený epoxidovou pryskyřicí a hydrofilním filmem.
3. **Elektrický box**
   Pozinkovaná ocel ošetřená zirkoniem a 50μm~120μm čistým polyesterovým nátěrem.
4. **Motory ventilátoru**
   Potažené 10 μm ~ 30 μm akrylovým pryskyřicovým povlakem.
   Tloušťka: 10 μm ~ 30 μm

5. **Horní mříž** 6. **Uložení motoru** 7. **Ochranná mříž**

Hi black fin (volitelné)

Black FIn provedení se speciální filmovo-tvornou technikou pokrytí epoxidovou pryskyřicí. V porovnání s tradiční akrylovou pryskyřicí je epoxidové provedení 1,5 krát tenší. Zároveň je odolnost vůči kyselinám, zásadám a odolnost vůči solné mlze 3 krát lepší než u akrylové pryskyřice.

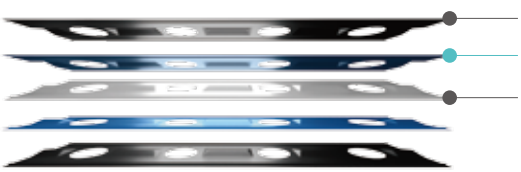

Hi-Smart E+ L+ C+

DC inverter kompresor

Nízká hlučnost jednotek

Kompaktní provedení se sníženou hmotností

Úplně nová série prošla řadou technických vylepšení, což výrazně zlepšilo parametry jako energetická účinnost, pracovní rozsah venkovních teplot nebo délka potrubních tras. Zároveň se využívá stejné chlazení elektrické desky jako u S série. Hi-Smart je proto vynikající řešení pro menší instalace s maximálně 19 vnitřními jednotkami.

Hi black fin (Standard)

Black Fin provedení se speciální filmovo-tvornou technikou pokryté epoxidovou pryskyřicí. V porovnání s tradiční akrylovou pryskyřicí je epoxidové provedení 1,5 krát tenší. Zároveň je odolnost vůči kyselinám, zásadám a odolnost vůči solné mlze 3 krát lepší než je tomu s akrylovou pryskyřicí.

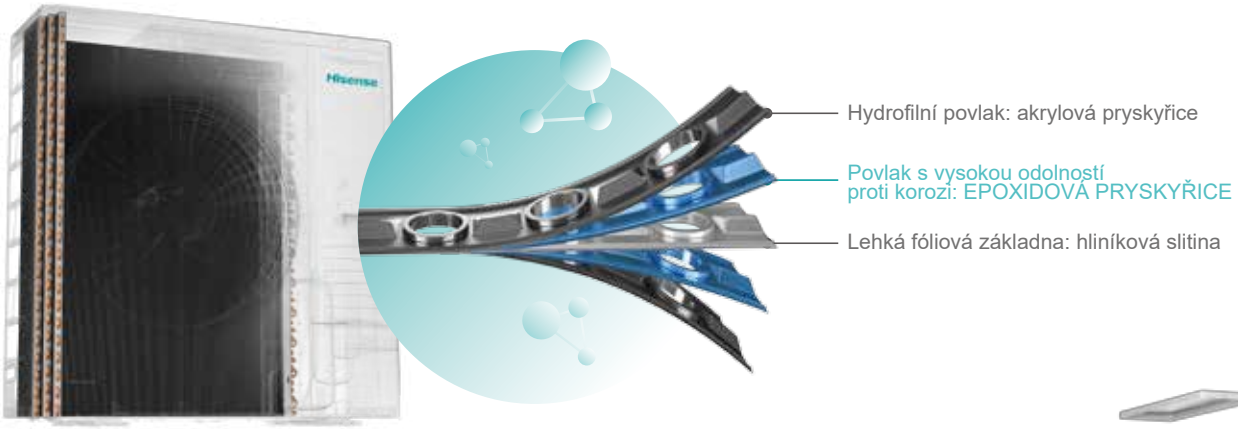

Kompletní antikorozní provedení (volitelné)

Speciální antikorozní provedení je ideálním řešením pro místa s nepříznivým - vysoce korozivním prostředím jako jsou přímořské oblasti nebo chemické závody. Takto vyhotovená jednotka je kromě výměníku povrchově antikorozně upravená „od hlavy až k patě“. Řešení je certifikované: ISO, ASTM a GB standards.

Chlazení elektroniky 360°

Patentované chlazení výkonné a řídící desky pomocí chladiva zabezpečuje přesnou teplotu a výrazně zvyšuje životnost elek. komponentů.
V porovnání se vzduchem chlazenou elektronikou je teplota snížená o přibližně 10%.

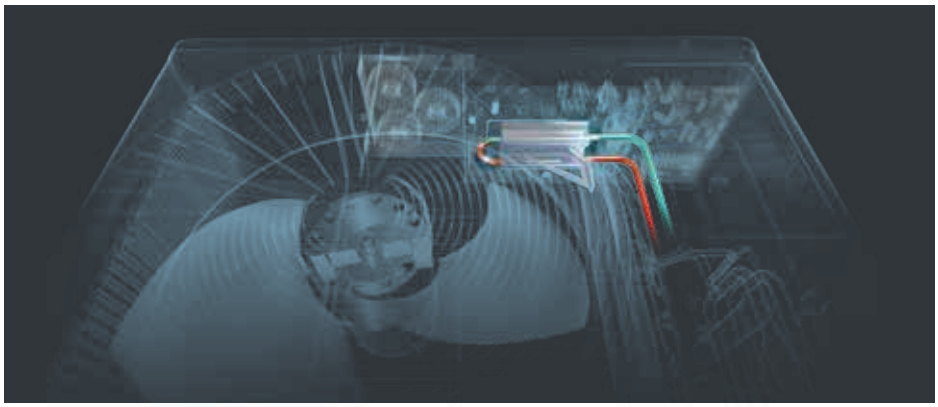

Poznámka:
Platí pro všechny modely kromě L+ 230V,1f

Vyšší teplotní rozsah

Nová generace Hi-Smart má v porovnání s předcházejícím modelem vyšší teplotní rozsah.

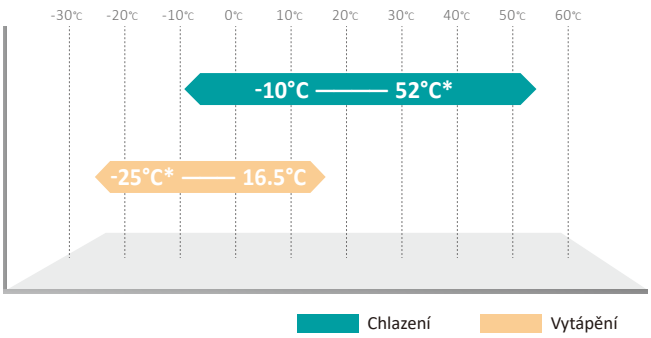

Není potřeba předehřátí kompresoru

I při nízkých teplotách do -10 °C může jednotka začít hned vytápět.

Vícenásobná ochrana

Tak jako všechny jednotky Hisense VRF, tak i série Hi-Smart má vícenásobnou ochranu komponentů. Samozřejmostí je neustálé sledování parametrů, autodiagnostika a následná ochrana a alarmy.

Ochrana inverteru
- Alarm vysoké teploty inverteru
- Ochrana vysokého napětí

Ochrana kompresoru
- Ochrana nasávání
- Kontrola ohřevu kompresoru
- Limit podmínek ke startu
- Sledování přehřívání na výstupu
- Sledování kompresního poměru
- Ochrana narůstání vysokého tlaku
- Vysokotlaková a nízkotlaková ochrana
- Ochrana proti vysoké výstupní teplotě
- Proudová ochrana

Elektrická ochrana
- Napěťová ochrana
- Proudová ochrana
- Ochrana motorů
- Ochrana proti zásahu bleskem

Systémové ochrany
- Tlakové čidlo u ventilátoru
- Ochrana 4-cestního ventilu
- Čidla venkovního a vnitřního vzduchu
- Sledování podchlazení

Kompaktní velikost a nízká hmotnost

Nové modely jsou více kompaktní, což ulehčuje volbu umístění jednotek. Díky menším rozměrům se zredukovala i hmotnost, která usnadňuje přepravu. Kromě toho i malý detail, jako jsou zapuštěné šrouby, vytváří hezčí a kompaktnější design.

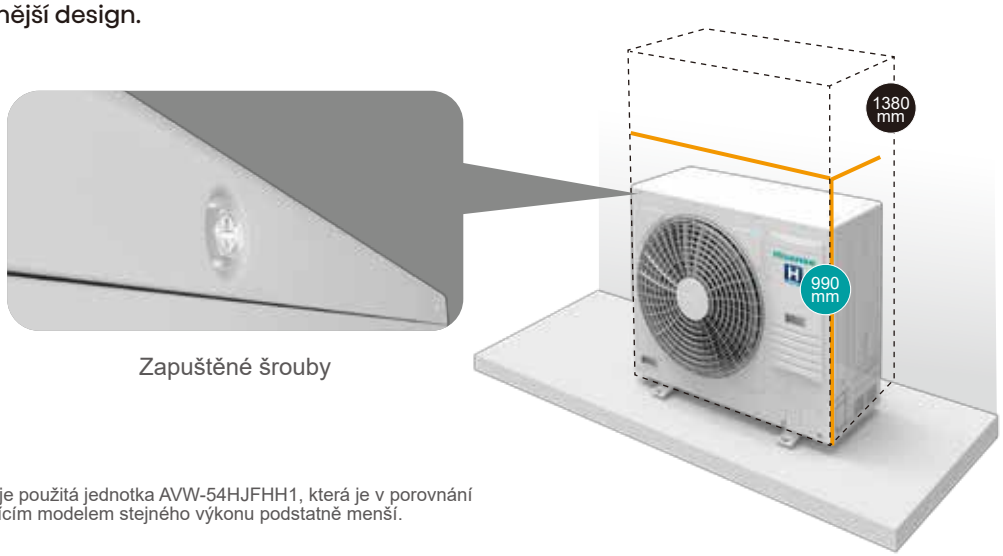

* Jako příklad je použitá jednotka AVW-54HJFHH1, která je v porovnání s předcházejícím modelem stejného výkonu podstatně menší.

Připojení až 19 vnitřních jednotek

Maximální počet připojených vnitřních jednotek se zvýšil až na 19. Velký výběr vnitřních modelů a kombinační poměr vnitřní jednotky / venkovní je až 150% (například na největší C+ jednotku 33,5 kW můžete připojit venkovní jednotky s max. společným výkonem 50,5 kW. Toto vše výrazně šetří pořizovací náklady.

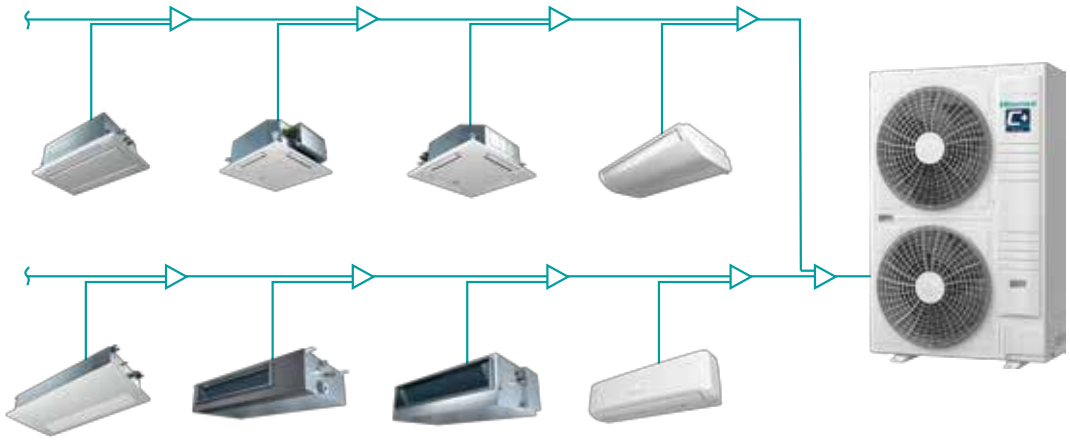

Noční tichý režim

V noci, když všechno ztichne, je nízká hlučnost jakýchkoli zařízení a technologií ješte více ceněná. Proto modely Hi-Smart nabízejí noční mód, kdy se dá ve třech stupních snížit hlučnost až o 8 dB(A).

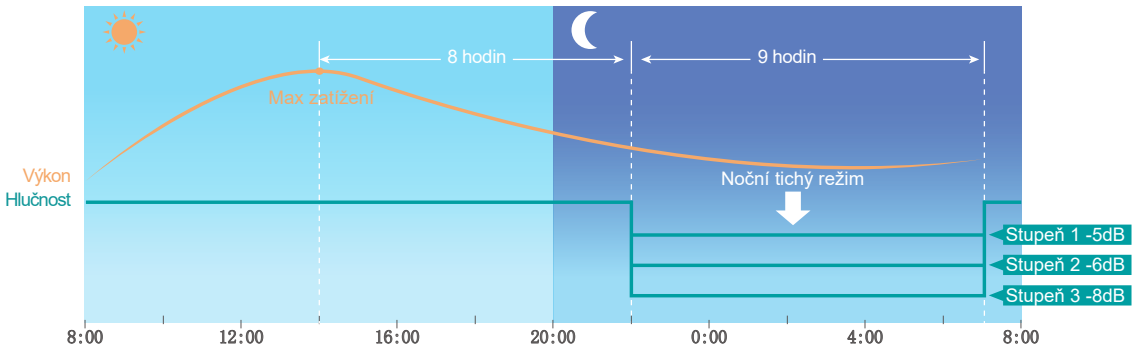

Vnitřní jednotky

Široký výběr modelů a výkonů

Vysoká kvalita zpracování

Pokročilé funkce a výborné parametry

Velký rozsah výkonů

Samodiagnostika

Kompaktní velikost

Auto restart

Čerstvý vzduch

Chlazení na 16 °C

Limit studeného vzduchu

Výběr funkcí různých modelů

Tichý provoz

Vnitřní jednotky mají tichý provoz. A to především modely, u kterých se předpokládá využití v domácnosti nebo v kancelářích.

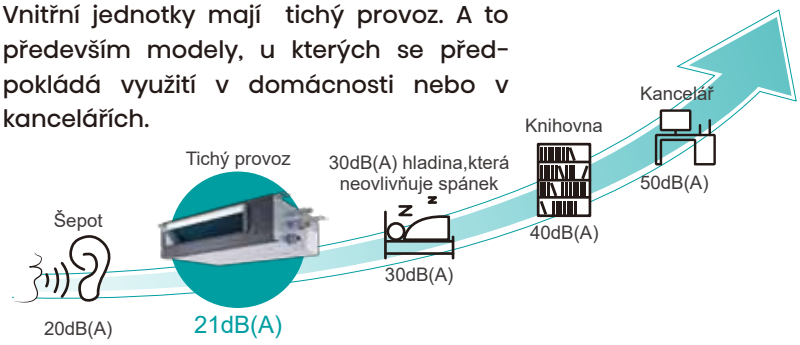

Auto. nastavení statického tlaku

Tato funkce velmi urychluje spouštění VRF systému, protože na základě odporu automaticky vyhodnotí potřebnou hodnotu statického tlaku od 50 do 250 Pa.

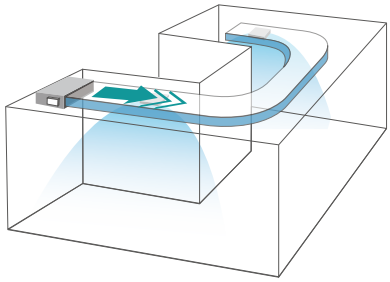

AirPure

AirPure kit zlepšuje kvalitu a čistotu vzduchu tak, že negativní ionty vysílané do intriéru ničí virusy, bakterie, alergeny a zápach. Takto se vytváří zdravější a příjemnější vzduch u vás doma, na pracovišti nebo v provozovně.

Pro nástěnné modely je funkce standardem, ve většině ostatních jako volitelná.

Skenujte QR kód a přehrajte si video

Ničí virusy a bakterie | Rozkládá formaldehyd | Ničí plísně | Odstraňuje zápach | Eliminuje částice PM 2,5 | Ničí alergeny

Suchý ON/OFF kontakt

Výstup suchého kontaktu na vnitřní jednotce sa dá využít k vypnutí/zapnutí klimatizace při otvírání okna, hotelovou kartou nebo reakcí na jakékoli čidlo.

Individuální natáčení lamel

4-cestní kazety jsou nově vybavené individuálním natáčením lamel. Každá lamela sa dá nastavit až do 7 pozic s maximálním natočením 64 °.

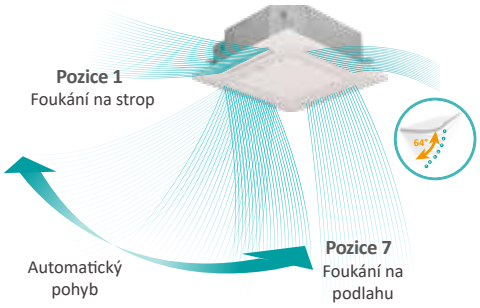

DC ventilátor Cold air prevence

U modelů s DC motory je možné nastavit až 6 stupňů otáček ventilátoru.
Všechny jednotky jsou vybavené i funkcí prevence foukání příliš studeného vzduchu. Tato hodnota se dá nastavit od 10 °C do 16 °C.

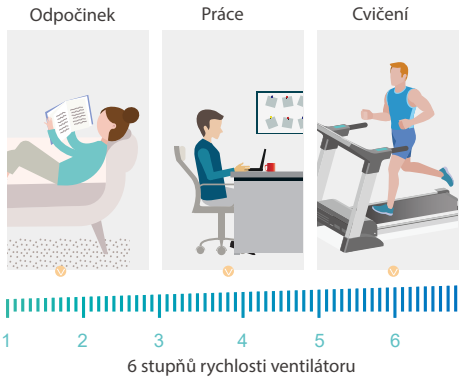

Hi - FLEXI S série

kW		1,7	2,2	12,8	3,6	4,3	5,0	5,6	6,3	7,1	8,4	9,0	11,2	14,2	16,0	22,4	28
kBtu/h		5	7	9	12	14	17	19	22	24	27	30	38	48	54	76	96
4-cestní kazetová				●	●	●		●	●	●	●	●	●	●	●		
4-cestní kazetová Mini		●	●	●	●	●	●	●									
1-cestní kazetová			●	●	●	●		●		●							
2-cestní kazetová			●	●	●	●		●		●	●	●	●	●	●		
Konzolová jednotka		●	●	●	●	●	●										
Kanálová jednotka Slim		●	●	●	●	●	●	●	●	●							
Kanálová jednotka Vysoký statický tlak			●	●	●	●	●	●	●	●	●	●	●	●	●	●	●
Kanálová jednotka DC Vysoký statický tlak																●	●
Nástěnná jednotka			●	●	●	●	●	●	●	●							
Parapetní Podstropní							●	●	●	●	●	●	●	●			
Skrytá konzolová				●		●		●		●							
Interiérová VZT jednotka				●	●		●	●		●							

Hydrobox

Hydrobox je vnitřní jednotka, která se připojí na venkovní jednotku S série. Jedná se o výrobník teplé vody do podlahového vytápění a na výrobu TÚV. Dá se zapojit na 2-trubkový nebo 3-trubkový systém, pokud se během léta využívá na rekuperaci tepla, ohřívá vodu prakticky zadarmo.
V hydroboxu se nachází deskový výměník, oběhové čerpadlo vody a expanzní nádoba. Hydrobox je dostupný ve výkonech 8kW a 16kW při vytápění.

Parametry u podlahového vytápění

	Maximum	Minimum
Teplota vody	54°C	10°C
Venkovní T	16.5°C WB	-25°C WB

Vzduchotechnika AHU kit

V případě aplikace, kde je potřeba připojit přímý výparník vzduchotechnické jednotky, přináší Hisense řešení pomocí AHU KITu. Rozsah výkonů 4 až 246 kW pro jeden okruh. Široké možnosti měření a regulace díky značce Hisense.

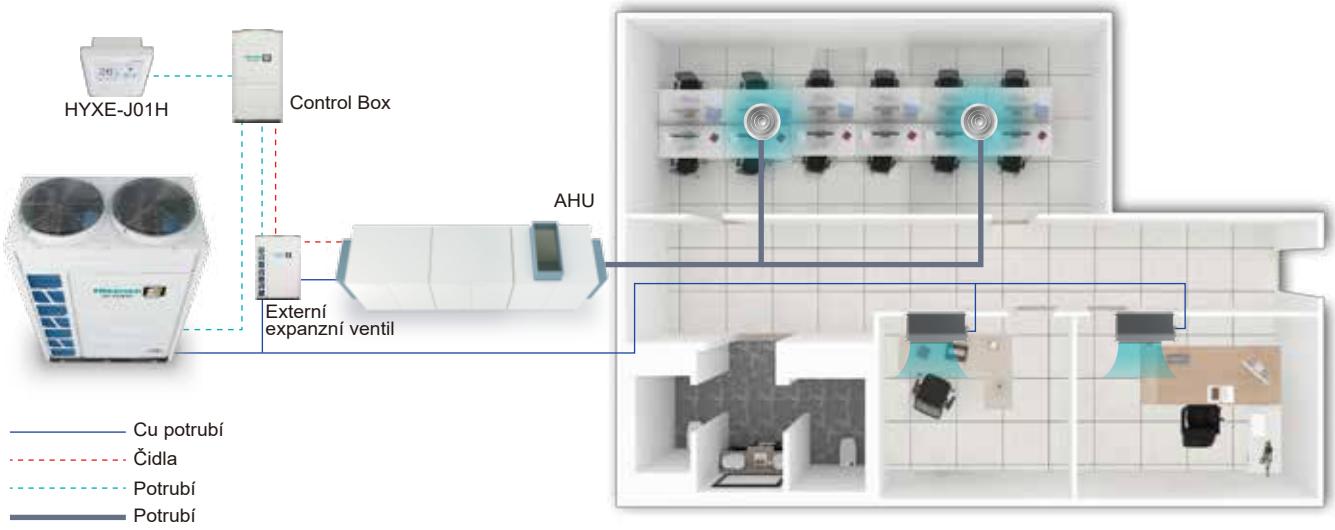

Ovládání

Více typů kabelových a infra ovladačů

Dotykový centrální ovladač

Komplexní řízení VRF přes Hi-Dom, Hi-Mit

Díky široké nabídce a neustálým inovacím je Hisense VRF ještě lépe uživatelsky dostupný. K dispozici jsou zcela nové infra ovladače, přehlednější kabelové a zásadním vylepšením prošly BMS systémy Hi-Dom III a Hi-Mit II.

Hi-Mit II

Z mobilu, tabletu, odkudkoliv a kdykoliv. Jednoduché a intuitivní ovládání, statistiky, přehledy a mnoho dalšího. To je nový Hi-Mit II.

Pohodlné ovládání

- 12 jazyků
- Energetický management
- 2-úrovňové povolení
- Online opravy
- 7x24 kalendář ovládání
- Přizpůsobení prostředí

Energetický management

Přizpůsobení prostředí aplikace

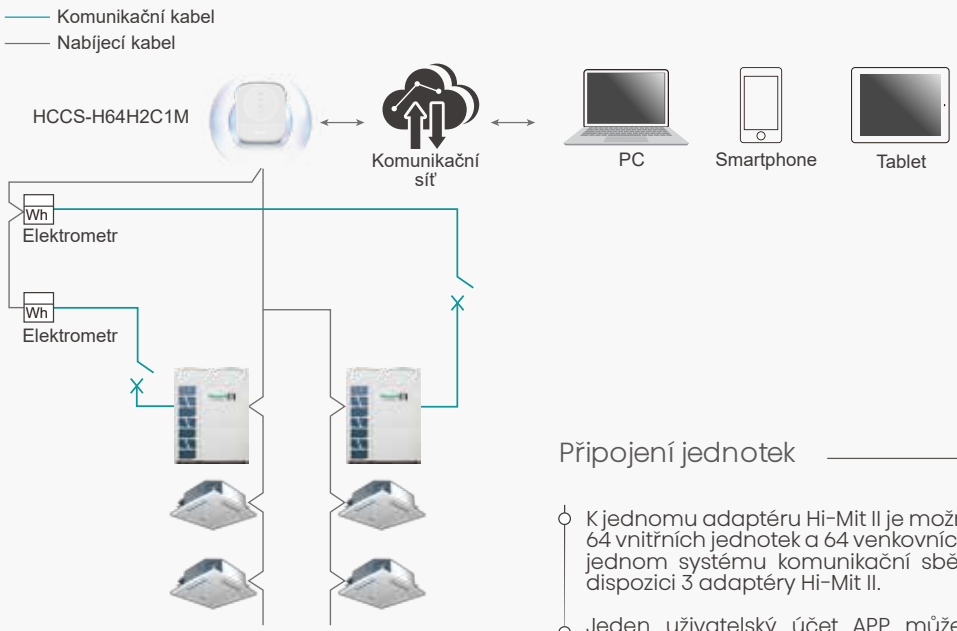

Připojení jednotek

- K jednomu adaptéru Hi-Mit II je možné připojit až 64 vnitřních jednotek a 64 venkovních jednotek. V jednom systému komunikační sběrnice jsou k dispozici 3 adaptéry Hi-Mit II.
- Jeden uživatelský účet APP může ovládat 8 adaptérů, tedy až 512 vnitřních jednotek.

Available on the App Store

Download today Google Play

Hi-Dom III

Ovládání Hisense HVAC systémů na jednom místě - přehledně, efektivně a přesně.

- Přehledné interaktivní prostředí

- Měření spotřeby elektřiny a následné rozdělení skutečné spotřeby konkrétních uživatelů nebo nájemníků. Segmentovaný nebo jednotný tarif.

- 2D navigace umožňuje importovat půdorys budovy a umístění klimatizací na reálném místě. Takto je možné každou klimatizační jednotku ovládat samostatně.

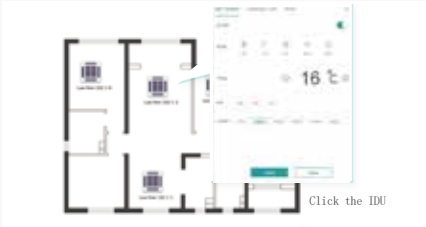

- Grafické zobrazení provozní historie a parametrů. Všechna data je možné exportovat do Excelu.

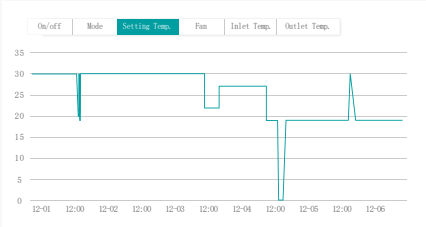

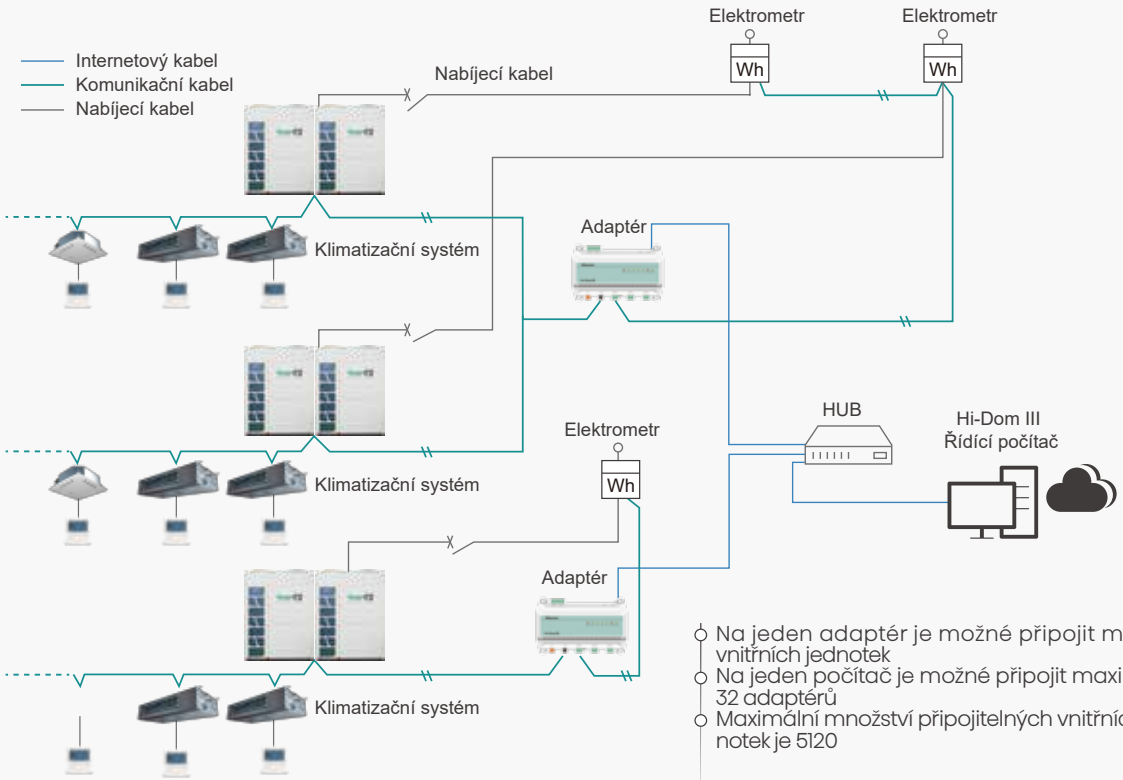

- Na jeden adaptér je možné připojit max 160 vnitřních jednotek
- Na jeden počítač je možné připojit maximálně 32 adaptérů
- Maximální množství připojitelných vnitřních jednotek je 5120

BMS

Hisense VRF podporuje všechny důležité komunikační rozhraní.

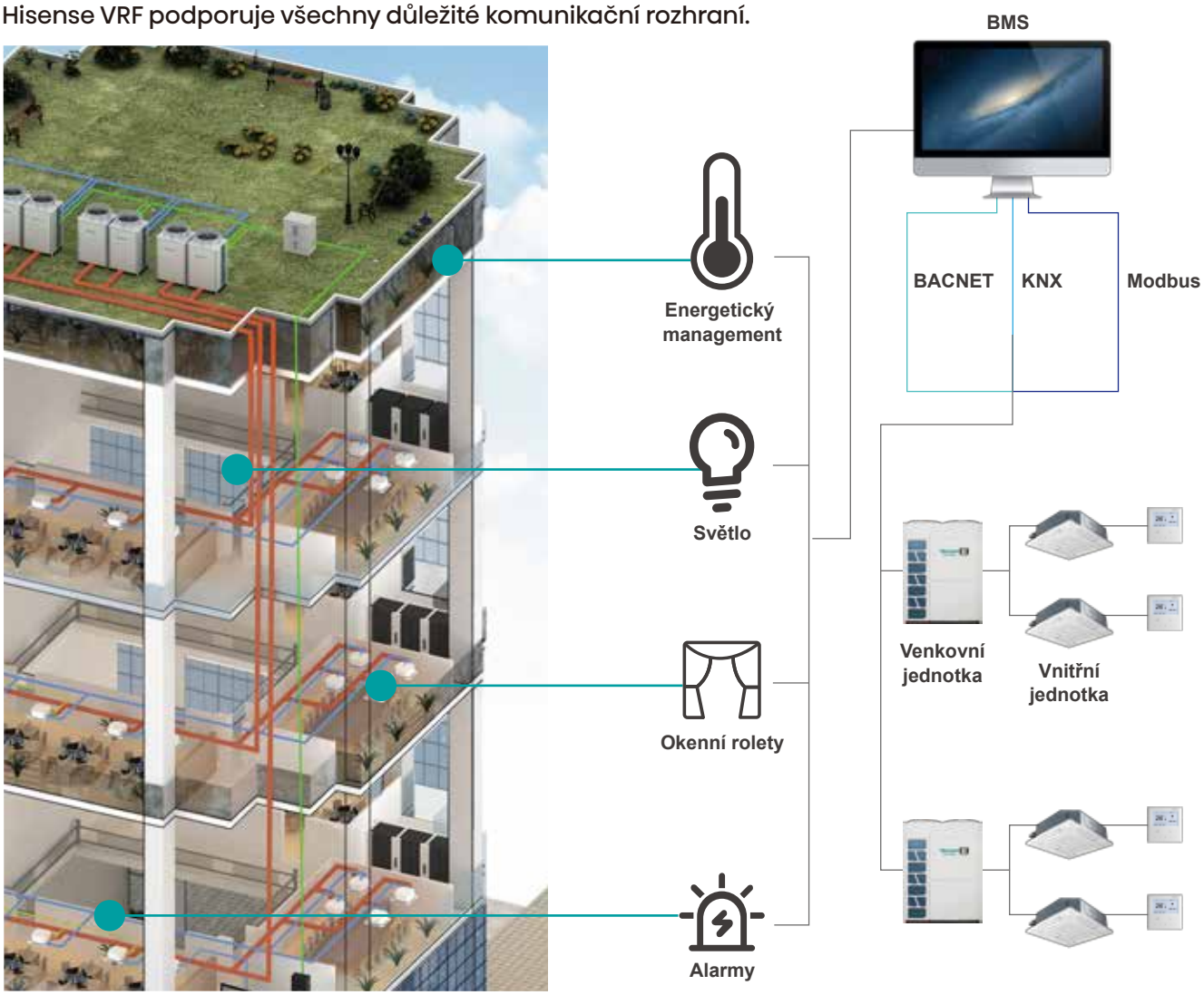

KNX	HS-RC-KNX-1i (INKNXHIS001R000)	HS-AC-KNX-16 (INKNXHIS016O000)	HS-AC-KNX-64 (INKNXHIS064O000)
Vlastnosti	Standardní typy datových bodů (VŠECHNY) Chybové kódy (VŠECHNY) Centrální ovl. všech IDU (HS-AC-KNX-16/64) Lehce použitelný nástroj na konfiguraci Intesis Box (HS-AC-KNX-16/64)	Přímé ovládání všech IDU (HS-RC-KNX-1i) Oznámení výměny filtru (HS-RC-KNX-1i) Počítadlo provozních hodin (HS-RC-KNX-1i) Max 64 IDU	

MODBUS	HCPC-H2M1C
Vlastnosti	Nastavení zapnutí a vypnutí Nastavení teploty Nastavení provozního režimu Monitorování teploty vstupního vzduchu Nastavení a monitorování průtoku vzduchu Ovládání On/Off všech jednotek Monitorování alarmů a zobrazení kódů Maximálně 160 IDU

BACNET	HS-AC-BAC-16 (INBACHIS016O000)	HS-AC-BAC-64 (INBACHIS064O000)
Vlastnosti	Centrální ovládání všech vnitřních jednotek Monitorování údajů o vnitřní jednotce Režim Heat/Dry/ Fan/ Cool/Auto Ovládání lamel Zákaz funkcí na kabelovém ovladači Maximálně 160 IDU	

Servis a Návrh

Hi - Checker

Hi-Checker je „plug and play“ servisní nástroj na monitorování a sběr dat z provozu VRF zařízení. Díky možnosti cloudového připojení je servis ještě efektivnější.

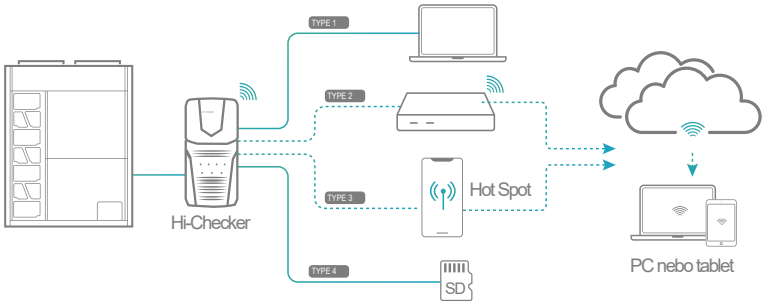

- Jednoduché používání
  - Malé a kompaktní provedení
  - Nabíjení přes 5V adaptér, z počítače nebo přes powerbank, podporuje OTA aktualizace
  - Připojení pomocí USB kabelu přímo do PC zabezpečuje nejspolehlivější způsob
  - Připojení přes wifi zase dovoluje vykonat diagnostiku na dálku
  - Hot Spot připojení přes mobil je řešení pro místa bez wifi signálu
  - Záznam dat na SD kartu je možné vykonávat dlouhodobě a analyzovat je později

- Kvalitní grafické zpracování dat

Podrobné a přehledné grafické výstupy umožňují dávat množství naměřených dat do srozumitelného výstupu. Data se dají exportovat ve více formátech.

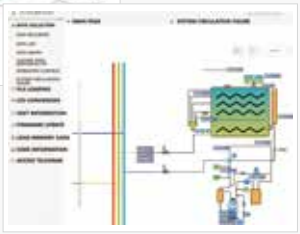

Servis a spouštění

Alarm přehozené komunikace

Při zapojení velkého množství komunikačních kabelů může dojít k chybám. Hisense VRF má funkci, kdy venkovní jednotka vyhodnocuje data a zobrazuje alarm při těchto problémech.

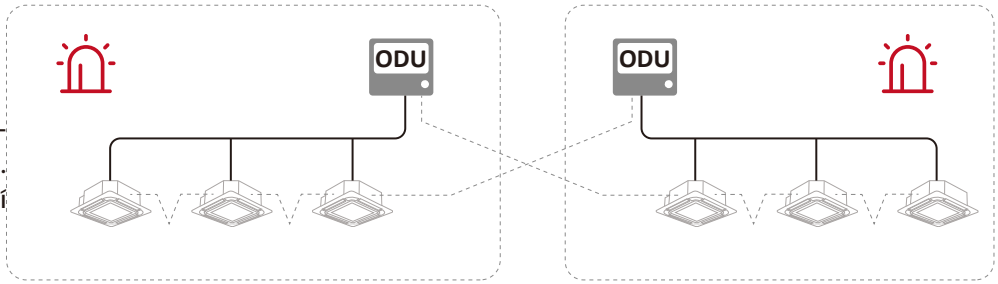

Automatické adresování

Pokud je počet vnitřních jednotek velký, tak i adresování zabere mnoho času. Funkce automatického adresování proto ušetří hodně času a předchází případným chybám.

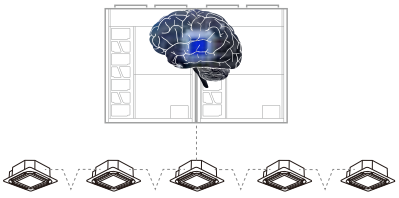

Oddělené části elektroniky a mechanické části

Umístění řídících a inverterových desek je oddělené od jiných mechanických částí jako je kompresor, ventily a podobné. Kromě pohodlnějšího přístupu a lepší ochrany je výhodou také snížení přechodu tepla z kompresoru na elektronické desky.

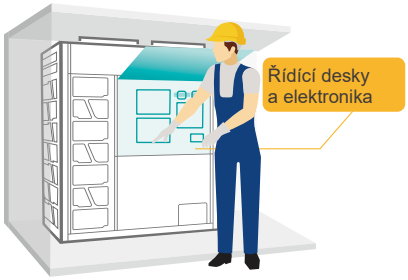

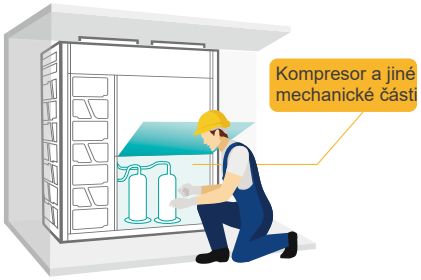

Selection a design software

Hi-Selection software výrazně ulehčuje návrh VRF systémů. Je intuitivní, přehledný a neustále aktualizovaný. Dá se zakreslovat přímo do dwg, pdf nebo obrázků půdorysů. Kromě toho mnoho údajů vypočítá za Vás.
Hi-Design VRF CAD je návrhové studio spolupracující s programem Autocad 2008 - 2010. Program má online databázi a podporuje výpočty všech potrubí a množství chladiva.

BIM

BIM databáze je neustále aktualizovaná a připravená pro projektanty

Příslušenství

Refnety

Klasické Y

Hřebenové refnety
pro 4 a 8 jednotek

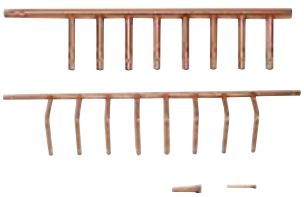

Pertelovací Y refnety
bez potřeby sváření do 15kW

Switch box

Nové switch boxy slouží k využití rekuperace tepla a simultánně chladí a vytápí. Zjednodušeně: do switch boxu jdou 3 trubky a vycházejí 2, které podle potřeby chladí nebo vytápí.

Multi Branch

45kW / 4 IDU

85kW / 8 IDU

85kW / 12 IDU

85kW / 16 IDU

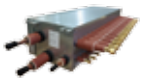

Single Branch

16kW

28kW

life reimagined

Hisense

FIFA WORLD CUP Qatar2022

OFFICIAL AIR CONDITIONER

Hisense International Co., Ltd.
hisense.com, hisense-vrf.com

Distributor SK:
POWERING s.r.o.
Družicová 1, 821 02 Bratislava
info@hisense-klima.sk

hisense-klima.sk

Distributor CZ:
POWERING CZ s.r.o.
Na Příkopě 393/11 Staré Město, Praha 1
info@hisense-klima.cz

hisense-klima.cz

Note: Product design and specification subject to change without prior notice.

© 2022 Hisense Corporation. All rights reserved. Hisense and the Hisense logo are trademarks or registered trademarks of Hisense Group in China and/or other countries. All rights reserved. The Hisense Smart TV logo, Ultra HD High Definition logo, SMR logo and life reimagined logo are trademarks or registered trademarks of Hisense Electric Co., Ltd. in China and/or other countries. All rights reserved. All other company names, brand names, trademarks and logos are the property of their respective owners. All rights reserved.